FAS8300 und FAS8700 Systeme

Install and maintain

NetApp
August 29, 2025

This PDF was generated from https://docs.netapp.com/de-de/ontap-systems/fas8300/install-setup.html on August 29, 2025. Always check docs.netapp.com for the latest.

Inhalt

FAS8300 und FAS8700 Systeme . . . 1
Installation und Einrichtung . . . 1
Starten Sie hier: Wählen Sie Ihre Installation und Setup-Erfahrung . . . 1
Kurzübersicht – FAS8300 und FAS8700 . . . 1
Video Steps – FAS8300 und FAS8700 . . . 1
Detaillierter Leitfaden – FAS8300 und FAS8700 . . . 1
Wartung . . . 11
Wartung von FAS8300 und FAS8700 Hardware . . . 11
Bootmedium – automatisierte Wiederherstellung . . . 13
Bootmedium - manuelle Wiederherstellung . . . 30
Ersetzen Sie das Caching-Modul FAS8300 und FAS8700 . . . 58
Chassis . . . 67
Controller . . . 75
Ersetzen Sie ein DIMM – FAS8300 und FAS8700 . . . 100
Hot-Swap-fähige Lüftermodule – FAS8300 und FAS8700 . . . 109
Ersetzen Sie ein NVDIMM – FAS8300 und FAS8700 . . . 111
Ersetzen Sie den NVDIMM-Akku FAS8300 und FAS8700 . . . 121
Ersetzen Sie eine PCIe- oder Mezzanine-Karte – FAS8300 und FAS8700 . . . 130
Ersetzen Sie ein Netzteil – FAS8300 und FAS8700 . . . 141
Ersetzen Sie den Echtzeitakku FAS8300 und FAS8700 . . . 143

FAS8300 und FAS8700 Systeme

Installation und Einrichtung

Starten Sie hier: Wählen Sie Ihre Installation und Setup-Erfahrung

Für die meisten Konfigurationen stehen Ihnen verschiedene Content-Formate zur Verfügung.

- "Schnelle Schritte"

  Eine druckbare PDF-Datei mit Schritt-für-Schritt-Anweisungen mit Live-Links zu zusätzlichen Inhalten.

- "Videoschritte"

  Video Schritt-für-Schritt-Anleitungen.

- "Detaillierte Schritte"

  Schritt-für-Schritt-Anleitungen mit Live-Links zu weiteren Inhalten

Informationen zu MetroCluster-Konfigurationen finden Sie unter:

- "MetroCluster IP-Konfiguration installieren"
- "MetroCluster Fabric-Attached-Konfiguration installieren"

Kurzübersicht – FAS8300 und FAS8700

In diesem Handbuch finden Sie eine grafische Anleitung für eine typische Installation Ihres Systems, von Rack und Verkabelung bis zur Inbetriebnahme des Systems. Wenn Sie mit der Installation von NetApp Systemen vertraut sind, lesen Sie diesen Leitfaden.

Öffnen Sie das PDF-Poster *Installations- und Setup-Anleitung*:

"Installations- und Setup-Anleitung für FAS8300 und FAS8700"

Video Steps – FAS8300 und FAS8700

Das folgende Video zeigt, wie Sie Ihr neues System installieren und verkabeln.

Animation – FAS8300 und FAS8700 – Installations- und Setup-Anleitung

Detaillierter Leitfaden – FAS8300 und FAS8700

Dieser Leitfaden enthält detaillierte Schritt-für-Schritt-Anleitungen zur Installation eines typischen NetApp Systems. In diesem Handbuch finden Sie weitere detaillierte Installationsanweisungen.

Schritt 1: Installation vorbereiten

Um Ihr System zu installieren, müssen Sie ein Konto erstellen, das System registrieren und Lizenzschlüssel abrufen. Außerdem müssen Sie die entsprechende Anzahl und den entsprechenden Kabeltyp für Ihr System inventarisieren und bestimmte Netzwerkinformationen erfassen.

Sie müssen Zugriff auf das Hardware Universe haben, um Informationen zu den Standortanforderungen sowie zusätzliche Informationen über Ihr konfiguriertes System zu erhalten. Möglicherweise möchten Sie auch Zugriff auf die Versionshinweise für Ihre Version von ONTAP haben, um weitere Informationen zu diesem System zu erhalten.

"NetApp Hardware Universe"

"Finden Sie die Versionshinweise für Ihre Version von ONTAP 9"

Folgendes müssen Sie an Ihrer Website angeben:

- Rack-Platz für das Storage-System
- Kreuzschlitzschraubendreher #2
- Zusätzliche Netzwerkkabel zum Anschließen des Systems an den Netzwerk-Switch und Laptop oder die Konsole über einen Webbrowser

Schritte

1. Packen Sie den Inhalt aller Boxen aus.
2. Notieren Sie die Seriennummer des Systems von den Controllern.

3. Notieren Sie sich die Anzahl und die Kabeltypen, die Sie erhalten haben.

   In der folgenden Tabelle sind die Kabeltypen aufgeführt, die Sie möglicherweise erhalten können. Wenn Sie ein Kabel erhalten, das nicht in der Tabelle aufgeführt ist, lesen Sie die "NetApp Hardware Universe" Um das Kabel zu lokalisieren und dessen Verwendung zu identifizieren.

Kabeltyp…	Teilenummer und Länge	Steckverbinder typ	Für…
100-GbE-Kabel (QSF(28)	X6211A-05 (112-00595), 0,5 m X6211A-1 (112-00573), 1 m X6211A-2 (112-00574), 2 m X6211A-5 (112-00574), 5 m		Storage-, Cluster Interconnect/HA- und Ethernet-Daten (abhängig von der Reihenfolge
25 GbE-Kabel (SFP28s)	X66240-2 (112-00598), 2 m X66240-5 (112-00639), 5 m		GbE-Netzwerkverbindung (auftragsabhängig)

Kabeltyp…	Teilenummer und Länge	Steckverbinder typ	Für…
32 Gbit FC (SFP+ Op)	X66250-2 (112-00342), 2 m X66250-5 (112-00344), 5 m X66250-15 (112-00346), 15 m		FC-Netzwerkverbindung
Speicherkabel	X66030A (112-00435), 0,5 m X66031A (112-00436), 1 m X66032A (112-00437), 2 m X66033A (112-00438), 3 m		Kabel Mini-SAS HD auf Mini-SAS HD (auftragsabhängig)
Optische Kabel	X66250-2-N-C (112-00342)		16 GB FC oder 25 GbE Kabel für Mezzanine-Karten (abhängig von der Bestellung)
RJ-45 (je nach Bestellung)	X6585-R6 (112-00291), 3 m X6562-R6 (112-00196), 5 m		Managementnetzwerk
Micro-USB-Konsolenkabel	Keine Angabe		Verbindung über die Konsole, die während der Software-Einrichtung verwendet wird, wenn Laptop oder Konsole die Netzwerkerkennung nicht unterstützt.
Stromkabel	Keine Angabe		System einschalten

4. Lesen Sie den *NetApp Leitfaden zur ONTAP-Konkuratierung* und sammeln Sie die in diesem Leitfaden aufgeführten Informationen.

   "ONTAP Konfigurationsleitfaden"

Schritt 2: Installieren Sie die Hardware

Sie müssen das System je nach Bedarf in einem 4-Säulen-Rack oder NetApp Systemschrank installieren.

Schritte

1. Installieren Sie die Schienensatz nach Bedarf.
2. Installieren und sichern Sie das System anhand der im Schienensatz enthaltenen Anweisungen.

> Sie müssen sich der Sicherheitsbedenken im Zusammenhang mit dem Gewicht des Systems bewusst sein.

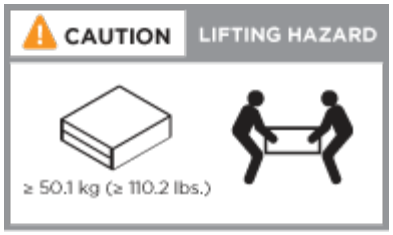

3. Schließen Sie Kabelmanagement-Geräte (wie abgebildet) an.

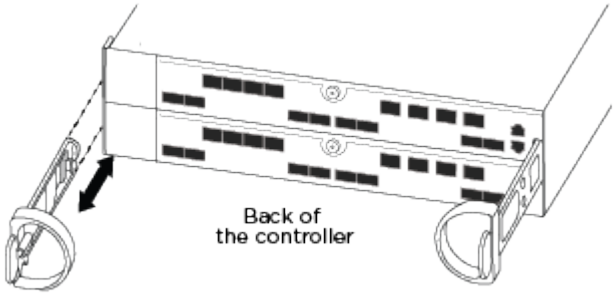

4. Bringen Sie die Blende auf die Vorderseite des Systems an.

Schritt 3: Controller mit Ihrem Netzwerk verbinden

Sie können die Controller mithilfe der Switch-freien Cluster-Methode mit zwei Nodes oder des Cluster Interconnect-Netzwerks mit dem Netzwerk verkabeln.

> Wenn die Port-Etiketten auf der Karte nicht sichtbar sind, überprüfen Sie die Ausrichtung der Karteninstallation (der PCIe-Steckersockel befindet sich auf der linken Seite des Kartensteckplatzes in den A400 und FAS8300/8700), und suchen Sie dann nach der Karte, und suchen Sie im nach der Teilenummer "NetApp Hardware Universe" Für eine Grafik der Blende, in der die Port-Bezeichnungen angezeigt werden. Die Teilenummer der Karte kann über gefunden werden `sysconfig -a` Befehl oder auf der Packliste des Systems.

Option 1: Verkabeln eines 2-Node-Clusters ohne Switches

Die optionalen Daten-Ports, optionalen NIC-Karten und Management-Ports der Controller-Module werden mit Switches verbunden. Die Cluster Interconnect- und HA-Ports sind an beiden Controller-Modulen verkabelt.

Sie müssen sich an den Netzwerkadministrator wenden, um Informationen über das Anschließen des Systems an die Switches zu erhalten.

Achten Sie beim Einsetzen der Kabel in die Anschlüsse darauf, die Richtung der Kabelabziehlaschen zu überprüfen. Die Kabelabziehlaschen sind für alle Onboard-Ports und nach unten für Erweiterungskarten (NIC) vorgesehen.

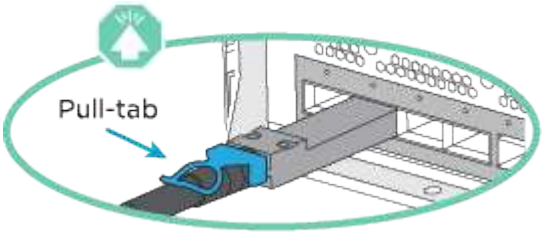

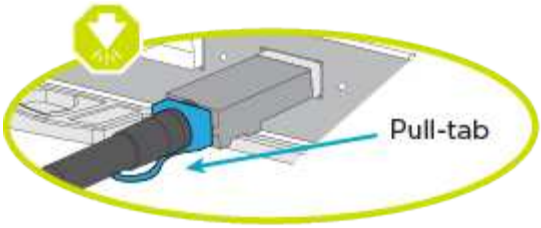

Wenn Sie den Anschluss einsetzen, sollten Sie das Gefühl haben, dass er einrasten kann. Wenn Sie nicht das Gefühl haben, dass er klickt, entfernen Sie ihn, drehen Sie ihn um und versuchen Sie es erneut.

Schritte

1. Verwenden Sie die Animation oder Abbildung, um die Verkabelung zwischen den Controllern und den Switches abzuschließen:

   Animation – 2-Node-Cluster-Verkabelung ohne Switches

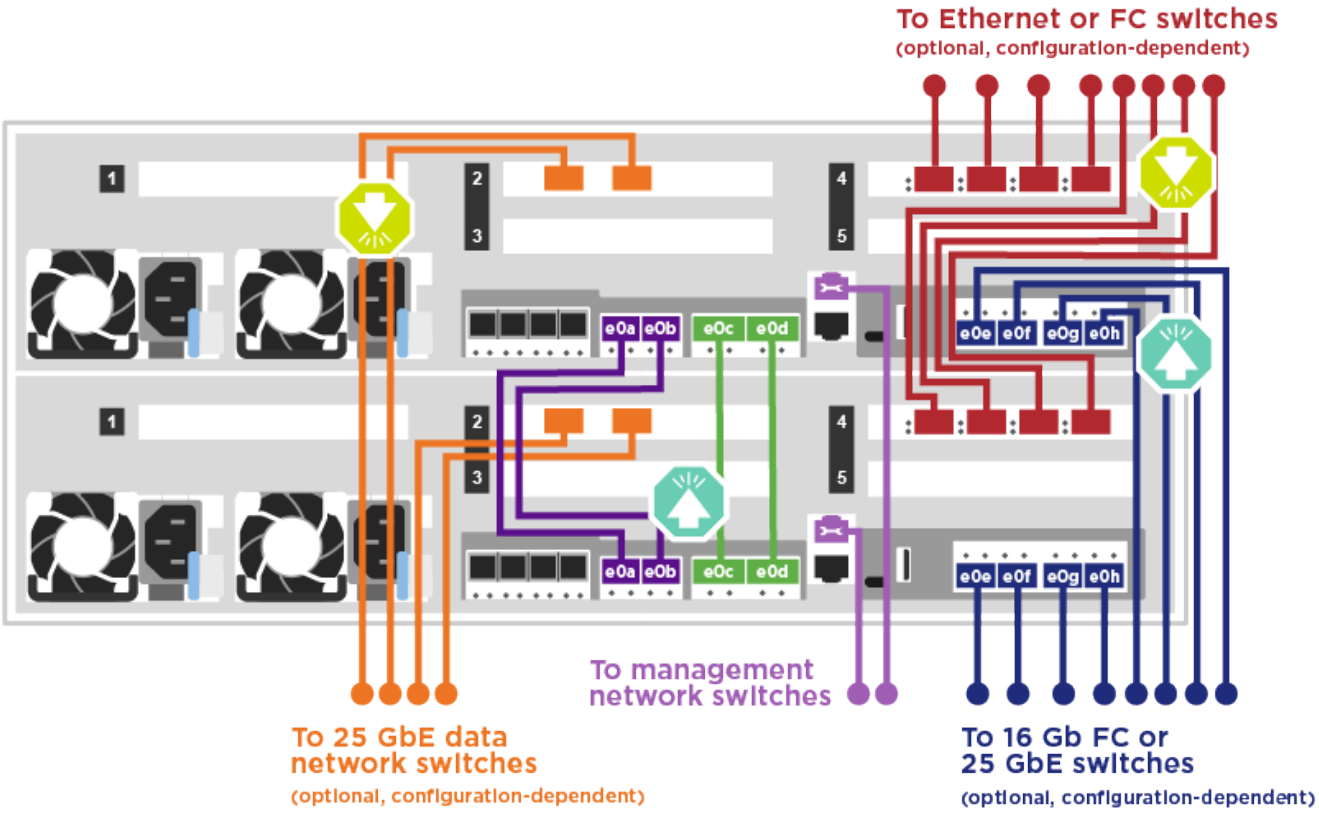

2. Gehen Sie zu Schritt 4: Controller mit Laufwerk-Shelfs verkabeln Anleitung zur Verkabelung des Festplatten-Shelf

Option 2: Kabel ein geschalteter Cluster

Die optionalen Daten-Ports, optionale NIC-Karten, Mezzanine-Karten und Management-Ports der Controller-Module sind mit den Switches verbunden. Die Cluster Interconnect- und HA-Ports sind mit dem Cluster/HA-Switch verbunden.

Sie müssen sich an den Netzwerkadministrator wenden, um Informationen über das Anschließen des Systems an die Switches zu erhalten.

Achten Sie beim Einsetzen der Kabel in die Anschlüsse darauf, die Richtung der Kabelabziehlaschen zu überprüfen. Die Kabelabziehlaschen sind für alle Onboard-Ports und nach unten für Erweiterungskarten (NIC) vorgesehen.

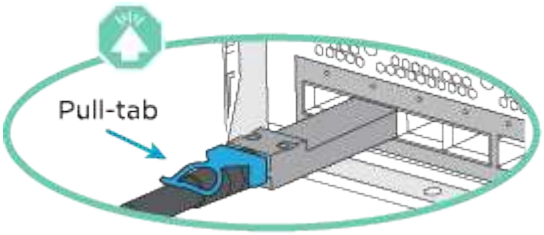

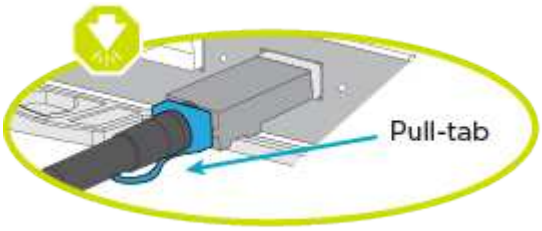

Wenn Sie den Anschluss einsetzen, sollten Sie das Gefühl haben, dass er einrasten kann. Wenn Sie nicht das Gefühl haben, dass er klickt, entfernen Sie ihn, drehen Sie ihn um und versuchen Sie es erneut.

Schritte

1. Verwenden Sie die Animation oder Abbildung, um die Verkabelung zwischen den Controllern und den Switches abzuschließen:

   Animation - Switch Cluster Verkabelung

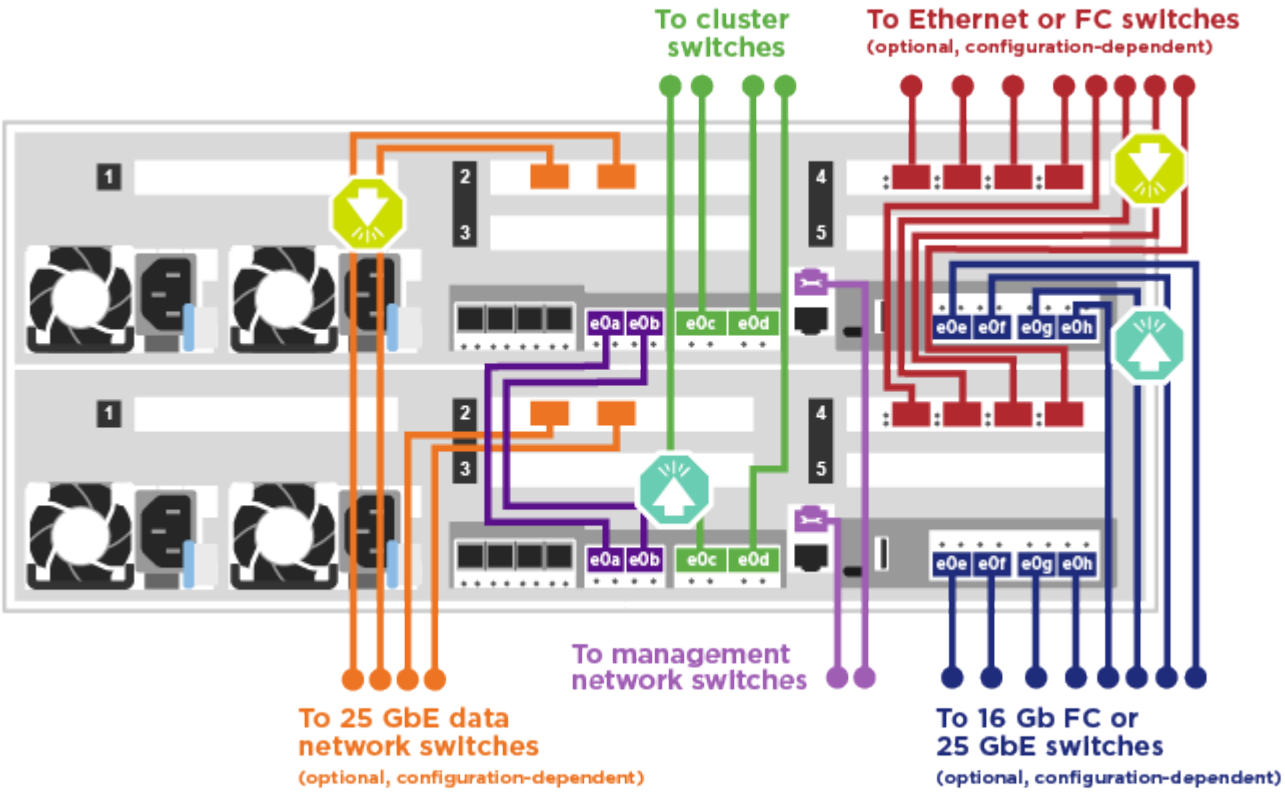

2. Gehen Sie zu Schritt 4: Controller mit Laufwerk-Shelfs verkabeln Anleitung zur Verkabelung des Festplatten-Shelf

Schritt 4: Controller mit Laufwerk-Shelfs verkabeln

Option 1: Controller mit SAS-Laufwerk-Shelfs verkabeln

Sie müssen jeden Controller mit den IOM-Modulen an beiden SAS-Laufwerk-Shelfs verkabeln.

Prüfen Sie unbedingt den Abbildungspfeil, um die richtige Ausrichtung des Kabelanschlusses zu prüfen. Die Kabelabziehlasche für das DS224-C ist nach unten.

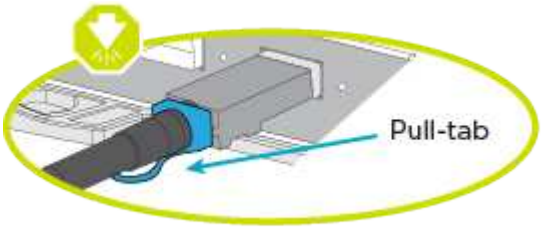

> Wenn Sie den Anschluss einsetzen, sollten Sie das Gefühl haben, dass er einrasten kann. Wenn Sie nicht das Gefühl haben, dass er klickt, entfernen Sie ihn, drehen Sie ihn um und versuchen Sie es erneut.

Schritte

1. Verwenden Sie die folgende Animation oder Illustration, um Ihre Controller mit zwei Laufwerk-Shelfs zu verkabeln.

   Animation – Verkabeln Sie die Controller mit SAS-Laufwerk-Shelfs

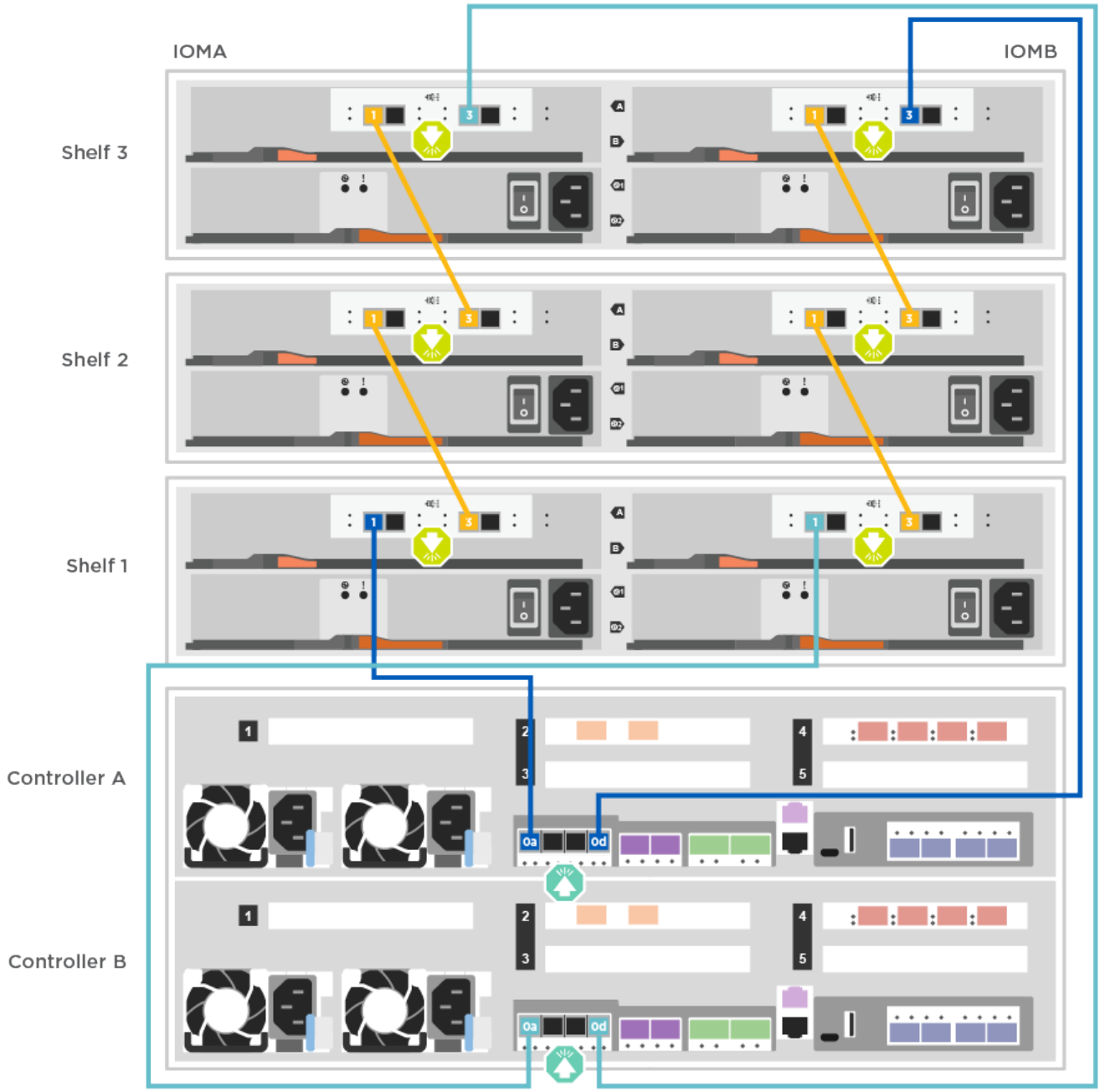

2. Gehen Sie zu Schritt 5: System-Setup und -Konfiguration abschließen Zum Abschließen der Einrichtung und Konfiguration des Systems.

Schritt 5: System-Setup und -Konfiguration abschließen

Die Einrichtung und Konfiguration des Systems kann mithilfe der Cluster-Erkennung nur mit einer Verbindung zum Switch und Laptop abgeschlossen werden. Sie können auch direkt eine Verbindung zu einem Controller im System herstellen und dann eine Verbindung zum Management Switch herstellen.

Option 1: Abschluss der Systemeinrichtung und -Konfiguration bei aktivierter Netzwerkerkennung

Wenn die Netzwerkerkennung auf Ihrem Laptop aktiviert ist, können Sie das System mit der automatischen Cluster-Erkennung einrichten und konfigurieren.

Schritte

1. Mithilfe der folgenden Animation können Sie eine oder mehrere Laufwerk-Shelf-IDs festlegen:

   Animation: Legen Sie die Festplatten-Shelf-IDs fest

2. Schließen Sie die Stromkabel an die Controller-Netzteile an, und schließen Sie sie dann an Stromquellen auf verschiedenen Stromkreisen an.
3. Stellen Sie sicher, dass die Netzwerkerkennung auf Ihrem Laptop aktiviert ist.

   Weitere Informationen finden Sie in der Online-Hilfe Ihres Notebooks.

4. Schließen Sie Ihren Laptop mithilfe der folgenden Animation an den Management-Switch an.

   Animation - Verbinden Sie Ihren Laptop mit dem Management-Switch

5. Wählen Sie ein ONTAP-Symbol aus, um es zu ermitteln:

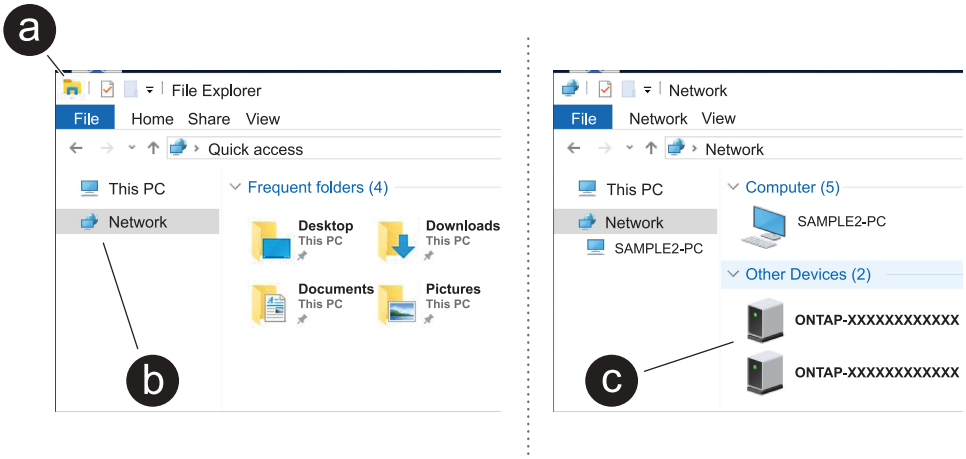

   a. Öffnen Sie Den Datei-Explorer.
   b. Klicken Sie im linken Fensterbereich auf **Netzwerk**, klicken Sie mit der rechten Maustaste und wählen Sie **Aktualisieren**.
   c. Doppelklicken Sie auf das ONTAP-Symbol, und akzeptieren Sie alle auf dem Bildschirm angezeigten Zertifikate.

   > XXXXX ist die Seriennummer des Systems für den Ziel-Node.

   System Manager wird geöffnet.

6. Mit der systemgesteuerten Einrichtung konfigurieren Sie das System anhand der im *NetApp ONTAP Configuration Guide* erfassten Daten.

   "ONTAP Konfigurationsleitfaden"

7. Richten Sie Ihr Konto ein und laden Sie Active IQ Config Advisor herunter:
   a. Melden Sie sich bei Ihrem bestehenden Konto an oder erstellen Sie ein Konto.

      "NetApp Support-Registrierung"

   b. Registrieren Sie das System.

"NetApp Produktregistrierung"

c. Laden Sie Active IQ Config Advisor herunter.

"NetApp Downloads: Config Advisor"

8. Überprüfen Sie den Systemzustand Ihres Systems, indem Sie Config Advisor ausführen.
9. Nachdem Sie die Erstkonfiguration abgeschlossen haben, finden Sie unter "ONTAP 9-Dokumentation" Informationen zum Konfigurieren zusätzlicher Funktionen in ONTAP.

Option 2: Abschluss der Systemeinrichtung und -Konfiguration, falls die Netzwerkerkennung nicht aktiviert ist

Wenn die Netzwerkerkennung auf Ihrem Laptop nicht aktiviert ist, müssen Sie die Konfiguration und das Setup mit dieser Aufgabe abschließen.

Schritte

1. Laptop oder Konsole verkabeln und konfigurieren:
   a. Stellen Sie den Konsolenport des Laptops oder der Konsole auf 115,200 Baud mit N-8-1 ein.

   > Informationen zur Konfiguration des Konsolenport finden Sie in der Online-Hilfe Ihres Laptops oder der Konsole.

   b. Verbinden Sie das Konsolenkabel mit dem Laptop oder der Konsole über das im Lieferumfang des Systems mitgelieferte Konsolenkabel, und verbinden Sie dann den Laptop mit dem Management Switch im Management-Subnetz.
   c. Weisen Sie dem Laptop oder der Konsole eine TCP/IP-Adresse zu. Verwenden Sie dabei eine Adresse, die sich im Management-Subnetz befindet.
2. Mithilfe der folgenden Animation können Sie eine oder mehrere Laufwerk-Shelf-IDs festlegen:

   Animation: Legen Sie die Festplatten-Shelf-IDs fest

3. Schließen Sie die Stromkabel an die Controller-Netzteile an, und schließen Sie sie dann an Stromquellen auf verschiedenen Stromkreisen an.

   FAS8300 und FAS8700 dargestellt.

   Animation - Schalten Sie die Controller ein

   > Das erste Booten kann bis zu acht Minuten dauern.

4. Weisen Sie einem der Nodes eine erste Node-Management-IP-Adresse zu.

Wenn das Managementnetzwerk DHCP enthält…	Dann…
Konfiguriert	Notieren Sie die IP-Adresse, die den neuen Controllern zugewiesen ist.

Wenn das Managementnetzwerk DHCP enthält…	Dann…
Nicht konfiguriert	a. Öffnen Sie eine Konsolensitzung mit PuTTY, einem Terminalserver oder dem entsprechenden Betrag für Ihre Umgebung. Überprüfen Sie die Online-Hilfe Ihres Laptops oder Ihrer Konsole, wenn Sie nicht wissen, wie PuTTY konfiguriert werden soll. b. Geben Sie die Management-IP-Adresse ein, wenn Sie dazu aufgefordert werden.

5. Konfigurieren Sie das Cluster unter System Manager auf Ihrem Laptop oder Ihrer Konsole:
   a. Rufen Sie die Node-Management-IP-Adresse im Browser auf.

      Das Format für die Adresse ist https://x.x.x.x.

   b. Konfigurieren Sie das System mit den im *NetApp ONTAP Configuration Guide* erfassten Daten.

      "ONTAP Konfigurationsleitfaden"

6. Richten Sie Ihr Konto ein und laden Sie Active IQ Config Advisor herunter:
   a. Melden Sie sich bei Ihrem bestehenden Konto an oder erstellen Sie ein Konto.

      "NetApp Support-Registrierung"

   b. Registrieren Sie das System.

      "NetApp Produktregistrierung"

   c. Laden Sie Active IQ Config Advisor herunter.

      "NetApp Downloads: Config Advisor"

7. Überprüfen Sie den Systemzustand Ihres Systems, indem Sie Config Advisor ausführen.
8. Nachdem Sie die Erstkonfiguration abgeschlossen haben, finden Sie unter "ONTAP 9-Dokumentation" Informationen zum Konfigurieren zusätzlicher Funktionen in ONTAP.

Wartung

Wartung von FAS8300 und FAS8700 Hardware

Warten Sie die Hardware Ihres FAS8300 und FAS8700 Speichersystems, um langfristige Zuverlässigkeit und optimale Leistung zu gewährleisten. Führen Sie regelmäßige Wartungsarbeiten durch, z. B. den Austausch defekter Komponenten, um Ausfallzeiten und Datenverlust zu vermeiden.

Bei den Wartungsverfahren wird davon ausgegangen, dass das Speichersystem FAS8300 und FAS8700

bereits als Speicherknoten in der ONTAP Umgebung bereitgestellt wurde.

Systemkomponenten

Für die Speichersysteme FAS8300 und FAS8700 können Sie Wartungsvorgänge an den folgenden Komponenten durchführen.

"Bootmedium – automatisierte Wiederherstellung"	Das Bootmedium speichert einen primären und einen sekundären Satz von ONTAP Imagedateien, die das Speichersystem zum Booten verwendet. Während der automatischen Wiederherstellung ruft das Speichersystem das Boot-Image vom Partnerknoten ab und führt automatisch die entsprechende Boot-Menüoption aus, um das Image auf Ihrem Ersatz-Boot-Medium zu installieren. Die automatische Wiederherstellung des Bootmediums wird nur in ONTAP 9.17.1 und höher unterstützt. Wenn Ihr Speichersystem eine frühere Version von ONTAP verwendet, verwenden Sie die "manuelle Boot-Wiederherstellung" .
"Bootmedium - manuelle Wiederherstellung"	Das Bootmedium speichert einen primären und einen sekundären Satz von ONTAP Imagedateien, die das Speichersystem zum Booten verwendet. Bei der manuellen Wiederherstellung starten Sie das Speichersystem von einem USB-Laufwerk und stellen das Dateisystem-Image und die Konfiguration manuell wieder her. Wenn Ihr Speichersystem ONTAP 9.17.1 oder höher ausführt, verwenden Sie die"automatisiertes Boot-Wiederherstellungsverfahren" .
"Caching-Modul"	Sie müssen das Caching-Modul des Controllers ersetzen, wenn Ihr System eine einzelne AutoSupport-Meldung (ASUP) registriert, dass das Modul offline gegangen ist.
"Chassis"	Das Chassis ist das physische Gehäuse, in dem alle Controller-Komponenten wie Controller-/CPU-Einheit, Stromversorgung und I/O-Vorgänge untergebracht sind
"Controller"	Ein Controller besteht aus einer Hauptplatine, Firmware und Software. Er steuert die Laufwerke und implementiert die ONTAP-Funktionen.
"DIMM"	Sie müssen ein DIMM (Dual-Inline-Speichermodul) ersetzen, wenn ein Speicherfehler vorliegt oder ein ausgefallenes DIMM vorliegt.
"Ventilator"	Der Lüfter kühlt den Controller.
"NVDIMM"	Das NVDIMM (Non-Volatile Dual in-Line Memory Module) verwaltet die Datenübertragung vom flüchtigen Speicher zum nichtflüchtigen Speicher und bewahrt die Datenintegrität im Falle eines Stromausfalls oder Systemabschalts.
"NVDIMM-Batterie"	Eine NVDIMM-Batterie ist für die Aufrechterhaltung der Stromversorgung des NVDIMM-Moduls verantwortlich.

"PCIe-Karte und Riser"	Eine PCIe-Karte (Peripheral Component Interconnect Express) ist eine Erweiterungskarte, die in den PCIe-Steckplatz auf der Hauptplatine oder in Riser-Karten eingesteckt wird, die in die Hauptplatine eingesteckt sind.
"Stromversorgung"	Ein Netzteil stellt eine redundante Stromversorgung in einem Controller Shelf bereit.
"Akku in Echtzeit"	Eine Echtzeituhr-Batterie bewahrt die Systemdaten und -Uhrzeitinformationen, wenn die Stromversorgung ausgeschaltet ist.

Bootmedium – automatisierte Wiederherstellung

Automatisierter Wiederherstellungsworkflow für Bootmedien – FAS8300 und FAS8700

Bei der automatischen Wiederherstellung des Boot-Images erkennt und wählt das System automatisch die entsprechende Boot-Menüoption aus. Es verwendet das Boot-Image auf dem Partnerknoten, um ONTAP auf dem Ersatz-Boot-Medium in Ihrem FAS8300 oder FAS8700 Speichersystem neu zu installieren.

Der automatisierte Boot-Medien-Wiederherstellungsprozess wird nur in ONTAP 9.17.1 und höher unterstützt. Wenn Ihr Speichersystem eine frühere Version von ONTAP verwendet, verwenden Sie die "manuelle Boot-Wiederherstellung" .

Überprüfen Sie zunächst die Anforderungen für den Austausch, fahren Sie den Controller herunter, ersetzen Sie das Startmedium, lassen Sie das System das Image wiederherstellen und überprüfen Sie die Systemfunktionalität.

1. **"Überprüfen Sie die Anforderungen der Startmedien"**

Überprüfen Sie die Anforderungen für den Austausch von Boot-Medien.

2. **"Fahren Sie den Controller herunter"**

Fahren Sie den Controller in Ihrem Storage-System herunter, wenn Sie die Boot-Medien austauschen müssen.

3. **"Ersetzen Sie das Startmedium"**

Entfernen Sie das fehlerhafte Startmedium aus dem Controllermodul und installieren Sie das Ersatz-Startmedium.

4. **"Stellen Sie das Image auf dem Startmedium wieder her"**

Stellen Sie das ONTAP-Image vom Partner-Controller wieder her.

5. **"Senden Sie das fehlerhafte Teil an NetApp zurück"**

Senden Sie das fehlerhafte Teil wie in den dem Kit beiliegenden RMA-Anweisungen beschrieben an NetApp

zurück.

Voraussetzungen für die automatische Wiederherstellung von Bootmedien – FAS8300 und FAS8700

Bevor Sie das Bootmedium in Ihrem FAS8300 oder FAS8700 austauschen, stellen Sie sicher, dass Sie die notwendigen Voraussetzungen für einen erfolgreichen Austausch erfüllen. Dazu gehört die Überprüfung, ob Sie über das richtige Ersatz-Bootmedium verfügen, die Bestätigung, dass der e0S-Port (e0M Wrench) am beeinträchtigten Controller nicht fehlerhaft ist, und die Feststellung, ob Onboard Key Manager (OKM) oder External Key Manager (EKM) aktiviert ist.

Der automatisierte Boot-Medien-Wiederherstellungsprozess wird nur in ONTAP 9.17.1 und höher unterstützt. Wenn Ihr Speichersystem eine frühere Version von ONTAP verwendet, verwenden Sie die "manuelle Boot-Wiederherstellung" .

- Sie müssen die ausgefallene Komponente durch eine FRU-Ersatz-Komponente ersetzen, die dieselbe Kapazität hat wie Sie von NetApp erhalten.
- Stellen Sie sicher, dass der e0M-Anschluss (Schraubenschlüssel) am beeinträchtigten Controller angeschlossen und nicht fehlerhaft ist.

  Der e0M-Port wird während des automatisierten Boot-Wiederherstellungsprozesses zur Kommunikation zwischen den beiden Controllern verwendet.

- Für OKM benötigen Sie die clusterweite Passphrase und auch die Sicherungsdaten.
- Für EKM benötigen Sie Kopien der folgenden Dateien vom Partnerknoten:
  - Datei /cfcard/kmip/servers.cfg.
  - Datei /cfcard/kmip/certs/Client.crt.
  - Datei /cfcard/kmip/certs/client.key.
  - Datei /cfcard/kmip/certs/CA.pem.
- Es ist wichtig, die Befehle auf den richtigen Controller anzuwenden, wenn Sie das beschädigte Startmedium ersetzen:
  - Der *beschädigte Controller* ist der Controller, an dem Sie Wartungsarbeiten durchführen.
  - Der *gesunde Controller* ist der HA-Partner des beeinträchtigten Controllers.

Wie es weiter geht

Nachdem Sie die Anforderungen für die Startmedien überprüft haben, können Sie "Fahren Sie den Controller herunter".

Fahren Sie den Controller für die automatische Wiederherstellung des Bootmediums herunter – FAS8300 und FAS8700

Fahren Sie den beeinträchtigten Controller in Ihrem FAS8300 oder FAS8700 Speichersystem herunter, um Datenverlust zu verhindern und die Systemstabilität beim Austausch des Startmediums sicherzustellen.

Der automatisierte Boot-Medien-Wiederherstellungsprozess wird nur in ONTAP 9.17.1 und höher unterstützt. Wenn Ihr Speichersystem eine frühere Version von ONTAP verwendet, verwenden Sie die "manuelle Boot-Wiederherstellung" .

Um den beeinträchtigten Controller herunterzufahren, müssen Sie den Status des Controllers bestimmen und gegebenenfalls den Controller übernehmen, damit der gesunde Controller weiterhin Daten aus dem beeinträchtigten Reglerspeicher bereitstellen kann.

Über diese Aufgabe

- Wenn Sie über ein SAN-System verfügen, müssen Sie Event-Meldungen) für den beeinträchtigten Controller SCSI Blade überprüft haben `cluster kernel-service show`. Mit dem `cluster kernel-service show` Befehl (im erweiterten Modus von priv) werden der Knotenname, der Node, der Verfügbarkeitsstatus dieses Node und der Betriebsstatus dieses Node angezeigt"Quorum-Status".

  Jeder Prozess des SCSI-Blades sollte sich im Quorum mit den anderen Nodes im Cluster befinden. Probleme müssen behoben werden, bevor Sie mit dem Austausch fortfahren.

- Wenn Sie über ein Cluster mit mehr als zwei Nodes verfügen, muss es sich im Quorum befinden. Wenn sich das Cluster nicht im Quorum befindet oder ein gesunder Controller FALSE anzeigt, um die Berechtigung und den Zustand zu erhalten, müssen Sie das Problem korrigieren, bevor Sie den beeinträchtigten Controller herunterfahren; siehe "Synchronisieren eines Node mit dem Cluster".

Schritte

1. Wenn AutoSupport aktiviert ist, unterdrücken Sie die automatische Erstellung eines Cases durch Aufrufen einer AutoSupport Meldung:

   ```
   system node autosupport invoke -node * -type all -message MAINT=<# of hours>h
   ```

   Die folgende AutoSupport Meldung unterdrückt die automatische Erstellung von Cases für zwei Stunden:

   ```
   cluster1:> system node autosupport invoke -node * -type all -message MAINT=2h
   ```

2. Automatische Rückgabe deaktivieren:

   a. Geben Sie den folgenden Befehl von der Konsole des fehlerfreien Controllers ein:

      ```
      storage failover modify -node local -auto-giveback false
      ```

   b. Eingeben `y` wenn die Eingabeaufforderung *Möchten Sie die automatische Rückgabe deaktivieren?* angezeigt wird

3. Nehmen Sie den beeinträchtigten Controller zur LOADER-Eingabeaufforderung:

Wenn der eingeschränkte Controller angezeigt wird…	Dann…
Die LOADER-Eingabeaufforderung	Fahren Sie mit dem nächsten Schritt fort.
Warten auf Giveback…	Drücken Sie Strg-C, und antworten Sie dann `y` Wenn Sie dazu aufgefordert werden.

Wenn der eingeschränkte Controller angezeigt wird…	Dann…
Eingabeaufforderung für das System oder Passwort	Übernehmen oder stoppen Sie den beeinträchtigten Regler von der gesunden Steuerung: `storage failover takeover -ofnode` *`impaired_node_name`* `-halt` *`true`* Der Parameter *-stop true* führt Sie zur Loader-Eingabeaufforderung.

Wie es weiter geht

Nach dem Herunterfahren des außer Betrieb genommenen Controllers, Sie "Ersetzen Sie das Startmedium".

Ersetzen Sie das Startmedium für die automatische Startwiederherstellung – FAS8300 und FAS8700

Das Bootmedium in Ihrem FAS8300 oder FAS8700 System speichert wichtige Firmware- und Konfigurationsdaten. Der Austauschvorgang umfasst das Entfernen und Öffnen des Controllermoduls, das Entfernen des beschädigten Startmediums, das Installieren des Ersatz-Startmediums im Controllermodul und die anschließende Neuinstallation des Controllermoduls.

Der automatisierte Boot-Medien-Wiederherstellungsprozess wird nur in ONTAP 9.17.1 und höher unterstützt. Wenn Ihr Speichersystem eine frühere Version von ONTAP verwendet, verwenden Sie die "manuelle Boot-Wiederherstellung" .

Das Startmedium befindet sich im Controllermodul unter dem Luftkanal und ist zugänglich, indem das Controllermodul aus dem System entfernt wird.

Schritte

1. Wenn Sie nicht bereits geerdet sind, sollten Sie sich richtig Erden.
2. Lösen Sie die Netzkabelhalter, und ziehen Sie anschließend die Kabel von den Netzteilen ab.
3. Lösen Sie den Haken- und Schlaufenriemen, mit dem die Kabel am Kabelführungsgerät befestigt sind, und ziehen Sie dann die Systemkabel und SFPs (falls erforderlich) vom Controller-Modul ab, um zu verfolgen, wo die Kabel angeschlossen waren.

   Lassen Sie die Kabel im Kabelverwaltungs-Gerät so, dass bei der Neuinstallation des Kabelverwaltungsgeräts die Kabel organisiert sind.

4. Entfernen Sie das Kabelführungs-Gerät aus dem Controller-Modul und legen Sie es beiseite.
5. Drücken Sie beide Verriegelungsriegel nach unten, und drehen Sie dann beide Verriegelungen gleichzeitig nach unten.

   Das Controller-Modul wird leicht aus dem Chassis entfernt.

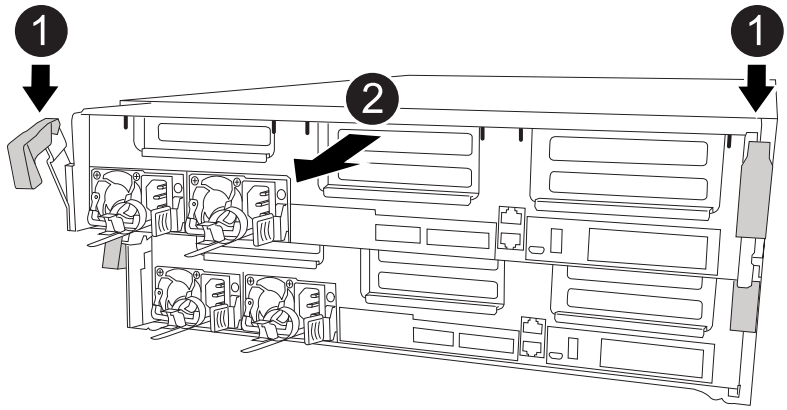

1	Verriegelungsriegel
2	Der Controller bewegt sich leicht aus dem Chassis

6. Schieben Sie das Controller-Modul aus dem Gehäuse.

   Stellen Sie sicher, dass Sie die Unterseite des Controller-Moduls unterstützen, während Sie es aus dem Gehäuse schieben.

7. Stellen Sie das Controller-Modul auf eine stabile, flache Oberfläche.
8. Öffnen Sie den Luftkanal:

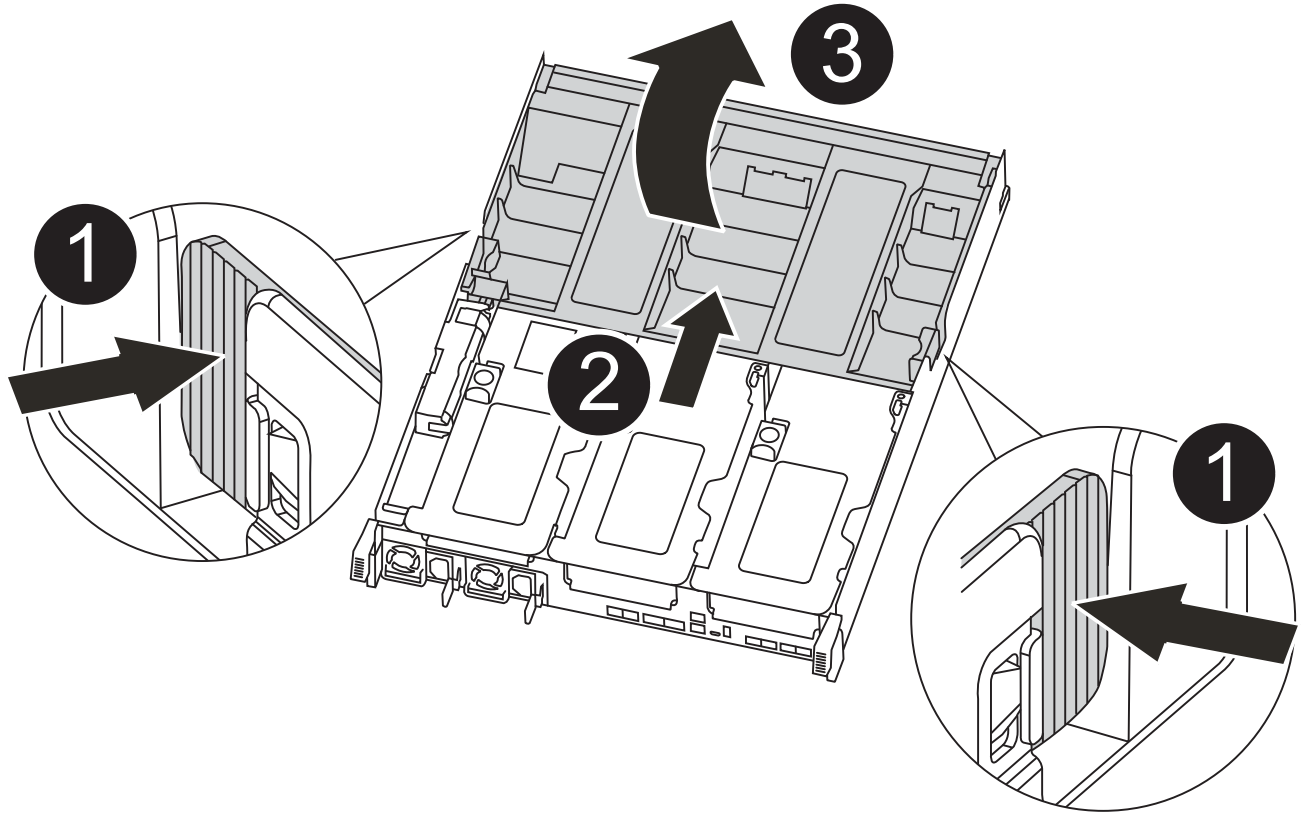

1	Verriegelungslaschen
2	Schieben Sie den Luftkanal zur Rückseite der Steuerung
3	Luftkanal nach oben drehen

a. Drücken Sie die Verriegelungslaschen an den Seiten des Luftkanals in Richtung der Mitte des Controller-Moduls.

b. Schieben Sie den Luftkanal zur Rückseite des Controller-Moduls, und drehen Sie ihn dann nach oben in seine vollständig geöffnete Position.

9. Suchen und entfernen Sie die Startmedien aus dem Controller-Modul:

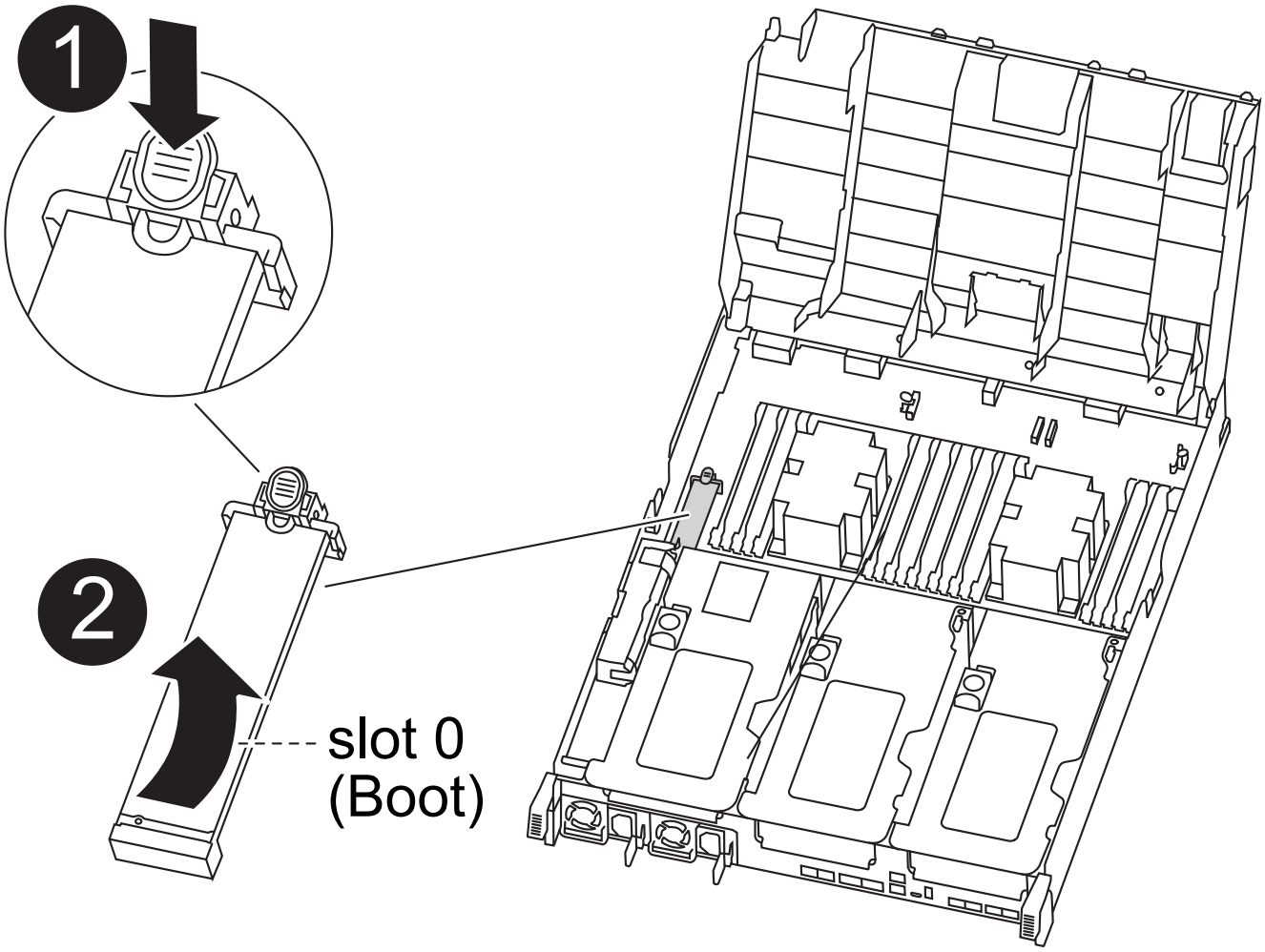

1	Drücken Sie die blaue Taste
2	Startmedien nach oben drehen und aus dem Sockel entfernen

a. Drücken Sie die blaue Taste am Ende des Startmediums, bis der Lip auf dem Boot-Medium die blaue Taste löscht.

b. Drehen Sie das Startmedium nach oben, und ziehen Sie das Startmedium vorsichtig aus dem Sockel.

10. Richten Sie die Kanten des Ersatzstartmediums an der Buchse des Boot-Mediums aus, und schieben Sie ihn dann vorsichtig in die Buchse.

11. Überprüfen Sie die Startmedien, um sicherzustellen, dass sie ganz und ganz in der Steckdose sitzt.

    Entfernen Sie gegebenenfalls die Startmedien, und setzen Sie sie wieder in den Sockel ein.

12. Sperren Sie das Boot-Medium:

    a. Drehen Sie das Startmedium nach unten zur Hauptplatine.

    b. Platzieren Sie einen Finger am Ende des Startmediums mit der blauen Taste und drücken Sie das Bootmedium-Ende nach unten, um die blaue Verriegelungstaste zu berühren.

    c. Heben Sie beim Drücken auf die Startmedien die blaue Verriegelungstaste an, um die Boot-Medien zu verriegeln.

13. Schließen Sie den Luftkanal.

Wie es weiter geht

Nach dem physischen Austausch der gestörten Startmedien, "Stellen Sie das ONTAP-Image vom Partner-Node wieder her".

Automatisierte Boot-Medienwiederherstellung vom Partnerknoten – FAS8300 und FAS8700

Nachdem Sie das neue Boot-Mediengerät in Ihrem FAS8300 oder FAS8700 System installiert haben, können Sie den automatisierten Boot-Medienwiederherstellungsprozess starten, um die Konfiguration vom Partnerknoten wiederherzustellen. Während des Wiederherstellungsprozesses prüft das System, ob die Verschlüsselung aktiviert ist und ermittelt den verwendeten Schlüsselverschlüsselungstyp. Wenn die Schlüsselverschlüsselung aktiviert ist, führt Sie das System durch die entsprechenden Schritte zur Wiederherstellung.

Der automatisierte Boot-Medien-Wiederherstellungsprozess wird nur in ONTAP 9.17.1 und höher unterstützt. Wenn Ihr Speichersystem eine frühere Version von ONTAP verwendet, verwenden Sie die "manuelle Boot-Wiederherstellung" .

Bevor Sie beginnen

- Für OKM benötigen Sie die clusterweite Passphrase und auch die Sicherungsdaten.
- Für EKM benötigen Sie Kopien der folgenden Dateien vom Partnerknoten:
  - Datei /cfcard/kmip/servers.cfg.
  - Datei /cfcard/kmip/certs/Client.crt.
  - Datei /cfcard/kmip/certs/client.key.
  - Datei /cfcard/kmip/certs/CA.pem.

Schritte

1. Geben Sie an der Loader-Eingabeaufforderung den Befehl ein:

```
boot_recovery -partner
```

Auf dem Bildschirm wird die folgende Meldung angezeigt:

```
Starting boot media recovery (BMR) process. Press Ctrl-C to abort…
```

2. Überwachen Sie den Wiederherstellungsprozess für die Installation der Startmedien.

   Der Vorgang ist abgeschlossen und zeigt die `Installation complete` Meldung an.

3. Das System prüft nach Verschlüsselung und Verschlüsselungstyp und zeigt eine von zwei Meldungen an. Je nachdem, welche Meldung angezeigt wird, führen Sie eine der folgenden Aktionen durch:

   > Gelegentlich kann der Prozess möglicherweise nicht erkennen, ob der Schlüsselmanager auf dem System konfiguriert ist. Es wird eine Fehlermeldung angezeigt, gefragt, ob Key Manager für das System konfiguriert ist, und dann gefragt, welcher Schlüsselmanager konfiguriert ist. Der Vorgang wird fortgesetzt, nachdem Sie das Problem behoben haben.

Beispiel für Eingabeaufforderungen zum Suchen von Konfigurationsfehlern anzeigen

```
Error when fetching key manager config from partner ${partner_ip}:
${status}

Has key manager been configured on this system

Is the key manager onboard
```

Wenn diese Meldung angezeigt wird…	Tun Sie das…
`key manager is not configured. Exiting.`	Verschlüsselung ist nicht auf dem System installiert. Führen Sie folgende Schritte aus: a. Melden Sie sich beim Node an, wenn die Anmeldeaufforderung angezeigt wird, und geben Sie den Speicher zurück: `storage failover giveback -ofnode` *`impaired_node_name`* b. Fahren Sie mit Schritt 5 fort, um das automatische Giveback zu aktivieren, falls es deaktiviert wurde.
`key manager is configured.`	Fahren Sie mit Schritt 4 fort, um den entsprechenden Schlüsselmanager wiederherzustellen. Der Knoten greift auf das Startmenü zu und führt Folgendes aus: • Option 10 für Systeme mit Onboard Key Manager (OKM). • Option 11 für Systeme mit externem Key Manager (EKM).

4. Wählen Sie den entsprechenden Wiederherstellungsvorgang für den Schlüsselmanager aus.

Onboard Key Manager (OKM)

Wenn OKM erkannt wird, zeigt das System die folgende Meldung an und beginnt mit der Ausführung der Startmenüoption 10.

```
key manager is configured.
Entering Bootmenu Option 10...

This option must be used only in disaster recovery procedures. Are
you sure? (y or n):
```

a. Geben Sie an der Eingabeaufforderung ein `Y`, um zu bestätigen, dass Sie den OKM-Wiederherstellungsprozess starten möchten.

b. Geben Sie bei der entsprechenden Aufforderung Folgendes ein:

   i. Die Passphrase

   ii. Die Passphrase erneut, wenn Sie zur Bestätigung aufgefordert werden

   iii. Sicherungsdaten für den integrierten Schlüsselmanager

   Beispiel für Eingabeaufforderungen für Passphrasen und Sicherungsdaten anzeigen

```
Enter the passphrase for onboard key management:
-----BEGIN PASSPHRASE-----
<passphrase_value>
-----END PASSPHRASE-----
Enter the passphrase again to confirm:
-----BEGIN PASSPHRASE-----
<passphrase_value>
-----END PASSPHRASE-----
Enter the backup data:
-----BEGIN BACKUP-----
<passphrase_value>
-----END BACKUP-----
```

c. Überwachen Sie den Recovery-Prozess weiterhin, wenn die entsprechenden Dateien vom Partner-Node wiederhergestellt werden.

   Nach Abschluss der Wiederherstellung wird der Node neu gebootet. Die folgenden Meldungen weisen auf eine erfolgreiche Wiederherstellung hin:

```
Trying to recover keymanager secrets....
Setting recovery material for the onboard key manager
Recovery secrets set successfully
Trying to delete any existing km_onboard.keydb file.

Successfully recovered keymanager secrets.
```

d. Wenn der Node neu gebootet wird, überprüfen Sie, ob die Boot-Medien erfolgreich wiederhergestellt wurden, indem Sie bestätigen, dass das System wieder online und funktionsfähig ist.

e. Stellen Sie den funktionsbeeinträchtigten Controller wieder in den Normalbetrieb ein, indem Sie den Speicher zurückgeben:

   ```
   storage failover giveback -ofnode impaired_node_name
   ```

f. Nachdem der Partner-Node vollständig eingerichtet ist und Daten bereitstellt, synchronisieren Sie die OKM-Schlüssel über das Cluster hinweg.

   ```
   security key-manager onboard sync
   ```

Externer Schlüsselmanager (EKM)

Wenn EKM erkannt wird, zeigt das System die folgende Meldung an und beginnt mit der Ausführung der Startmenüoption 11.

```
key manager is configured.
Entering Bootmenu Option 11...
```

a. Der nächste Schritt hängt davon ab, welche Version von ONTAP auf Ihrem System ausgeführt wird:

Wenn Ihr System ausgeführt wird…	Tun Sie das…
ONTAP 9.16.0	i. Drücken Sie `Ctlr-C`, um die Startmenüoption 11 zu verlassen. ii. Drücken Sie `Ctlr-C`, um den EKM-Konfigurationsvorgang zu beenden und zum Startmenü zurückzukehren. iii. Wählen Sie die Startmenüoption 8. iv. Booten Sie den Node neu. Wenn festgelegt ist, wird der Node neu gebootet, `AUTOBOOT` und er verwendet die Konfigurationsdateien vom Partner-Node. Wenn `AUTOBOOT` nicht festgelegt ist, geben Sie den entsprechenden Boot-Befehl ein. Der Node wird neu gebootet, und die Konfigurationsdateien vom Partner-Node werden verwendet. v. Starten Sie den Knoten neu, so dass EKM die Startmedienpartition schützt. vi. Fahren Sie mit Schritt c. fort
ONTAP 9.16.1 und höher	Fahren Sie mit dem nächsten Schritt fort.

b. Geben Sie die folgende EKM-Konfigurationseinstellung ein, wenn Sie dazu aufgefordert werden:

Aktion	Beispiel

Geben Sie den Inhalt des Clientzertifikats aus der Datei ein `/cfcard/kmip/certs/client.crt`.	**Zeigt ein Beispiel für den Inhalt des Clientzertifikats an**
	
	`-----BEGIN CERTIFICATE-----`
	`<certificate_value>`
	`-----END CERTIFICATE-----`

Aktion	Beispiel

Geben Sie den Inhalt der Client-Schlüsseldatei aus der Datei ein `/cfcard/kmip/certs/client.key`.	**Beispiel für den Inhalt der Schlüsseldatei des Clients anzeigen**
	`-----BEGIN RSA PRIVATE KEY-----`
	`<key_value>`
	`-----END RSA PRIVATE KEY-----`

Geben Sie den/die KMIP-Server-CA(s)-Dateiinhalt aus der Datei ein `/cfcard/kmip/certs/CA.pem`.	**Beispiel für Dateiinhalte des KMIP-Servers anzeigen**
	`-----BEGIN CERTIFICATE-----`
	`<KMIP_certificate_CA_value>`
	`-----END CERTIFICATE-----`

Aktion	Beispiel

Geben Sie den Inhalt der Serverkonfigurationsdatei aus der Datei ein `/cfcard/kmip/servers.cfg`.	**Beispiel für den Inhalt der Serverkonfigurationsdatei anzeigen**
	`xxx.xxx.xxx.xxx:5696.host=xxx.xxx.xxx.xxx`
	`xxx.xxx.xxx.xxx:5696.port=5696`
	`xxx.xxx.xxx.xxx:5696.trusted_file=/cfcard/kmip/certs/CA.pem`
	`xxx.xxx.xxx.xxx:5696.protocol=KMIP1_4`
	`1xxx.xxx.xxx.xxx:5696.timeout=25`
	`xxx.xxx.xxx.xxx:5696.nbio=1`
	`xxx.xxx.xxx.xxx:5696.cert_file=/cfcard/kmip/certs/client.crt`
	`xxx.xxx.xxx.xxx:5696.key_file=/cfcard/kmip/certs/client.key`
	`xxx.xxx.xxx.xxx:5696.ciphers="TLSv1.2:kRSA:!CAMELLIA:!IDEA:!RC2:!RC4:!SEED:!eNULL:!aNULL"`
	`xxx.xxx.xxx.xxx:5696.verify=true`
	`xxx.xxx.xxx.xxx:5696.netapp_keystore_uuid=<id_value>`

Aktion	Beispiel
Geben Sie bei der entsprechenden Aufforderung die ONTAP-Cluster-UUID des Partners ein. Sie können die Cluster-UUID vom Partnerknoten aus überprüfen, indem Sie Folgendes verwenden: `cluster identify show` Befehl.	**Beispiel für eine ONTAP-Cluster-UUID anzeigen** ``` Notice: bootarg.mgwd.cluster_uuid is not set or is empty. Do you know the ONTAP Cluster UUID? {y/n} y Enter the ONTAP Cluster UUID: <cluster_uuid_value> System is ready to utilize external key manager(s). ```

Aktion	Beispiel

Wenn Sie dazu aufgefordert werden, geben Sie die temporäre Netzwerkschnittstelle und die Einstellungen für den Knoten ein.
 	
Sie müssen Folgendes eingeben:
 	
i. Die IP-Adresse für den Port
ii. Die Netzmaske für den Port
iii. Die IP-Adresse des Standard-Gateways
	Beispiel für eine temporäre Netzwerkeinstellung anzeigen
	
	`In order to recover key information, a temporary network interface needs to be configured.`
	
	`Select the network port you want to use (for example, 'e0a') e0M`
	
	`Enter the IP address for port : xxx.xxx.xxx.xxx`
	`Enter the netmask for port : xxx.xxx.xxx.xxx`
	`Enter IP address of default gateway: xxx.xxx.xxx.xxx`
	`Trying to recover keys from key servers....`
	`[discover_versions]`
	`[status=SUCCESS reason= message=]`

c. Je nachdem, ob der Schlüssel erfolgreich wiederhergestellt wurde, führen Sie eine der folgenden Aktionen durch:

   - Wenn Sie sehen `kmip2_client: Successfully imported the keys from external key server: xxx.xxx.xxx.xxx:5696` In der Ausgabe wurde die EKM-Konfiguration erfolgreich wiederhergestellt.

     Der Prozess versucht, die entsprechenden Dateien vom Partnerknoten wiederherzustellen und startet den Knoten neu. Fahren Sie mit Schritt d fort.

   - Wenn der Schlüssel nicht erfolgreich wiederhergestellt werden kann, wird das System angehalten und zeigt an, dass der Schlüssel nicht wiederhergestellt werden konnte. Die Fehler- und Warnmeldungen werden angezeigt. Sie müssen den Wiederherstellungsprozess erneut ausführen:

     ```
     boot_recovery -partner
     ```

Zeigt ein Beispiel für Fehler und Warnmeldungen bei der Schlüsselwiederherstellung an

```
ERROR: kmip_init: halting this system with encrypted mroot...
WARNING: kmip_init: authentication keys might not be
available.
*******************************************************
*                A T T E N T I O N                    *
*                                                     *
*       System cannot connect to key managers.        *
*                                                     *
*******************************************************
ERROR: kmip_init: halting this system with encrypted mroot...
.
Terminated

Uptime: 11m32s
System halting...

LOADER-B>
```

d. Wenn der Node neu gebootet wird, überprüfen Sie, ob die Boot-Medien erfolgreich wiederhergestellt wurden, indem Sie bestätigen, dass das System wieder online und funktionsfähig ist.

e. Wiederherstellung des normalen Betriebs des Controllers durch Zurückgeben des Speichers:

   `storage failover giveback -ofnode impaired_node_name`

5. Wenn die automatische Rückübertragung deaktiviert wurde, aktivieren Sie sie erneut:

   `storage failover modify -node local -auto-giveback true`

6. Wenn AutoSupport aktiviert ist, stellen Sie die automatische Fallerstellung wieder her:

   `system node autosupport invoke -node * -type all -message MAINT=END`

Wie es weiter geht

Nachdem Sie das ONTAP-Image wiederhergestellt haben und der Node ausgeführt wurde und Daten bereitstellt, können Sie "Geben Sie das fehlerhafte Teil an NetApp zurück".

Senden Sie das fehlerhafte Bootmedium an NetApp zurück – FAS8300 und FAS8700

Wenn eine Komponente in Ihrem FAS8300 oder FAS8700 System ausfällt, senden Sie das ausgefallene Teil an NetApp zurück. Siehe die "Rückgabe und Austausch von Teilen" Seite für weitere Informationen.

Bootmedium - manuelle Wiederherstellung

Workflow zur manuellen Wiederherstellung des Bootmediums – FAS8300 und FAS8700

Beginnen Sie mit dem Ersetzen des Startmediums in Ihrem FAS8300 Speichersystem, indem Sie die Anforderungen für den Austausch überprüfen, den Verschlüsselungsstatus prüfen, den Controller herunterfahren, das Startmedium ersetzen, das Wiederherstellungsimage starten, die Verschlüsselung wiederherstellen und die Systemfunktionalität überprüfen.

Wenn Ihr Speichersystem ONTAP 9.17.1 oder höher ausführt, verwenden Sie die"automatisiertes Boot-Wiederherstellungsverfahren" . Wenn auf Ihrem System eine frühere Version von ONTAP ausgeführt wird, müssen Sie das manuelle Boot-Wiederherstellungsverfahren verwenden.

1. **"Überprüfen Sie die Anforderungen der Startmedien"**

Überprüfen Sie die Anforderungen für den Austausch des Startmediums.

2. **"Prüfen Sie die Unterstützung und den Status der Verschlüsselungsschlüssel"**

Prüfen Sie, ob der Sicherheitsschlüsselmanager aktiviert oder die Laufwerke verschlüsselt sind.

3. **"Fahren Sie den Controller herunter"**

Fahren Sie den Controller herunter, wenn Sie die Boot-Medien austauschen müssen.

4. **"Ersetzen Sie das Startmedium"**

Entfernen Sie das fehlerhafte Startmedium aus dem Systemverwaltungsmodul, installieren Sie das Ersatz-Startmedium, und übertragen Sie dann ein ONTAP-Image mithilfe eines USB-Flashlaufwerks.

5. **"Starten Sie das Recovery-Image"**

Starten Sie das ONTAP-Image vom USB-Laufwerk, stellen Sie das Dateisystem wieder her und überprüfen Sie die Umgebungsvariablen.

6. **"Wiederherstellung der Verschlüsselung"**

Stellen Sie die Konfiguration des integrierten Schlüsselmanagers oder des externen Schlüsselmanagers über das ONATP Startmenü wieder her.

7. **"Senden Sie das fehlerhafte Teil an NetApp zurück"**

Senden Sie das fehlerhafte Teil wie in den dem Kit beiliegenden RMA-Anweisungen beschrieben an NetApp zurück.

Voraussetzungen für die manuelle Wiederherstellung per Bootmedium – FAS8300 und FAS8700

Stellen Sie vor dem Austausch des Bootmediums in Ihrem FAS8300 oder FAS8700 -System sicher, dass Sie die notwendigen Voraussetzungen für einen erfolgreichen Austausch erfüllen. Stellen Sie dazu sicher, dass Sie über einen USB-Stick mit ausreichend Speicherplatz verfügen und dass Sie das richtige Ersatz-Bootmedium verwenden.

Wenn Ihr Speichersystem ONTAP 9.17.1 oder höher ausführt, verwenden Sie die"automatisiertes Boot-Wiederherstellungsverfahren" . Wenn auf Ihrem System eine frühere Version von ONTAP ausgeführt wird, müssen Sie das manuelle Boot-Wiederherstellungsverfahren verwenden.

USB-Speicherstick

- Stellen Sie sicher, dass Sie einen USB-Stick haben, der auf FAT32 formatiert ist.
- Der USB-Stick muss über ausreichend Speicherkapazität verfügen, um die `image_xxx.tgz` Datei.

Dateivorbereitung

Kopieren Sie die `image_xxx.tgz` Datei auf den USB-Stick. Diese Datei wird verwendet, wenn Sie das ONTAP Image mit dem USB-Stick übertragen.

Komponentenaustausch

Ersetzen Sie die ausgefallene Komponente durch die von NetApp bereitgestellte Ersatzkomponente.

Controller-Identifikation

Es ist wichtig, die Befehle auf den richtigen Controller anzuwenden, wenn Sie das beschädigte Startmedium ersetzen:

- Der *beschädigte Controller* ist der Controller, an dem Sie Wartungsarbeiten durchführen.
- Der *gesunde Controller* ist der HA-Partner des beeinträchtigten Controllers.

Was kommt als Nächstes?

Nachdem Sie die Anforderungen für den Austausch des Boot-Mediums überprüft haben, müssen Sie "Prüfen Sie die Unterstützung und den Status der Verschlüsselungsschlüssel auf dem Startmedium".

Überprüfen Sie die Unterstützung und den Status des Verschlüsselungsschlüssels – FAS8300 und FAS8700

Um die Datensicherheit auf Ihrem Speichersystem zu gewährleisten, müssen Sie die Unterstützung und den Status des Verschlüsselungsschlüssels auf Ihrem Boot-Medium überprüfen. Überprüfen Sie, ob Ihre ONTAP Version NetApp Volume Encryption (NVE) unterstützt und bevor Sie den Controller herunterfahren, ob der Schlüsselmanager aktiv ist.

Wenn Ihr Speichersystem ONTAP 9.17.1 oder höher ausführt, verwenden Sie die"automatisiertes Boot-Wiederherstellungsverfahren" . Wenn auf Ihrem System eine frühere Version von ONTAP ausgeführt wird, müssen Sie das manuelle Boot-Wiederherstellungsverfahren verwenden.

Schritt: Prüfen Sie, ob Ihre Version von ONTAP NetApp-Volume-Verschlüsselung unterstützt

Prüfen Sie, ob Ihre ONTAP Version NetApp Volume Encryption (NVE) unterstützt. Diese Informationen sind entscheidend, um das richtige ONTAP-Image herunterzuladen.

Schritte

1. Stellen Sie fest, ob Ihre ONTAP-Version Verschlüsselung unterstützt, indem Sie den folgenden Befehl ausführen:

   ```
   version -v
   ```

   Wenn die Ausgabe enthält `1Ono-DARE`, wird NVE auf Ihrer Cluster-Version nicht unterstützt.

2. Je nachdem, ob NVE auf Ihrem System unterstützt wird, führen Sie eine der folgenden Aktionen durch:
   - Falls NVE unterstützt wird, laden Sie das ONTAP Image mit NetApp Volume Encryption herunter.
   - Falls NVE nicht unterstützt wird, laden Sie das ONTAP Image **ohne** NetApp-Volume-Verschlüsselung herunter.

Schritt 2: Stellen Sie fest, ob es sicher ist, den Controller herunterzufahren

Um einen Controller sicher herunterzufahren, müssen Sie zuerst ermitteln, ob der External Key Manager (EKM) oder der Onboard Key Manager (OKM) aktiv ist. Überprüfen Sie anschließend den verwendeten Schlüsselmanager, zeigen Sie die entsprechenden Schlüsselinformationen an und ergreifen Sie Maßnahmen, die auf dem Status der Authentifizierungsschlüssel basieren.

Schritte

1. Bestimmen Sie, welcher Schlüsselmanager auf Ihrem System aktiviert ist:

ONTAP-Version	Führen Sie diesen Befehl aus
ONTAP 9.14.1 oder höher	`security key-manager keystore show` • Wenn EKM aktiviert ist, `EKM` wird in der Befehlsausgabe aufgelistet. • Wenn OKM aktiviert ist, `OKM` wird in der Befehlsausgabe aufgelistet. • Wenn kein Schlüsselmanager aktiviert ist, `No key manager keystores configured` wird in der Befehlsausgabe aufgeführt.
ONTAP 9.13.1 oder früher	`security key-manager show-key-store` • Wenn EKM aktiviert ist, `external` wird in der Befehlsausgabe aufgelistet. • Wenn OKM aktiviert ist, `onboard` wird in der Befehlsausgabe aufgelistet. • Wenn kein Schlüsselmanager aktiviert ist, `No key managers configured` wird in der Befehlsausgabe aufgeführt.

2. Wählen Sie eine der folgenden Optionen, je nachdem, ob ein Key Manager auf Ihrem System konfiguriert ist.

Kein Schlüsselmanager konfiguriert

Sie können den außer Betrieb genommenen Controller sicher herunterfahren. Gehen Sie zu "Schalten Sie den außer Betrieb genommenen Controller aus".

Externer oder integrierter Schlüsselmanager konfiguriert

a. Geben Sie den folgenden Abfragebefehl ein, um den Status der Authentifizierungsschlüssel in Ihrem Schlüsselmanager anzuzeigen.

   ```
   security key-manager key query
   ```

b. Überprüfen Sie die Ausgabe für den Wert in der `Restored` Spalte für Ihren Schlüsselmanager.

   Diese Spalte gibt an, ob die Authentifizierungsschlüssel für Ihren Schlüsselmanager (entweder EKM oder OKM) erfolgreich wiederhergestellt wurden.

3. Wählen Sie je nachdem, ob Ihr System den External Key Manager oder den Onboard Key Manager verwendet, eine der folgenden Optionen aus.

Externer Schlüsselmanager

Befolgen Sie je nach dem in der Spalte angezeigten Ausgangswert `Restored` die entsprechenden Schritte.

Ausgabewert in `Restored` Spalte	**Führen Sie die folgenden Schritte aus…**
`true`	Sie können den außer Betrieb genommenen Controller sicher herunterfahren. Gehen Sie zu "Schalten Sie den außer Betrieb genommenen Controller aus".
Alles andere als `true`	a. Stellen Sie die externen Authentifizierungsschlüssel für das Verschlüsselungsmanagement auf allen Nodes im Cluster mit dem folgenden Befehl wieder her: `security key-manager external restore` Wenn der Befehl fehlschlägt, wenden Sie sich an "NetApp Support". b. Überprüfen Sie, ob in der `Restored` Spalte für alle Authentifizierungsschlüssel die angezeigt werden `true`, indem Sie den Befehl eingeben `security key-manager key query`. Wenn alle Authentifizierungsschlüssel vorhanden sind `true`, können Sie den beeinträchtigten Controller sicher herunterfahren. Gehen Sie zu "Schalten Sie den außer Betrieb genommenen Controller aus".

Onboard Key Manager

Befolgen Sie je nach dem in der Spalte angezeigten Ausgangswert `Restored` die entsprechenden Schritte.

Ausgabewert in `Restored` Spalte	Führen Sie die folgenden Schritte aus…
`true`	Sichern Sie die OKM-Informationen manuell. a. Wechseln Sie in den erweiterten Modus, indem `set -priv advanced` Sie aufrufen und dann bei Aufforderung eingeben `Y`. b. Geben Sie den folgenden Befehl ein, um die Informationen zum Verschlüsselungsmanagement anzuzeigen: `security key-manager onboard show-backup` c. Kopieren Sie den Inhalt der Backup-Informationen in eine separate Datei oder eine Protokolldatei. Sie werden es in Disaster-Szenarien benötigen, in denen Sie OKM manuell wiederherstellen müssen. d. Sie können den außer Betrieb genommenen Controller sicher herunterfahren. Gehen Sie zu "Schalten Sie den außer Betrieb genommenen Controller aus".

Ausgabewert in `Restored` Spalte	Führen Sie die folgenden Schritte aus…

Alles andere als `true`	a. Geben Sie den integrierten Sicherheitsschlüssel-Manager Sync-Befehl ein:
	
	`security key-manager onboard sync`
	
	b. Geben Sie bei Aufforderung die 32-stellige alphanumerische Passphrase für das Onboard-Verschlüsselungsmanagement ein.
	
	Wenn die Passphrase nicht angegeben werden kann, wenden Sie sich an "NetApp Support".
	
	c. Überprüfen Sie, ob die `Restored` Spalte für alle Authentifizierungsschlüssel angezeigt wird `true`:
	
	`security key-manager key query`
	
	d. Überprüfen Sie, ob der `Key Manager` Typ , anzeigt `onboard`und sichern Sie die OKM-Informationen manuell.
	e. Geben Sie den Befehl ein, um die Backup-Informationen für das Verschlüsselungsmanagement anzuzeigen:
	
	`security key-manager onboard show-backup`
	
	f. Kopieren Sie den Inhalt der Backup-Informationen in eine separate Datei oder eine Protokolldatei.
	
	Sie werden es in Disaster-Szenarien benötigen, in denen Sie OKM manuell wiederherstellen müssen.
	
	g. Sie können den außer Betrieb genommenen Controller sicher herunterfahren. Gehen Sie zu "Schalten Sie den außer Betrieb genommenen Controller aus".

Fahren Sie den Controller für die manuelle Wiederherstellung des Bootmediums herunter – FAS8300 und FAS8700

Nach Abschluss der NVE oder NSE-Aufgaben müssen Sie den Shutdown des beeinträchtigten Controllers durchführen. Fahren Sie den Controller mit eingeschränkter Konfiguration herunter oder übernehmen Sie ihn entsprechend.

Wenn Ihr Speichersystem ONTAP 9.17.1 oder höher ausführt, verwenden Sie die"automatisiertes Boot-Wiederherstellungsverfahren" . Wenn auf Ihrem System eine frühere Version von ONTAP ausgeführt wird, müssen Sie das manuelle Boot-Wiederherstellungsverfahren verwenden.

Option 1: Die meisten Systeme

Nach Abschluss der NVE oder NSE-Aufgaben müssen Sie den Shutdown des beeinträchtigten Controllers

durchführen.

Schritte

1. Nehmen Sie den beeinträchtigten Controller zur LOADER-Eingabeaufforderung:

Wenn der eingeschränkte Controller angezeigt wird…	Dann…
Die LOADER-Eingabeaufforderung	Wechseln Sie zu Controller-Modul entfernen.
`Waiting for giveback…`	Drücken Sie Strg-C, und antworten Sie dann `y` Wenn Sie dazu aufgefordert werden.
Eingabeaufforderung des Systems oder Passwort (Systempasswort eingeben)	Übernehmen oder stoppen Sie den beeinträchtigten Regler von der gesunden Steuerung: `storage failover takeover -ofnode impaired_node_name` Wenn der Regler „beeinträchtigt“ auf Zurückgeben wartet… anzeigt, drücken Sie Strg-C, und antworten Sie dann `y`.

2. Geben Sie an der LOADER-Eingabeaufforderung Folgendes ein: `printenv` Um alle Boot-Umgebungsvariablen zu erfassen. Speichern Sie die Ausgabe in Ihrer Protokolldatei.

> Dieser Befehl funktioniert möglicherweise nicht, wenn das Startgerät beschädigt oder nicht funktionsfähig ist.

Option 2: Controller befindet sich in einem MetroCluster

Nach Abschluss der NVE oder NSE-Aufgaben müssen Sie den Shutdown des beeinträchtigten Controllers durchführen.

> Verwenden Sie dieses Verfahren nicht, wenn sich Ihr System in einer MetroCluster-Konfiguration mit zwei Knoten befindet.

Um den beeinträchtigten Controller herunterzufahren, müssen Sie den Status des Controllers bestimmen und gegebenenfalls den Controller übernehmen, damit der gesunde Controller weiterhin Daten aus dem beeinträchtigten Reglerspeicher bereitstellen kann.

- Wenn Sie über ein Cluster mit mehr als zwei Nodes verfügen, muss es sich im Quorum befinden. Wenn sich das Cluster nicht im Quorum befindet oder ein gesunder Controller FALSE anzeigt, um die Berechtigung und den Zustand zu erhalten, müssen Sie das Problem korrigieren, bevor Sie den beeinträchtigten Controller herunterfahren; siehe "Synchronisieren eines Node mit dem Cluster".
- Wenn Sie über eine MetroCluster-Konfiguration verfügen, müssen Sie bestätigt haben, dass der MetroCluster-Konfigurationsstatus konfiguriert ist und dass die Nodes in einem aktivierten und normalen Zustand vorliegen (`metrocluster node show`).

Schritte

1. Wenn AutoSupport aktiviert ist, unterdrücken Sie die automatische Erstellung eines Cases durch Aufrufen einer AutoSupport Meldung: `system node autosupport invoke -node * -type all -message`

`MAINT=number_of_hours_downh`

Die folgende AutoSupport Meldung unterdrückt die automatische Erstellung von Cases für zwei Stunden: `cluster1:*> system node autosupport invoke -node * -type all -message MAINT=2h`

2. Deaktivieren Sie das automatische Giveback von der Konsole des gesunden Controllers: `storage failover modify –node local -auto-giveback false`
3. Nehmen Sie den beeinträchtigten Controller zur LOADER-Eingabeaufforderung:

Wenn der eingeschränkte Controller angezeigt wird…	Dann…
Die LOADER-Eingabeaufforderung	Fahren Sie mit dem nächsten Schritt fort.
Warten auf Giveback…	Drücken Sie Strg-C, und antworten Sie dann `y` Wenn Sie dazu aufgefordert werden.
Eingabeaufforderung des Systems oder Passwort (Systempasswort eingeben)	Übernehmen oder stoppen Sie den beeinträchtigten Regler von der gesunden Steuerung: `storage failover takeover -ofnode` *`impaired_node_name`* Wenn der Regler „beeinträchtigt“ auf Zurückgeben wartet… anzeigt, drücken Sie Strg-C, und antworten Sie dann `y`.

Option 3: Controller befindet sich in einem MetroCluster mit zwei Nodes

Nach Abschluss der NVE oder NSE-Aufgaben müssen Sie den Shutdown des beeinträchtigten Controllers durchführen.

Um den beeinträchtigten Controller herunterzufahren, müssen Sie den Status des Controllers bestimmen und gegebenenfalls den Controller umschalten, damit der gesunde Controller weiterhin Daten aus dem beeinträchtigten Reglerspeicher bereitstellen kann.

Über diese Aufgabe

- Sie müssen die Netzteile am Ende dieses Verfahrens einschalten, um den gesunden Controller mit Strom zu versorgen.

Schritte

1. Überprüfen Sie den MetroCluster-Status, um festzustellen, ob der beeinträchtigte Controller automatisch auf den gesunden Controller umgeschaltet wurde: `metrocluster show`
2. Je nachdem, ob eine automatische Umschaltung stattgefunden hat, fahren Sie mit der folgenden Tabelle fort:

Wenn die eingeschränkte Steuerung…	Dann…
Ist automatisch umgeschaltet	Fahren Sie mit dem nächsten Schritt fort.

Wenn die eingeschränkte Steuerung…	Dann…
Nicht automatisch umgeschaltet	Einen geplanten Umschaltvorgang vom gesunden Controller durchführen: `metrocluster switchover`
Hat nicht automatisch umgeschaltet, haben Sie versucht, mit dem zu wechseln `metrocluster switchover` Befehl und Switchover wurde vetoed	Überprüfen Sie die Veto-Meldungen, und beheben Sie das Problem, wenn möglich, und versuchen Sie es erneut. Wenn das Problem nicht behoben werden kann, wenden Sie sich an den technischen Support.

3. Synchronisieren Sie die Datenaggregate neu, indem Sie das ausführen `metrocluster heal -phase aggregates` Befehl aus dem verbleibenden Cluster.

```
controller_A_1::> metrocluster heal -phase aggregates
[Job 130] Job succeeded: Heal Aggregates is successful.
```

Wenn die Heilung ein Vetorecht ist, haben Sie die Möglichkeit, das zurückzugeben `metrocluster heal` Befehl mit dem `-override-vetoes` Parameter. Wenn Sie diesen optionalen Parameter verwenden, überschreibt das System alle weichen Vetos, die die Heilung verhindern.

4. Überprüfen Sie, ob der Vorgang mit dem befehl „MetroCluster Operation show“ abgeschlossen wurde.

```
controller_A_1::> metrocluster operation show
    Operation: heal-aggregates
      State: successful
Start Time: 7/25/2016 18:45:55
   End Time: 7/25/2016 18:45:56
     Errors: -
```

5. Überprüfen Sie den Status der Aggregate mit `storage aggregate show` Befehl.

```
controller_A_1::> storage aggregate show
Aggregate     Size Available Used% State   #Vols  Nodes            RAID
Status
--------- -------- --------- ----- ------- ------ ----------------
------------
...
aggr_b2    227.1GB   227.1GB    0% online       0 mcc1-a2
raid_dp, mirrored, normal...
```

6. Heilen Sie die Root-Aggregate mit dem `metrocluster heal -phase root-aggregates` Befehl.

```
mcc1A::> metrocluster heal -phase root-aggregates
[Job 137] Job succeeded: Heal Root Aggregates is successful
```

Wenn die Heilung ein Vetorecht ist, haben Sie die Möglichkeit, das zurückzugeben `metrocluster heal` Befehl mit dem Parameter -override-vetoes. Wenn Sie diesen optionalen Parameter verwenden, überschreibt das System alle weichen Vetos, die die Heilung verhindern.

7. Stellen Sie sicher, dass der Heilungsvorgang abgeschlossen ist, indem Sie den verwenden `metrocluster operation show` Befehl auf dem Ziel-Cluster:

```
mcc1A::> metrocluster operation show
  Operation: heal-root-aggregates
      State: successful
 Start Time: 7/29/2016 20:54:41
   End Time: 7/29/2016 20:54:42
     Errors: -
```

8. Trennen Sie am Controller-Modul mit eingeschränkter Betriebsstörung die Netzteile.

Ersetzen Sie das Startmedium und bereiten Sie die manuelle Startwiederherstellung vor – FAS8300 und FAS8700

Zum Austauschen des Startmediums müssen Sie das beeinträchtigte Controller-Modul entfernen, das Ersatzstartmedium installieren und das Boot-Image auf ein USB-Flash-Laufwerk übertragen.

Wenn Ihr Speichersystem ONTAP 9.17.1 oder höher ausführt, verwenden Sie die"automatisiertes Boot-Wiederherstellungsverfahren" . Wenn auf Ihrem System eine frühere Version von ONTAP ausgeführt wird, müssen Sie das manuelle Boot-Wiederherstellungsverfahren verwenden.

Schritt 1: Entfernen Sie das Controller-Modul

Um auf Komponenten im Controller-Modul zuzugreifen, müssen Sie das Controller-Modul aus dem Gehäuse entfernen.

Sie können das Controller-Modul mithilfe der folgenden Animation, Illustration oder der geschriebenen Schritte aus dem Gehäuse entfernen.

Animation - Entfernen Sie das Controller-Modul

Schritte

1. Wenn Sie nicht bereits geerdet sind, sollten Sie sich richtig Erden.
2. Lösen Sie die Netzkabelhalter, und ziehen Sie anschließend die Kabel von den Netzteilen ab.
3. Lösen Sie den Haken- und Schlaufenriemen, mit dem die Kabel am Kabelführungsgerät befestigt sind, und ziehen Sie dann die Systemkabel und SFPs (falls erforderlich) vom Controller-Modul ab, um zu verfolgen, wo die Kabel angeschlossen waren.

   Lassen Sie die Kabel im Kabelverwaltungs-Gerät so, dass bei der Neuinstallation des Kabelverwaltungsgeräts die Kabel organisiert sind.

4. Entfernen Sie das Kabelführungs-Gerät aus dem Controller-Modul und legen Sie es beiseite.
5. Drücken Sie beide Verriegelungsriegel nach unten, und drehen Sie dann beide Verriegelungen gleichzeitig nach unten.

   Das Controller-Modul wird leicht aus dem Chassis entfernt.

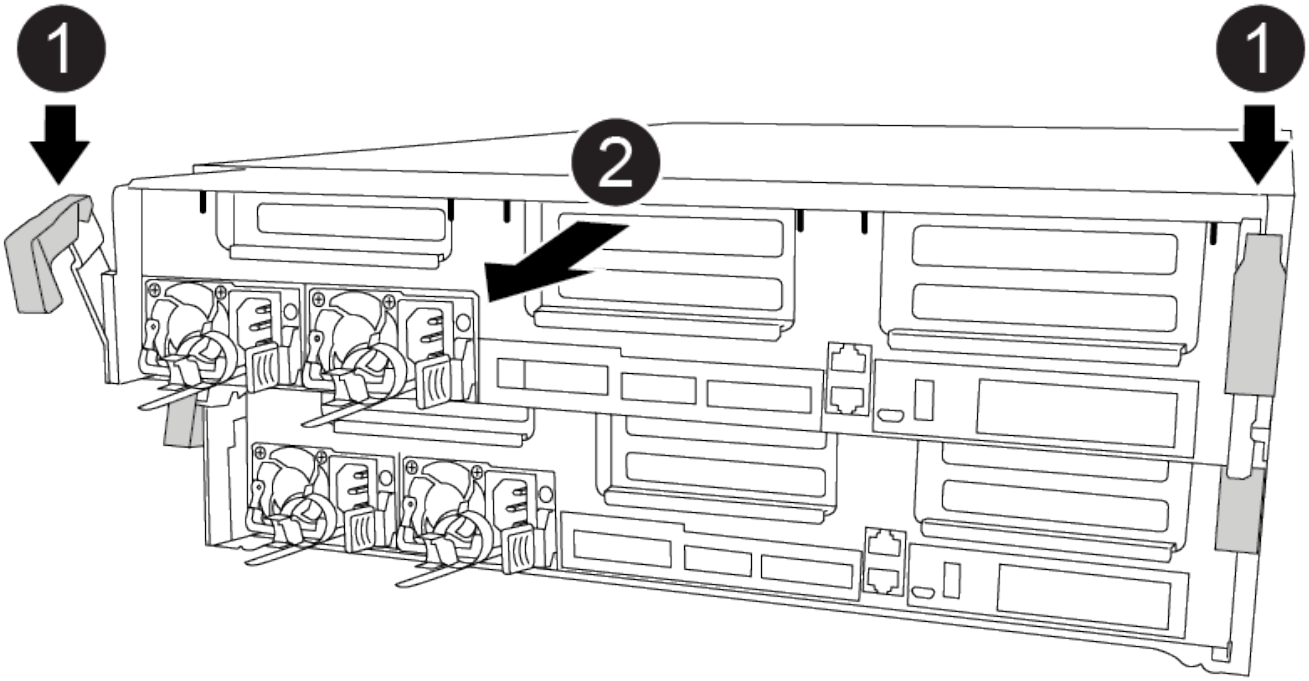

1	Verriegelungsriegel
2	Schieben Sie den Controller aus dem Chassis heraus

6. Schieben Sie das Controller-Modul aus dem Gehäuse.

   Stellen Sie sicher, dass Sie die Unterseite des Controller-Moduls unterstützen, während Sie es aus dem Gehäuse schieben.

7. Stellen Sie das Controller-Modul auf eine stabile, flache Oberfläche.

Schritt 2: Ersetzen Sie die Startmedien

Suchen Sie das Boot-Medium im Controller-Modul (siehe FRU-Zuordnung am Controller-Modul) und befolgen Sie dann die Anweisungen, um es zu ersetzen.

Bevor Sie beginnen

Obwohl der Inhalt des Startmediums verschlüsselt ist, empfiehlt es sich, den Inhalt der Startmedien zu löschen, bevor sie ersetzt werden. Weitere Informationen finden Sie im "Angaben zu flüchtigem Speicher" Für Ihr System auf der NetApp Support Site.

> Sie müssen sich auf der NetApp Support Site anmelden, um das *Statement of Volatility* für Ihr System anzuzeigen.

Sie können die Bootmedien mit der folgenden Animation, den Abbildungen oder den schriftlichen Schritten ersetzen.

Animation - Ersetzen Sie das Startmedium

Schritte

1. Öffnen Sie den Luftkanal:

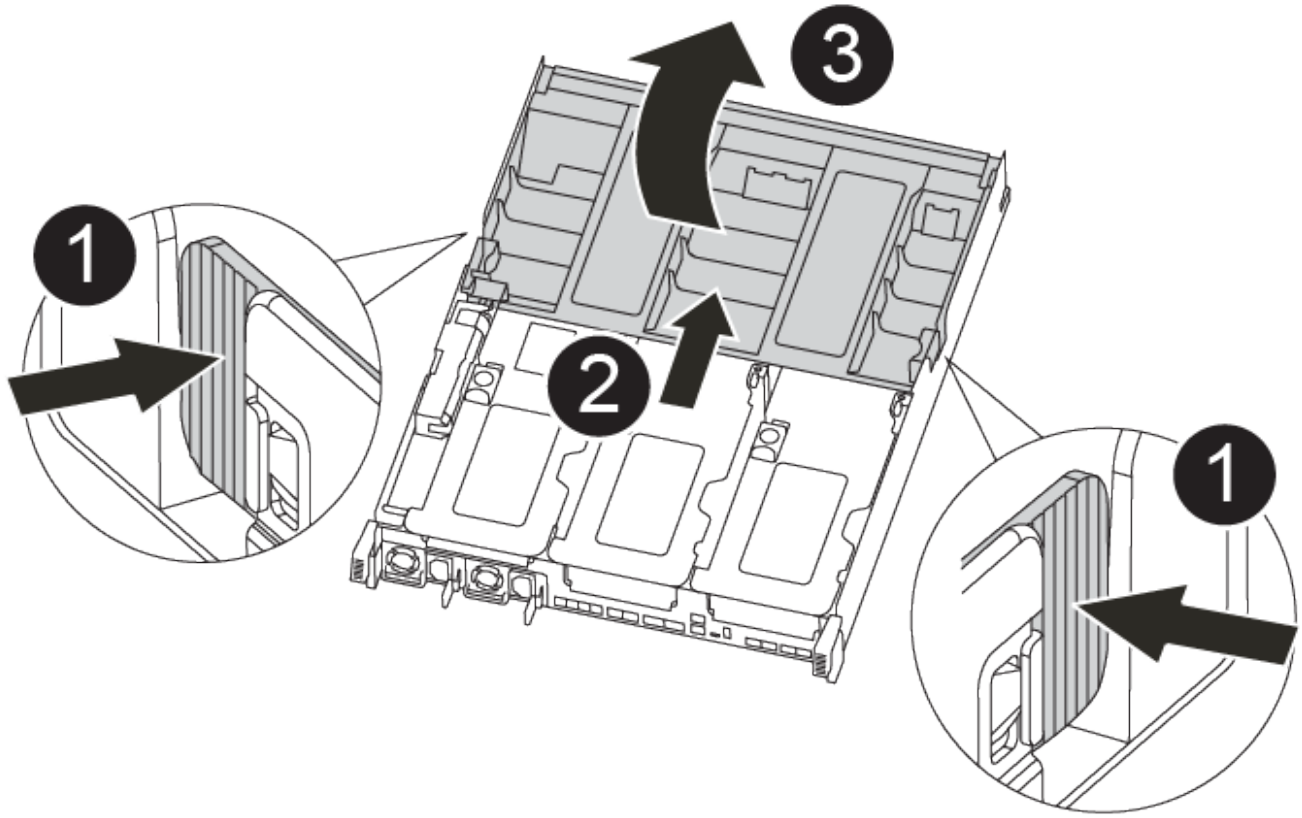

1	Verriegelungslaschen
2	Schieben Sie den Luftkanal zur Rückseite der Steuerung
3	Luftkanal nach oben drehen

   a. Drücken Sie die Verriegelungslaschen an den Seiten des Luftkanals in Richtung der Mitte des Controller-Moduls.
   b. Schieben Sie den Luftkanal zur Rückseite des Controller-Moduls, und drehen Sie ihn dann nach oben in seine vollständig geöffnete Position.
2. Suchen und entfernen Sie die Startmedien aus dem Controller-Modul:

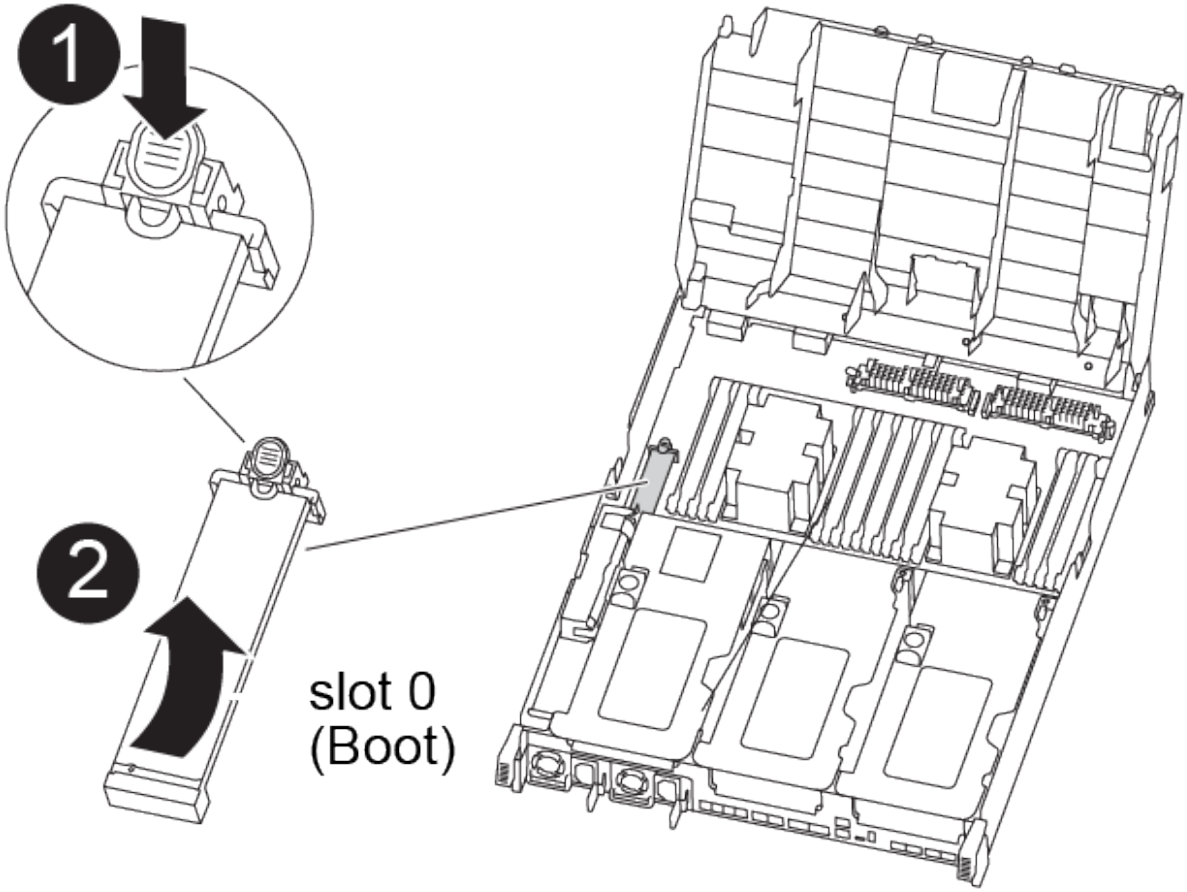

1	Drücken Sie die blaue Taste
2	Startmedien nach oben drehen und aus dem Sockel entfernen

a. Drücken Sie die blaue Taste am Ende des Startmediums, bis der Lip auf dem Boot-Medium die blaue Taste löscht.

b. Drehen Sie das Startmedium nach oben, und ziehen Sie das Startmedium vorsichtig aus dem Sockel.

3. Richten Sie die Kanten des Ersatzstartmediums an der Buchse des Boot-Mediums aus, und schieben Sie ihn dann vorsichtig in die Buchse.

4. Überprüfen Sie die Startmedien, um sicherzustellen, dass sie ganz und ganz in der Steckdose sitzt.

   Entfernen Sie gegebenenfalls die Startmedien, und setzen Sie sie wieder in den Sockel ein.

5. Sperren Sie das Boot-Medium:

   a. Drehen Sie das Startmedium nach unten zur Hauptplatine.

   b. Platzieren Sie einen Finger am Ende des Startmediums mit der blauen Taste und drücken Sie das Bootmedium-Ende nach unten, um die blaue Verriegelungstaste zu berühren.

   c. Heben Sie beim Drücken auf die Startmedien die blaue Verriegelungstaste an, um die Boot-Medien zu verriegeln.

6. Schließen Sie den Luftkanal.

Schritt 3: Übertragen Sie das Startabbild auf das Startmedium

Das installierte Ersatzstartmedium verfügt nicht über ein Startabbild. Sie müssen also ein Startabbild über ein USB-Flash-Laufwerk übertragen.

Bevor Sie beginnen

- Sie müssen über ein USB-Flash-Laufwerk verfügen, das auf MBR/FAT32 formatiert ist und eine Kapazität von mindestens 4 GB aufweist
- Eine Kopie der gleichen Bildversion von ONTAP wie der beeinträchtigte Controller. Das entsprechende Image können Sie im Abschnitt „Downloads“ auf der NetApp Support-Website herunterladen
  - Wenn NVE aktiviert ist, laden Sie das Image mit NetApp Volume Encryption herunter, wie in der Download-Schaltfläche angegeben.
  - Wenn NVE nicht aktiviert ist, laden Sie das Image ohne NetApp Volume Encryption herunter, wie im Download-Button dargestellt.
- Wenn Ihr System ein HA-Paar ist, müssen Sie eine Netzwerkverbindung haben.
- Wenn es sich bei Ihrem System um ein eigenständiges System handelt, benötigen Sie keine Netzwerkverbindung, sondern Sie müssen beim Wiederherstellen des einen zusätzlichen Neustart durchführen `var` File-System.

a. Laden Sie das entsprechende Service-Image von der NetApp Support Site auf das USB-Flash-Laufwerk herunter und kopieren Sie es.

   i. Laden Sie das Service-Image auf Ihren Arbeitsbereich auf Ihrem Laptop herunter.

   ii. Entpacken Sie das Service-Image.

   > Wenn Sie den Inhalt mit Windows extrahieren, verwenden Sie WinZip nicht zum Extrahieren des Netzboots-Images. Verwenden Sie ein anderes Extraktionstool, wie 7-Zip oder WinRAR.

   Die Image-Datei „ungezippte Dienste“ enthält zwei Ordner:

   - `boot`
   - `efi`

   iii. Kopieren Sie die `efi` Ordner zum obersten Verzeichnis auf dem USB-Flash-Laufwerk.

   > Wenn das Service-Image keinen efi-Ordner hat, siehe "EFI-Ordner fehlt in Service-Image-Download-Datei verwendet für Boot-Gerät Recovery für FAS-und AFF-Modelle^".

   Das USB-Flash-Laufwerk sollte den efi-Ordner und die gleiche Service Image (BIOS)-Version des beeinträchtigten Controllers haben.

   i. Entfernen Sie das USB-Flash-Laufwerk von Ihrem Laptop.

b. Wenn Sie dies noch nicht getan haben, schließen Sie den Luftkanal.

c. Richten Sie das Ende des Controller-Moduls an der Öffnung im Gehäuse aus, und drücken Sie dann vorsichtig das Controller-Modul zur Hälfte in das System.

d. Installieren Sie das Kabelverwaltungsgerät neu und führen Sie das System nach Bedarf wieder ein.

Denken Sie beim Neuinstallieren der Medienkonverter (SFPs oder QSFPs) daran, wenn sie entfernt wurden.

e. Stecken Sie das USB-Flash-Laufwerk in den USB-Steckplatz des Controller-Moduls.

   Stellen Sie sicher, dass Sie das USB-Flash-Laufwerk in den für USB-Geräte gekennzeichneten Steckplatz und nicht im USB-Konsolenport installieren.

f. Schließen Sie die Installation des Controller-Moduls ab:

   i. Drücken Sie das Controller-Modul fest in das Gehäuse, bis es auf die Mittelebene trifft und vollständig sitzt.

      Die Verriegelungen steigen, wenn das Controller-Modul voll eingesetzt ist.

      > Beim Einschieben des Controller-Moduls in das Gehäuse keine übermäßige Kraft verwenden, um Schäden an den Anschlüssen zu vermeiden.

   i. Drehen Sie die Verriegelungsriegel nach oben, und kippen Sie sie so, dass sie die Sicherungsstifte entfernen und dann in die verriegelte Position absenken.

   ii. Schließen Sie die Netzkabel an die Netzteile an, setzen Sie die Sicherungsmanschette des Netzkabels wieder ein, und schließen Sie dann die Netzteile an die Stromquelle an.

      Das Controller-Modul startet, sobald die Stromversorgung wiederhergestellt ist. Bereiten Sie sich darauf vor, den Bootvorgang zu unterbrechen.

   iii. Wenn Sie dies noch nicht getan haben, installieren Sie das Kabelverwaltungsgerät neu.

g. Unterbrechen Sie den Boot-Vorgang, indem Sie Strg-C drücken, um an der LOADER-Eingabeaufforderung zu stoppen.

   Wenn Sie diese Meldung verpassen, drücken Sie Strg-C, wählen Sie die Option, um in den Wartungsmodus zu booten, und dann `halt` Der Controller zum Booten zu LOADER.

h. Wenn sich der Controller in einem Stretch- oder Fabric-Attached MetroCluster befindet, müssen Sie die FC-Adapterkonfiguration wiederherstellen:

   i. Start in Wartungsmodus: `boot_ontap maint`

   ii. Legen Sie die MetroCluster-Ports als Initiatoren fest: `ucadmin modify -m fc -t` *`initiator adapter_name`*

   iii. Anhalten, um zum Wartungsmodus zurückzukehren: `halt`

Die Änderungen werden implementiert, wenn das System gestartet wird.

Manuelle Wiederherstellung eines Bootmediums von einem USB-Laufwerk – FAS8300 und FAS8700

Nach der Installation des neuen Startmediengeräts im System können Sie das Wiederherstellungsabbild von einem USB-Laufwerk starten und die Konfiguration vom Partnerknoten wiederherstellen.

Wenn Ihr Speichersystem ONTAP 9.17.1 oder höher ausführt, verwenden Sie die"automatisiertes Boot-Wiederherstellungsverfahren" . Wenn auf Ihrem System eine frühere Version von ONTAP ausgeführt wird, müssen Sie das manuelle Boot-Wiederherstellungsverfahren verwenden.

Schritte

1. Starten Sie von der LOADER-Eingabeaufforderung das Recovery-Image vom USB-Flash-Laufwerk:
   `boot_recovery`

   Das Bild wird vom USB-Flash-Laufwerk heruntergeladen.

2. Wenn Sie dazu aufgefordert werden, geben Sie entweder den Namen des Bilds ein oder akzeptieren Sie das Standardbild, das in den Klammern auf dem Bildschirm angezeigt wird.
3. Stellen Sie das var-Dateisystem wieder her:

Option 1: ONTAP 9.16.0 oder früher

a. Drücken Sie auf der außer Betrieb genommenen Steuerung `Y`, wenn angezeigt wird `Do you want to restore the backup configuration now?`

b. Wenn Sie auf dem gestörten Controller dazu aufgefordert werden, drücken Sie `Y`, um */etc/ssh/ssh_Host_ecdsa_Key* zu überschreiben.

c. Setzen Sie auf dem funktionierenden Partner-Controller den beeinträchtigten Controller auf die erweiterte Berechtigungsebene: `set -privilege advanced`.

d. Führen Sie auf dem gesunden Partner-Controller den Wiederherstellungsbefehl aus: `system node restore-backup -node local -target-address impaired_node_IP_address`.

   HINWEIS: Wenn Sie eine andere Nachricht als eine erfolgreiche Wiederherstellung sehen, kontaktieren Sie "NetApp Support".

e. Setzen Sie auf dem gesunden Partner-Controller den beeinträchtigten Controller auf Admin-Ebene zurück: `set -privilege admin`.

f. Drücken Sie auf der außer Betrieb genommenen Steuerung `Y`, wenn angezeigt wird `Was the restore backup procedure successful?`.

g. Drücken Sie auf der außer Betrieb genommenen Steuerung `Y`, wenn angezeigt wird `…would you like to use this restored copy now?`.

h. Drücken Sie auf dem Controller für beeinträchtigte `Y` Störungen, wenn Sie dazu aufgefordert werden, den Controller für beeinträchtigte Störungen neu zu starten, und drücken Sie `ctrl-c` für das Startmenü.

i. Wenn das System keine Verschlüsselung verwendet, wählen Sie *Option 1 Normal Boot.*, andernfalls gehen Sie zu "Wiederherstellung der Verschlüsselung".

Option 2: ONTAP 9.16.1 oder höher

a. Drücken Sie auf dem Controller für beeinträchtigte `Y` Vorgänge, wenn Sie dazu aufgefordert werden, die Sicherungskonfiguration wiederherzustellen.

   Nachdem der Wiederherstellungsvorgang erfolgreich war, wird diese Meldung auf der Konsole - angezeigt `syncflash_partner: Restore from partner complete`.

b. Drücken Sie auf dem Controller für beeinträchtigte `Y` Vorgänge, wenn Sie dazu aufgefordert werden, um zu bestätigen, ob die Wiederherstellung erfolgreich war.

c. Drücken Sie auf dem Controller für beeinträchtigte Störungen `Y`, wenn Sie dazu aufgefordert werden, die wiederhergestellte Konfiguration zu verwenden.

d. Drücken Sie auf dem Controller für beeinträchtigte Störungen `Y` bei der Aufforderung, um den Node neu zu booten.

e. Drücken Sie auf dem Controller für beeinträchtigte `Y` Störungen, wenn Sie dazu aufgefordert werden, den Controller für beeinträchtigte Störungen neu zu starten, und drücken Sie `ctrl-c` für das Startmenü.

f. Wenn das System keine Verschlüsselung verwendet, wählen Sie *Option 1 Normal Boot.*, andernfalls gehen Sie zu "Wiederherstellung der Verschlüsselung".

4. Schließen Sie das Konsolenkabel an den Partner Controller an.
5. Geben Sie den Controller mithilfe des zurück `storage failover giveback -fromnode local` Befehl.
6. Stellen Sie die automatische Rückgabe wieder her, wenn Sie die Funktion mithilfe von deaktivieren `storage failover modify -node local -auto-giveback true` Befehl.
7. Wenn AutoSupport aktiviert ist, können Sie die automatische Fallerstellung mit dem Befehl wiederherstellen/zurücknehmen. `system node autosupport invoke -node * -type all -message MAINT=END`

   HINWEIS: Wenn der Prozess fehlschlägt, kontaktieren Sie "NetApp Support".

Verschlüsselung wiederherstellen – FAS8300 und FAS8700

Stellen Sie die Verschlüsselung auf dem Ersatz-Startmedium wieder her.

Wenn Ihr Speichersystem ONTAP 9.17.1 oder höher ausführt, verwenden Sie die"automatisiertes Boot-Wiederherstellungsverfahren" . Wenn auf Ihrem System eine frühere Version von ONTAP ausgeführt wird, müssen Sie das manuelle Boot-Wiederherstellungsverfahren verwenden.

Sie müssen die Schritte speziell für Systeme mit aktiviertem Onboard Key Manager (OKM), NetApp Storage Encryption (NSE) oder NetApp Volume Encryption (NVE) anhand der Einstellungen abschließen, die Sie zu Beginn des Austauschvorgangs des Boot-Mediums erfasst haben.

Je nachdem, welcher Key Manager auf Ihrem System konfiguriert ist, wählen Sie eine der folgenden Optionen aus, um ihn im Startmenü wiederherzustellen.

- "Option 1: Wiederherstellen der Onboard Key Manager-Konfiguration"
- "Option 2: Wiederherstellung der Konfiguration des externen Schlüsselmanagers"

Option 1: Wiederherstellen der Onboard Key Manager-Konfiguration

Stellen Sie die OKM-Konfiguration (Onboard Key Manager) über das ONTAP-Startmenü wieder her.

Bevor Sie beginnen

- Stellen Sie sicher, dass Sie beim Wiederherstellen der OKM-Konfiguration folgende Informationen haben:
  - Cluster-weite Passphrase eingegeben "Und ermöglicht integriertes Verschlüsselungsmanagement".
  - "Backup-Informationen für den Onboard Key Manager".
- Führen Sie das "Verifizierung von Onboard-Verschlüsselungsmanagement-Backup und Cluster-weiter Passphrase" Verfahren durch, bevor Sie fortfahren.

Schritte

1. Schließen Sie das Konsolenkabel an den Ziel-Controller an.
2. Wählen Sie im ONTAP-Startmenü die entsprechende Option aus dem Startmenü aus.

ONTAP-Version	Wählen Sie diese Option aus
ONTAP 9.8 oder höher	Wählen Sie Option 10. **Beispiel für ein Startmenü anzeigen** ``` Please choose one of the following: (1) Normal Boot. (2) Boot without /etc/rc. (3) Change password. (4) Clean configuration and initialize all disks. (5) Maintenance mode boot. (6) Update flash from backup config. (7) Install new software first. (8) Reboot node. (9) Configure Advanced Drive Partitioning. (10) Set Onboard Key Manager recovery secrets. (11) Configure node for external key management. Selection (1-11)? 10 ```

ONTAP-Version	Wählen Sie diese Option aus

ONTAP 9.7 und frühere Versionen	Wählen Sie die ausgeblendete Option aus `recover_onboard_keymanager`
	
	Beispiel für ein Startmenü anzeigen
	
	`Please choose one of the following:`
	
	`(1) Normal Boot.`
	`(2) Boot without /etc/rc.`
	`(3) Change password.`
	`(4) Clean configuration and initialize all disks.`
	`(5) Maintenance mode boot.`
	`(6) Update flash from backup config.`
	`(7) Install new software first.`
	`(8) Reboot node.`
	`(9) Configure Advanced Drive Partitioning.`
	`Selection (1-19)?`
	`recover_onboard_keymanager`

3. Bestätigen Sie, dass Sie den Wiederherstellungsprozess fortsetzen möchten.

   Beispiel-Eingabeaufforderung anzeigen

   ```
   This option must be used only in disaster recovery procedures. Are you
   sure? (y or n):
   ```

4. Geben Sie die Cluster-weite Passphrase zweimal ein.

   Während der Eingabe der Passphrase zeigt die Konsole keine Eingaben an.

   Beispiel-Eingabeaufforderung anzeigen

   ```
   Enter the passphrase for onboard key management:

   Enter the passphrase again to confirm:
   ```

5. Geben Sie die Sicherungsinformationen ein.

   a. Fügen Sie den gesamten Inhalt aus der Zeile „START BACKUP“ durch die Zeile „END BACKUP“ ein.

Beispiel-Eingabeaufforderung anzeigen

```
Enter the backup data:

---------------------------BEGIN BACKUP---------------------------
0123456789012345678901234567890123456789012345678901234567890123
1234567890123456789012345678901234567890123456789012345678901234
2345678901234567890123456789012345678901234567890123456789012345
3456789012345678901234567890123456789012345678901234567890123456
4567890123456789012345678901234567890123456789012345678901234567
AAAAAAAAAAAAAAAAAAAAAAAAAAAAAAAAAAAAAAAAAAAAAAAAAAAAAAAAAAAAAAAA
AAAAAAAAAAAAAAAAAAAAAAAAAAAAAAAAAAAAAAAAAAAAAAAAAAAAAAAAAAAAAAAA
AAAAAAAAAAAAAAAAAAAAAAAAAAAAAAAAAAAAAAAAAAAAAAAAAAAAAAAAAAAAAAAA
AAAAAAAAAAAAAAAAAAAAAAAAAAAAAAAAAAAAAAAAAAAAAAAAAAAAAAAAAAAAAAAA
AAAAAAAAAAAAAAAAAAAAAAAAAAAAAAAAAAAAAAAAAAAAAAAAAAAAAAAAAAAAAAAA
AAAAAAAAAAAAAAAAAAAAAAAAAAAAAAAAAAAAAAAAAAAAAAAAAAAAAAAAAAAAAAAA
AAAAAAAAAAAAAAAAAAAAAAAAAAAAAAAAAAAAAAAAAAAAAAAAAAAAAAAAAAAAAAAA
AAAAAAAAAAAAAAAAAAAAAAAAAAAAAAAAAAAAAAAAAAAAAAAAAAAAAAAAAAAAAAAA
AAAAAAAAAAAAAAAAAAAAAAAAAAAAAAAAAAAAAAAAAAAAAAAAAAAAAAAAAAAAAAAA
AAAAAAAAAAAAAAAAAAAAAAAAAAAAAAAAAAAAAAAAAAAAAAAAAAAAAAAAAAAAAAAA
AAAAAAAAAAAAAAAAAAAAAAAAAAAAAAAAAAAAAAAAAAAAAAAAAAAAAAAAAAAAAAAA
AAAAAAAAAAAAAAAAAAAAAAAAAAAAAAAAAAAAAAAAAAAAAAAAAAAAAAAAAAAAAAAA
AAAAAAAAAAAAAAAAAAAAAAAAAAAAAAAAAAAAAAAAAAAAAAAAAAAAAAAAAAAAAAAA
AAAAAAAAAAAAAAAAAAAAAAAAAAAAAAAAAAAAAAAAAAAAAAAAAAAAAAAAAAAAAAAA
AAAAAAAAAAAAAAAAAAAAAAAAAAAAAAAAAAAAAAAAAAAAAAAAAAAAAAAAAAAAAAAA
AAAAAAAAAAAAAAAAAAAAAAAAAAAAAAAAAAAAAAAAAAAAAAAAAAAAAAAAAAAAAAAA
AAAAAAAAAAAAAAAAAAAAAAAAAAAAAAAAAAAAAAAAAAAAAAAAAAAAAAAAAAAAAAAA
AAAAAAAAAAAAAAAAAAAAAAAAAAAAAAAAAAAAAAAAAAAAAAAAAAAAAAAAAAAAAAAA
AAAAAAAAAAAAAAAAAAAAAAAAAAAAAAAAAAAAAAAAAAAAAAAAAAAAAAAAAAAAAAAA
AAAAAAAAAAAAAAAAAAAAAAAAAAAAAAAAAAAAAAAAAAAAAAAAAAAAAAAAAAAAAAAA
0123456789012345678901234567890123456789012345678901234567890123
1234567890123456789012345678901234567890123456789012345678901234
2345678901234567890123456789012345678901234567890123456789012345
AAAAAAAAAAAAAAAAAAAAAAAAAAAAAAAAAAAAAAAAAAAAAAAAAAAAAAAAAAAAAAAA
AAAAAAAAAAAAAAAAAAAAAAAAAAAAAAAAAAAAAAAAAAAAAAAAAAAAAAAAAAAAAAAA
AAAAAAAAAAAAAAAAAAAAAAAAAAAAAAAAAAAAAAAAAAAAAAAAAAAAAAAAAAAAAAAA

---------------------------END BACKUP-----------------------------
```

b. Drücken Sie am Ende des Eingangs zweimal die Eingabetaste.

   Die Wiederherstellung ist abgeschlossen.

Beispiel-Eingabeaufforderung anzeigen

```
Trying to recover keymanager secrets....
Setting recovery material for the onboard key manager
Recovery secrets set successfully
Trying to delete any existing km_onboard.wkeydb file.

Successfully recovered keymanager secrets.

*****************************************************************
******************
* Select option "(1) Normal Boot." to complete recovery process.
*
* Run the "security key-manager onboard sync" command to
synchronize the key database after the node reboots.
*****************************************************************
******************
```

> Fahren Sie nicht fort, wenn die angezeigte Ausgabe etwas anderes als ist `Successfully recovered keymanager secrets`. Führen Sie die Fehlerbehebung durch, um den Fehler zu beheben.

6. Wählen Sie Option 1 aus dem Startmenü, um mit dem Booten in ONTAP fortzufahren.

Beispiel-Eingabeaufforderung anzeigen

```
*********************************************************************
***************
* Select option "(1) Normal Boot." to complete the recovery process.
*
*********************************************************************
***************


(1)  Normal Boot.
(2)  Boot without /etc/rc.
(3)  Change password.
(4)  Clean configuration and initialize all disks.
(5)  Maintenance mode boot.
(6)  Update flash from backup config.
(7)  Install new software first.
(8)  Reboot node.
(9)  Configure Advanced Drive Partitioning.
(10) Set Onboard Key Manager recovery secrets.
(11) Configure node for external key management.
Selection (1-11)? 1
```

7. Vergewissern Sie sich, dass an der Konsole des Controllers die folgende Meldung angezeigt wird.

   `Waiting for giveback…(Press Ctrl-C to abort wait)`

8. Geben Sie am Partner-Node den Partner-Controller ein, indem Sie den folgenden Befehl eingeben.

   `storage failover giveback -fromnode local -only-cfo-aggregates true.`

9. Führen Sie nach dem Booten nur mit dem CFO-Aggregat den folgenden Befehl aus.

   `security key-manager onboard sync`

10. Geben Sie die Cluster-weite Passphrase für das Onboard Key Manager ein.

Beispiel-Eingabeaufforderung anzeigen

```
Enter the cluster-wide passphrase for the Onboard Key Manager:

All offline encrypted volumes will be brought online and the
corresponding volume encryption keys (VEKs) will be restored
automatically within 10 minutes. If any offline encrypted volumes
are not brought online automatically, they can be brought online
manually using the "volume online -vserver <vserver> -volume
<volume_name>" command.
```

> Wenn die Synchronisierung erfolgreich war, wird die Cluster-Eingabeaufforderung ohne weitere Meldungen zurückgegeben. Wenn die Synchronisierung fehlschlägt, wird eine Fehlermeldung angezeigt, bevor Sie zur Cluster-Eingabeaufforderung zurückkehren. Fahren Sie nicht fort, bis der Fehler behoben ist und die Synchronisierung erfolgreich ausgeführt wird.

11. Stellen Sie sicher, dass alle Schlüssel synchronisiert wurden, indem Sie den folgenden Befehl eingeben.

    ```
    security key-manager key query -restored false.

    There are no entries matching your query.
    ```

    > Beim Filtern nach FALSE im wiederhergestellten Parameter sollten keine Ergebnisse angezeigt werden.

12. Geben Sie dem Partner ein Giveback des Node durch Eingabe des folgenden Befehls ein.

    ```
    storage failover giveback -fromnode local
    ```

13. Stellen Sie das automatische Giveback wieder her, wenn Sie es deaktiviert haben, indem Sie den folgenden Befehl eingeben.

    ```
    storage failover modify -node local -auto-giveback true
    ```

14. Wenn AutoSupport aktiviert ist, stellen Sie die automatische Fallerstellung durch Eingabe des folgenden Befehls wieder her.

    ```
    system node autosupport invoke -node * -type all -message MAINT=END
    ```

Option 2: Wiederherstellung der Konfiguration des externen Schlüsselmanagers

Stellen Sie die Konfiguration des externen Schlüsselmanagers über das ONTAP-Startmenü wieder her.

Bevor Sie beginnen

Sie benötigen die folgenden Informationen für die Wiederherstellung der EKM-Konfiguration (External Key Manager).

- Eine Kopie der Datei /cfcard/kmip/servers.cfg von einem anderen Clusterknoten oder die folgenden Informationen:
  - Die Adresse des KMIP-Servers.
  - Der KMIP-Port.
- Eine Kopie der `/cfcard/kmip/certs/client.crt` Datei von einem anderen Cluster-Node oder dem Client-Zertifikat.
- Eine Kopie der `/cfcard/kmip/certs/client.key` Datei von einem anderen Cluster-Node oder dem Client-Schlüssel.
- Eine Kopie der `/cfcard/kmip/certs/CA.pem` Datei von einem anderen Cluster-Knoten oder der KMIP-Server-CA(s).

Schritte

1. Schließen Sie das Konsolenkabel an den Ziel-Controller an.
2. Wählen Sie Option 11 aus dem ONTAP-Startmenü.

   Beispiel für ein Startmenü anzeigen

   ```
   (1)  Normal Boot.
   (2)  Boot without /etc/rc.
   (3)  Change password.
   (4)  Clean configuration and initialize all disks.
   (5)  Maintenance mode boot.
   (6)  Update flash from backup config.
   (7)  Install new software first.
   (8)  Reboot node.
   (9)  Configure Advanced Drive Partitioning.
   (10) Set Onboard Key Manager recovery secrets.
   (11) Configure node for external key management.
   Selection (1-11)? 11
   ```

3. Bestätigen Sie, dass Sie die erforderlichen Informationen gesammelt haben, wenn Sie dazu aufgefordert werden.

   Beispiel-Eingabeaufforderung anzeigen

   ```
   Do you have a copy of the /cfcard/kmip/certs/client.crt file? {y/n}
   Do you have a copy of the /cfcard/kmip/certs/client.key file? {y/n}
   Do you have a copy of the /cfcard/kmip/certs/CA.pem file? {y/n}
   Do you have a copy of the /cfcard/kmip/servers.cfg file? {y/n}
   ```

4. Geben Sie bei der entsprechenden Aufforderung die Client- und Serverinformationen ein.

Eingabeaufforderung anzeigen

```
Enter the client certificate (client.crt) file contents:
Enter the client key (client.key) file contents:
Enter the KMIP server CA(s) (CA.pem) file contents:
Enter the server configuration (servers.cfg) file contents:
```

Beispiel anzeigen

```
Enter the client certificate (client.crt) file contents:
-----BEGIN CERTIFICATE-----
<certificate_value>
-----END CERTIFICATE-----

Enter the client key (client.key) file contents:
-----BEGIN RSA PRIVATE KEY-----
<key_value>
-----END RSA PRIVATE KEY-----

Enter the KMIP server CA(s) (CA.pem) file contents:
-----BEGIN CERTIFICATE-----
<certificate_value>
-----END CERTIFICATE-----

Enter the IP address for the KMIP server: 10.10.10.10
Enter the port for the KMIP server [5696]:

System is ready to utilize external key manager(s).
Trying to recover keys from key servers....
kmip_init: configuring ports
Running command '/sbin/ifconfig e0M'
..
..
kmip_init: cmd: ReleaseExtraBSDPort e0M
```

Nachdem Sie die Client- und Serverinformationen eingegeben haben, ist der Wiederherstellungsvorgang abgeschlossen.

Beispiel anzeigen

```
System is ready to utilize external key manager(s).
Trying to recover keys from key servers....
Performing initialization of OpenSSL
Successfully recovered keymanager secrets.
```

5. Wählen Sie Option 1 aus dem Startmenü, um mit dem Booten in ONTAP fortzufahren.

Beispiel-Eingabeaufforderung anzeigen

```
*******************************************************************
*******
* Select option "(1) Normal Boot." to complete the recovery process.
*
*******************************************************************
*******

(1)  Normal Boot.
(2)  Boot without /etc/rc.
(3)  Change password.
(4)  Clean configuration and initialize all disks.
(5)  Maintenance mode boot.
(6)  Update flash from backup config.
(7)  Install new software first.
(8)  Reboot node.
(9)  Configure Advanced Drive Partitioning.
(10) Set Onboard Key Manager recovery secrets.
(11) Configure node for external key management.
Selection (1-11)? 1
```

6. Stellen Sie das automatische Giveback wieder her, wenn Sie es deaktiviert haben.

```
storage failover modify -node local -auto-giveback true
```

7. Wenn AutoSupport aktiviert ist, stellen Sie die automatische Fallerstellung durch Eingabe des folgenden Befehls wieder her.

```
system node autosupport invoke -node * -type all -message MAINT=END
```

Senden Sie das fehlerhafte Bootmedium an NetApp zurück – FAS8300 und FAS8700

Senden Sie das fehlerhafte Teil wie in den dem Kit beiliegenden RMA-Anweisungen beschrieben an NetApp zurück. "Rückgabe und Austausch von Teilen"Weitere

Informationen finden Sie auf der Seite.

Ersetzen Sie das Caching-Modul FAS8300 und FAS8700

Sie müssen das Caching-Modul im Controller-Modul ersetzen, wenn das System eine einzelne AutoSupport-Meldung (ASUP) registriert, dass das Modul offline geschaltet wurde; andernfalls kommt es zu Performance-Einbußen.

> Das Ver2 Controller-Modul besitzt nur einen Cache-Modulsockel im FAS8300. FAS8700 verfügt nicht über ein VER2 Controller-Modul. Die Cache-Modul-Funktionalität wird durch das Entfernen des Sockets nicht beeinträchtigt.

- Sie müssen die fehlerhafte Komponente durch eine vom Anbieter empfangene Ersatz-FRU-Komponente ersetzen.

Schritt 1: Schalten Sie den beeinträchtigten Regler aus

Sie können den beeinträchtigten Controller je nach Hardwarekonfiguration des Speichersystems mithilfe verschiedener Verfahren herunterfahren oder übernehmen.

Option 1: Die meisten Konfigurationen

Um den beeinträchtigten Controller herunterzufahren, müssen Sie den Status des Controllers bestimmen und gegebenenfalls den Controller übernehmen, damit der gesunde Controller weiterhin Daten aus dem beeinträchtigten Reglerspeicher bereitstellen kann.

Informationen zu diesen Aufgaben

Wenn Sie über ein Cluster mit mehr als zwei Nodes verfügen, muss es sich im Quorum befinden. Wenn sich das Cluster nicht im Quorum befindet oder ein gesunder Controller FALSE für die Berechtigung und den Zustand anzeigt, müssen Sie das Problem korrigieren, bevor Sie den beeinträchtigten Controller herunterfahren.

"Synchronisieren eines Node mit dem Cluster"

Möglicherweise möchten Sie den Inhalt Ihres Cache-Moduls löschen, bevor Sie es ersetzen.

Schritte

1. Obwohl die Daten im Cache-Modul verschlüsselt sind, sollten Sie möglicherweise alle Daten aus dem beeinträchtigten Cache-Modul löschen und überprüfen, ob das Caching-Modul keine Daten hat:

   a. Löschen Sie die Daten im Cache-Modul: `system controller flash-cache secure-erase run -node node name localhost -device-id device_number`

   > Führen Sie den Befehl aus `system controller flash-cache show`, wenn Sie die Flash Cache Geräte-ID nicht kennen.

   b. Stellen Sie sicher, dass die Daten aus dem Caching-Modul gelöscht wurden: `system controller flash-cache secure-erase show`

2. Wenn AutoSupport aktiviert ist, unterdrücken Sie die automatische Erstellung eines Cases durch Aufrufen einer AutoSupport Meldung: `system node autosupport invoke -node * -type all -message MAINT=_number_of_hours_down_h`

   Die folgende AutoSupport Meldung unterdrückt die automatische Erstellung von Cases für zwei Stunden: `cluster1:*> system node autosupport invoke -node * -type all -message MAINT=2h`

3. Deaktivieren Sie das automatische Giveback von der Konsole des gesunden Controllers: `storage failover modify –node local -auto-giveback false`

4. Nehmen Sie den beeinträchtigten Controller zur LOADER-Eingabeaufforderung:

Wenn der eingeschränkte Controller angezeigt wird…	Dann…
Die LOADER-Eingabeaufforderung	Fahren Sie mit dem nächsten Schritt fort.
Warten auf Giveback…	Drücken Sie Strg-C, und antworten Sie dann `y`.

Wenn der eingeschränkte Controller angezeigt wird…	Dann…
Eingabeaufforderung des Systems oder Passwort (Systempasswort eingeben)	Übernehmen oder Anhalten der beeinträchtigten Steuerung: `storage failover takeover -ofnode` *`impaired_node_name`* Wenn der Regler „beeinträchtigt“ auf Zurückgeben wartet… anzeigt, drücken Sie Strg-C, und antworten Sie dann `y`.

Option 2: Controller befindet sich in einem MetroCluster mit zwei Nodes

Um den beeinträchtigten Controller herunterzufahren, müssen Sie den Status des Controllers bestimmen und gegebenenfalls den Controller umschalten, damit der gesunde Controller weiterhin Daten aus dem beeinträchtigten Reglerspeicher bereitstellen kann.

Über diese Aufgabe

- Sie müssen die Netzteile am Ende dieses Verfahrens einschalten, um den gesunden Controller mit Strom zu versorgen.

Schritte

1. Überprüfen Sie den MetroCluster-Status, um festzustellen, ob der beeinträchtigte Controller automatisch auf den gesunden Controller umgeschaltet wurde: `metrocluster show`
2. Je nachdem, ob eine automatische Umschaltung stattgefunden hat, fahren Sie mit der folgenden Tabelle fort:

Wenn die eingeschränkte Steuerung…	Dann…
Ist automatisch umgeschaltet	Fahren Sie mit dem nächsten Schritt fort.
Nicht automatisch umgeschaltet	Einen geplanten Umschaltvorgang vom gesunden Controller durchführen: `metrocluster switchover`
Hat nicht automatisch umgeschaltet, haben Sie versucht, mit dem zu wechseln `metrocluster switchover` Befehl und Switchover wurde vetoed	Überprüfen Sie die Veto-Meldungen, und beheben Sie das Problem, wenn möglich, und versuchen Sie es erneut. Wenn das Problem nicht behoben werden kann, wenden Sie sich an den technischen Support.

3. Synchronisieren Sie die Datenaggregate neu, indem Sie das ausführen `metrocluster heal -phase aggregates` Befehl aus dem verbleibenden Cluster.

```
controller_A_1::> metrocluster heal -phase aggregates
[Job 130] Job succeeded: Heal Aggregates is successful.
```

Wenn die Heilung ein Vetorecht ist, haben Sie die Möglichkeit, das zurückzugeben `metrocluster heal` Befehl mit dem `-override-vetoes` Parameter. Wenn Sie diesen optionalen Parameter verwenden, überschreibt das System alle weichen Vetos, die die Heilung verhindern.

4. Überprüfen Sie, ob der Vorgang mit dem befehl „MetroCluster Operation show“ abgeschlossen wurde.

```
controller_A_1::> metrocluster operation show
    Operation: heal-aggregates
      State: successful
Start Time: 7/25/2016 18:45:55
   End Time: 7/25/2016 18:45:56
     Errors: -
```

5. Überprüfen Sie den Status der Aggregate mit `storage aggregate show` Befehl.

```
controller_A_1::> storage aggregate show
Aggregate     Size Available Used% State   #Vols  Nodes
RAID Status
--------- -------- --------- ----- ------- ------ ----------------
------------
...
aggr_b2    227.1GB   227.1GB    0% online       0 mcc1-a2
raid_dp, mirrored, normal...
```

6. Heilen Sie die Root-Aggregate mit dem `metrocluster heal -phase root-aggregates` Befehl.

```
mcc1A::> metrocluster heal -phase root-aggregates
[Job 137] Job succeeded: Heal Root Aggregates is successful
```

Wenn die Heilung ein Vetorecht ist, haben Sie die Möglichkeit, das zurückzugeben `metrocluster heal` Befehl mit dem Parameter -override-vetoes. Wenn Sie diesen optionalen Parameter verwenden, überschreibt das System alle weichen Vetos, die die Heilung verhindern.

7. Stellen Sie sicher, dass der Heilungsvorgang abgeschlossen ist, indem Sie den verwenden `metrocluster operation show` Befehl auf dem Ziel-Cluster:

```
mcc1A::> metrocluster operation show
  Operation: heal-root-aggregates
      State: successful
 Start Time: 7/29/2016 20:54:41
   End Time: 7/29/2016 20:54:42
     Errors: -
```

8. Trennen Sie am Controller-Modul mit eingeschränkter Betriebsstörung die Netzteile.

Schritt 2: Entfernen Sie das Controller-Modul

Um auf Komponenten im Controller-Modul zuzugreifen, müssen Sie das Controller-Modul aus dem Gehäuse entfernen.

Sie können das Controller-Modul mithilfe der folgenden Animation, Illustration oder der geschriebenen Schritte aus dem Gehäuse entfernen.

Animation - Entfernen Sie das Controller-Modul

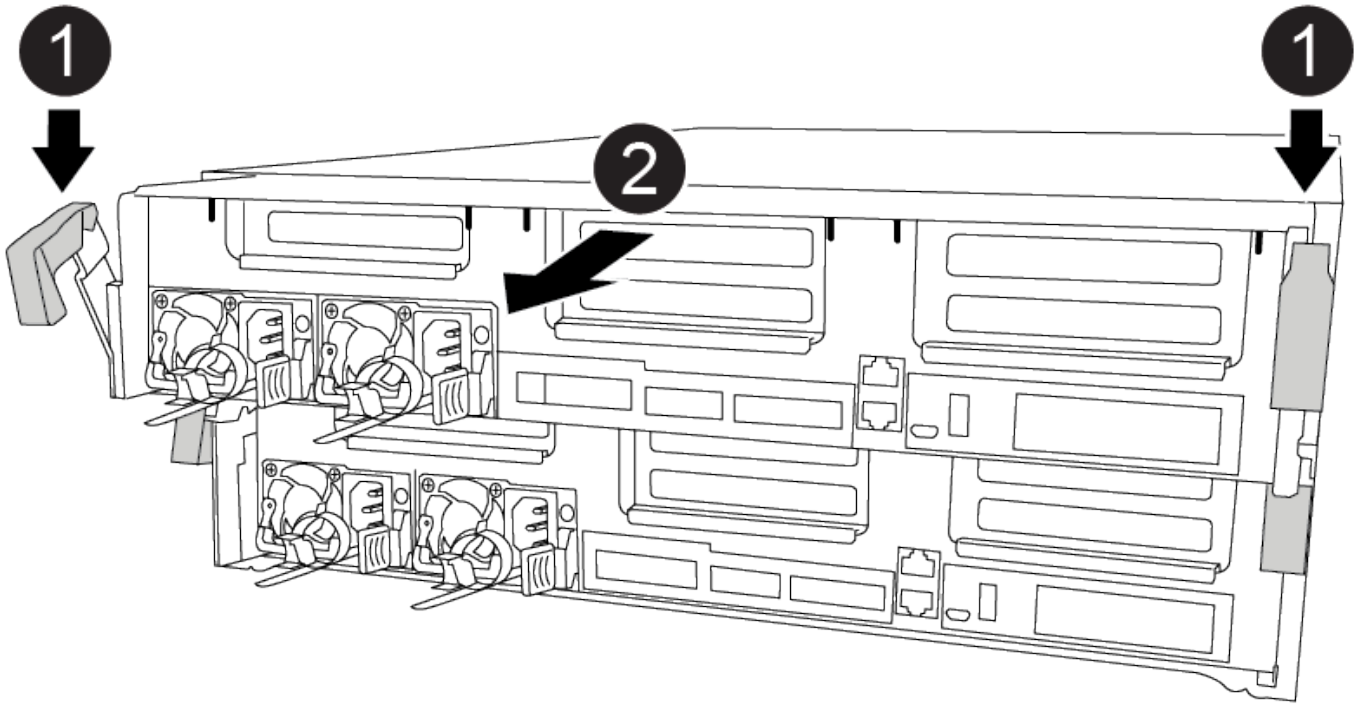

Schritte

1. Wenn Sie nicht bereits geerdet sind, sollten Sie sich richtig Erden.
2. Lösen Sie die Netzkabelhalter, und ziehen Sie anschließend die Kabel von den Netzteilen ab.
3. Lösen Sie den Haken- und Schlaufenriemen, mit dem die Kabel am Kabelführungsgerät befestigt sind, und ziehen Sie dann die Systemkabel und SFPs (falls erforderlich) vom Controller-Modul ab, um zu verfolgen, wo die Kabel angeschlossen waren.

   Lassen Sie die Kabel im Kabelverwaltungs-Gerät so, dass bei der Neuinstallation des Kabelverwaltungsgeräts die Kabel organisiert sind.

4. Entfernen Sie das Kabelführungs-Gerät aus dem Controller-Modul und legen Sie es beiseite.
5. Drücken Sie beide Verriegelungsriegel nach unten, und drehen Sie dann beide Verriegelungen gleichzeitig nach unten.

   Das Controller-Modul wird leicht aus dem Chassis entfernt.

6. Schieben Sie das Controller-Modul aus dem Gehäuse.

   Stellen Sie sicher, dass Sie die Unterseite des Controller-Moduls unterstützen, während Sie es aus dem Gehäuse schieben.

7. Stellen Sie das Controller-Modul auf eine stabile, flache Oberfläche.

Schritt 3: Ein Caching-Modul ersetzen

Um ein Caching-Modul, das als Flash Cache auf dem Etikett des Controllers bezeichnet wird, zu ersetzen, suchen Sie den Steckplatz im Controller und folgen Sie den spezifischen Schritten. Informationen zum Speicherort des Flash Cache finden Sie in der FRU-Zuordnung im Controller-Modul.

> Steckplatz 6 ist nur im FAS8300 VER2 Controller verfügbar.

Ihr Storage-System muss je nach Ihrer Situation bestimmte Kriterien erfüllen:

- Sie muss über das entsprechende Betriebssystem für das zu installierenden Cache-Modul verfügen.
- Es muss die Caching-Kapazität unterstützen.
- Obwohl der Inhalt des Cache-Moduls verschlüsselt ist, empfiehlt es sich, den Inhalt des Moduls vor dem Ersetzen zu löschen. Weitere Informationen finden Sie im "Angaben zu flüchtigem Speicher" Für Ihr System auf der NetApp Support Site.

  > Sie müssen sich auf der NetApp Support Site anmelden, um das *Statement of Volatility* für Ihr System anzuzeigen.

- Alle anderen Komponenten des Storage-Systems müssen ordnungsgemäß funktionieren. Falls nicht, müssen Sie sich an den technischen Support wenden.

Sie können die folgende Animation, Illustration oder die geschriebenen Schritte verwenden, um ein Caching-Modul zu ersetzen.

Animation - Ersetzen Sie das Caching-Modul

Schritte

1. Wenn Sie nicht bereits geerdet sind, sollten Sie sich richtig Erden.
2. Öffnen Sie den Luftkanal:
   a. Drücken Sie die Verriegelungslaschen an den Seiten des Luftkanals in Richtung der Mitte des Controller-Moduls.
   b. Schieben Sie den Luftkanal zur Rückseite des Controller-Moduls, und drehen Sie ihn dann nach oben in seine vollständig geöffnete Position.
3. Suchen Sie mithilfe der FRU-Zuordnung im Controller-Modul das fehlerhafte Caching-Modul und entfernen Sie es:

   Je nach Konfiguration können null, ein oder zwei Caching-Module im Controller-Modul eingesetzt werden. Verwenden Sie die FRU-Zuordnung im Controller-Modul, um das Caching-Modul zu finden.

   a. Drücken Sie die blaue Freigabelasche.

      Das Ende des Cache-Moduls wird von der Registerkarte Release gelöscht.

   b. Drehen Sie das Cache-Modul nach oben, und schieben Sie es aus dem Sockel.
4. Installieren Sie das Ersatz-Cache-Modul:
   a. Richten Sie die Kanten des Ersatz-Cache-Moduls an der Buchse aus, und setzen Sie ihn vorsichtig in

den Sockel ein.

b. Drehen Sie das Caching-Modul nach unten in Richtung der Hauptplatine.

c. Platzieren Sie den Finger am Ende des Cache-Moduls mit der blauen Taste, drücken Sie das Ende des Cache-Moduls fest nach unten, und heben Sie dann die Verriegelungstaste an, um das Zwischenspeichermodul zu verriegeln.

5. Luftkanal schließen:

a. Drehen Sie den Luftkanal zum Controller-Modul nach unten.

b. Schieben Sie den Luftkanal in Richtung der Steigleitungen, um ihn zu verriegeln.

Schritt 4: Installieren Sie das Controller-Modul

Nachdem Sie die Komponente im Controller-Modul ersetzt haben, müssen Sie das Controller-Modul wieder in das Gehäuse einsetzen.

Sie können die folgende Animation, Illustration oder die geschriebenen Schritte zur Installation des Controller-Moduls im Gehäuse verwenden.

Animation - Installieren des Controller-Moduls

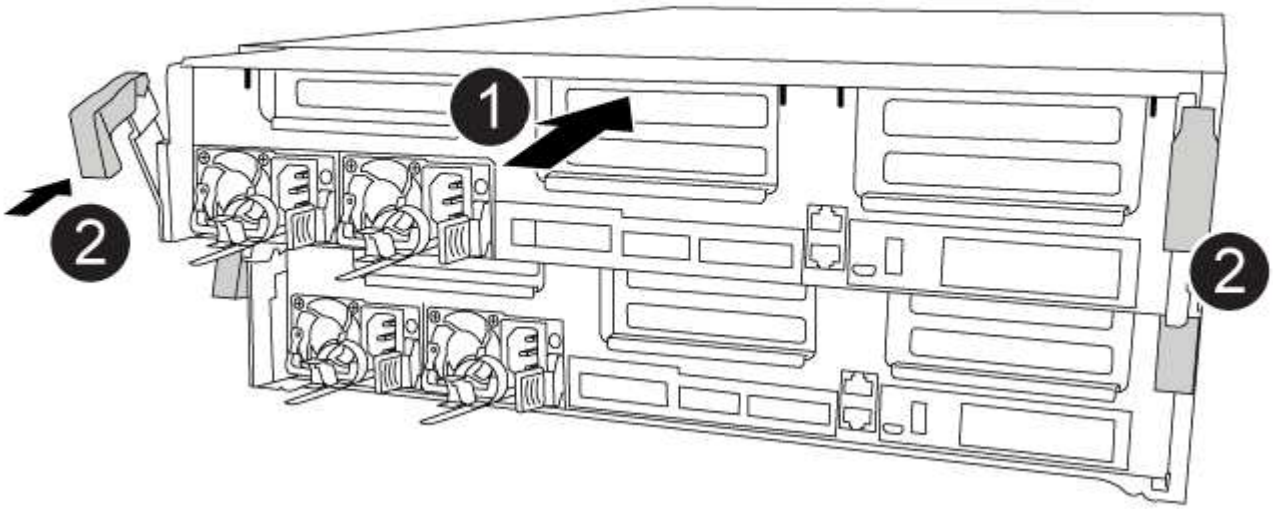

Schritte

1. Wenn Sie dies noch nicht getan haben, schließen Sie den Luftkanal.
2. Richten Sie das Ende des Controller-Moduls an der Öffnung im Gehäuse aus, und drücken Sie dann vorsichtig das Controller-Modul zur Hälfte in das System.

> Setzen Sie das Controller-Modul erst dann vollständig in das Chassis ein, wenn Sie dazu aufgefordert werden.

3. Verkabeln Sie nur die Management- und Konsolen-Ports, sodass Sie auf das System zugreifen können, um die Aufgaben in den folgenden Abschnitten auszuführen.

> Sie schließen die übrigen Kabel später in diesem Verfahren an das Controller-Modul an.

4. Schließen Sie die Installation des Controller-Moduls ab:
   a. Schieben Sie das Controller-Modul mithilfe der Verriegelungen fest in das Gehäuse, bis sich die Verriegelungsriegel erheben.

      Beim Einschieben des Controller-Moduls in das Gehäuse keine übermäßige Kraft verwenden, um Schäden an den Anschlüssen zu vermeiden.

   b. Setzen Sie das Controller-Modul vollständig in das Gehäuse ein, indem Sie die Verriegelungsriegel nach oben drehen, kippen Sie sie so, dass sie die Sicherungsstifte entfernen, den Controller vorsichtig ganz nach innen schieben und dann die Verriegelungsriegel in die verriegelte Position senken.
   c. Schließen Sie die Netzkabel an die Netzteile an, setzen Sie die Sicherungsmanschette des Netzkabels wieder ein, und schließen Sie dann die Netzteile an die Stromquelle an.

      Das Controller-Modul startet, sobald die Stromversorgung wiederhergestellt ist. Bereiten Sie sich darauf vor, den Bootvorgang zu unterbrechen.

   d. Wenn Sie dies noch nicht getan haben, installieren Sie das Kabelverwaltungsgerät neu.
   e. Unterbrechen Sie den normalen Boot-Prozess und booten Sie zu LOADER, indem Sie drücken `Ctrl-C`.

      Wenn das System im Startmenü stoppt, wählen Sie die Option zum Booten in LOADER.

   f. Geben Sie an der LOADER-Eingabeaufforderung ein `bye` Um die PCIe-Karten und andere Komponenten neu zu initialisieren.

Schritt 5: Stellen Sie das Controller-Modul wieder in Betrieb

Sie müssen das System neu verstellen, das Controller-Modul zurückgeben und dann das automatische Giveback erneut aktivieren.

Schritte

1. Das System nach Bedarf neu einsetzen.

   Wenn Sie die Medienkonverter (QSFPs oder SFPs) entfernt haben, sollten Sie diese erneut installieren, wenn Sie Glasfaserkabel verwenden.

2. Wiederherstellung des normalen Betriebs des Controllers durch Zurückgeben des Speichers: `storage failover giveback -ofnode` *`impaired_node_name`*
3. Wenn die automatische Rückübertragung deaktiviert wurde, aktivieren Sie sie erneut: `storage failover modify -node local -auto-giveback true`

Schritt 7: Aggregate in einer MetroCluster Konfiguration mit zwei Nodes zurückwechseln

Dieser Task gilt nur für MetroCluster-Konfigurationen mit zwei Nodes.

Schritte

1. Vergewissern Sie sich, dass sich alle Nodes im befinden `enabled` Bundesland: `metrocluster node show`

```
cluster_B::>  metrocluster node show

DR                           Configuration  DR
Group Cluster Node           State          Mirroring Mode
----- ------- -------------- -------------- ---------
--------------------
1     cluster_A
              controller_A_1 configured     enabled   heal roots
completed
      cluster_B
              controller_B_1 configured     enabled   waiting for
switchback recovery
2 entries were displayed.
```

2. Überprüfen Sie, ob die Neusynchronisierung auf allen SVMs abgeschlossen ist: `metrocluster vserver show`
3. Überprüfen Sie, ob die automatischen LIF-Migrationen durch die heilenden Vorgänge erfolgreich abgeschlossen wurden: `metrocluster check lif show`
4. Führen Sie den Wechsel zurück mit dem aus `metrocluster switchback` Befehl von einem beliebigen Node im verbleibenden Cluster
5. Stellen Sie sicher, dass der Umkehrvorgang abgeschlossen ist: `metrocluster show`

   Der Vorgang zum zurückwechseln wird weiterhin ausgeführt, wenn sich ein Cluster im befindet `waiting-for-switchback` Bundesland:

```
cluster_B::> metrocluster show
Cluster              Configuration State    Mode
--------------------    -------------------     ---------
 Local: cluster_B configured        switchover
Remote: cluster_A configured        waiting-for-switchback
```

   Der Vorgang zum zurückwechseln ist abgeschlossen, wenn sich die Cluster im befinden `normal` Bundesland:

```
cluster_B::> metrocluster show
Cluster              Configuration State    Mode
--------------------    -------------------     ---------
 Local: cluster_B configured            normal
Remote: cluster_A configured            normal
```

   Wenn ein Wechsel eine lange Zeit in Anspruch nimmt, können Sie den Status der in-progress-Basispläne über die überprüfen `metrocluster config-replication resync-status show` Befehl.

6. Wiederherstellung beliebiger SnapMirror oder SnapVault Konfigurationen

Schritt 8: Führen Sie den Ersatzprozess durch

Senden Sie das fehlerhafte Teil wie in den dem Kit beiliegenden RMA-Anweisungen beschrieben an NetApp zurück. "Rückgabe und Austausch von Teilen"Weitere Informationen finden Sie auf der Seite.

Chassis

Übersicht über den Austausch der Chassis – FAS8300 und FAS8700

Alle anderen Komponenten des Systems müssen ordnungsgemäß funktionieren. Falls nicht, müssen Sie sich an den technischen Support wenden.

- Sie können dieses Verfahren bei allen Versionen von ONTAP verwenden, die von Ihrem System unterstützt werden.
- Dieser Vorgang ist störend. Für ein Cluster mit zwei Controllern kommt es zu einem vollständigen Service-Ausfall und zu einem teilweisen Ausfall in einem Cluster mit mehreren Nodes.

Fahren Sie die Controller herunter – FAS8300 und FAS8700

Option 1: Die meisten Konfigurationen

Dieses Verfahren gilt für Systeme mit zwei-Knoten-Konfigurationen. Weitere Informationen über das ordnungsgemäßes Herunterfahren beim Warten eines Clusters finden Sie unter "Anleitung zur Problemlösung für das Speichersystem – NetApp Knowledge Base".

Bevor Sie beginnen

- Stellen Sie sicher, dass Sie über die erforderlichen Berechtigungen und Anmeldeinformationen verfügen:
  - Lokale Administratoranmeldeinformationen für ONTAP.
  - BMC-Zugriff für jeden Controller.
- Stellen Sie sicher, dass Sie über die erforderlichen Werkzeuge und Geräte für den Austausch verfügen.
- Als Best Practice vor dem Herunterfahren sollten Sie:
  - Zusätzliche Durchführung "Zustandsberichte zu Systemen".
  - Führen Sie ein Upgrade von ONTAP auf eine empfohlene Version für das System durch.
  - Lösen Sie alle "Active IQ Wellness-Alarme und Risiken". Notieren Sie sich alle derzeit auftretenden Fehler im System, z. B. LEDs an den Systemkomponenten.

Schritte

1. Melden Sie sich über SSH beim Cluster an oder von einem beliebigen Node im Cluster mit einem lokalen Konsolenkabel und einem Laptop/einer Konsole an.
2. Stoppen Sie den Zugriff aller Clients/Hosts auf Daten auf dem NetApp System.
3. Externe Sicherungsaufträge werden angehalten.
4. Wenn AutoSupport aktiviert ist, unterdrücken Sie die Case-Erstellung und geben Sie an, wie lange Sie das System voraussichtlich offline sein werden:

   ```
   system node autosupport invoke -node * -type all -message "MAINT=2h Replace
   chassis"
   ```

5. Ermitteln Sie die SP/BMC-Adresse aller Cluster-Nodes:

   ```
   system service-processor show -node * -fields address
   ```

6. Beenden Sie die Cluster-Shell:

   ```
   exit
   ```

7. Melden Sie sich über SSH bei SP/BMC an und verwenden Sie dabei die IP-Adresse eines der in der Ausgabe des vorherigen Schritts aufgeführten Nodes, um den Fortschritt zu überwachen.

   Wenn Sie eine Konsole oder einen Laptop verwenden, melden Sie sich mit den gleichen Cluster-Administrator-Anmeldedaten am Controller an.

8. Halten Sie die beiden Nodes im beeinträchtigten Chassis an:

   ```
   system node halt -node <node1>,<node2> -skip-lif-migration-before-shutdown
   true -ignore-quorum-warnings true -inhibit-takeover true
   ```

   > Bei Clustern mit SnapMirror Synchronous-Betrieb im StructSync-Modus: `system node halt -node <node1>,<node2> -skip-lif-migration-before-shutdown true -ignore-quorum-warnings true -inhibit-takeover true -ignore-strict -sync-warnings true`

9. Geben Sie **y** für jeden Controller im Cluster ein, wenn Folgendes angezeigt wird:

   ```
   Warning: Are you sure you want to halt node <node_name>? {y|n}:
   ```

10. Warten Sie, bis die einzelnen Controller angehalten sind, und zeigen Sie die LOADER-Eingabeaufforderung an.

Option 2: Controller befindet sich in einer MetroCluster Konfiguration mit zwei Nodes

Um den beeinträchtigten Controller herunterzufahren, müssen Sie den Status des Controllers bestimmen und gegebenenfalls den Controller umschalten, damit der gesunde Controller weiterhin Daten aus dem beeinträchtigten Reglerspeicher bereitstellen kann.

Über diese Aufgabe

- Sie müssen die Netzteile am Ende dieses Verfahrens einschalten, um den gesunden Controller mit Strom zu versorgen.

Schritte

1. Überprüfen Sie den MetroCluster-Status, um festzustellen, ob der beeinträchtigte Controller automatisch auf den gesunden Controller umgeschaltet wurde: `metrocluster show`
2. Je nachdem, ob eine automatische Umschaltung stattgefunden hat, fahren Sie mit der folgenden Tabelle fort:

Wenn die eingeschränkte Steuerung…	Dann…
Ist automatisch umgeschaltet	Fahren Sie mit dem nächsten Schritt fort.

Wenn die eingeschränkte Steuerung…	Dann…
Nicht automatisch umgeschaltet	Einen geplanten Umschaltvorgang vom gesunden Controller durchführen: `metrocluster switchover`
Hat nicht automatisch umgeschaltet, haben Sie versucht, mit dem zu wechseln `metrocluster switchover` Befehl und Switchover wurde vetoed	Überprüfen Sie die Veto-Meldungen, und beheben Sie das Problem, wenn möglich, und versuchen Sie es erneut. Wenn das Problem nicht behoben werden kann, wenden Sie sich an den technischen Support.

3. Synchronisieren Sie die Datenaggregate neu, indem Sie das ausführen `metrocluster heal -phase aggregates` Befehl aus dem verbleibenden Cluster.

```
controller_A_1::> metrocluster heal -phase aggregates
[Job 130] Job succeeded: Heal Aggregates is successful.
```

Wenn die Heilung ein Vetorecht ist, haben Sie die Möglichkeit, das zurückzugeben `metrocluster heal` Befehl mit dem `-override-vetoes` Parameter. Wenn Sie diesen optionalen Parameter verwenden, überschreibt das System alle weichen Vetos, die die Heilung verhindern.

4. Überprüfen Sie, ob der Vorgang mit dem befehl „MetroCluster Operation show“ abgeschlossen wurde.

```
controller_A_1::> metrocluster operation show
    Operation: heal-aggregates
      State: successful
Start Time: 7/25/2016 18:45:55
   End Time: 7/25/2016 18:45:56
     Errors: -
```

5. Überprüfen Sie den Status der Aggregate mit `storage aggregate show` Befehl.

```
controller_A_1::> storage aggregate show
Aggregate     Size Available Used% State   #Vols  Nodes            RAID
Status
--------- -------- --------- ----- ------- ------ ----------------
------------
...
aggr_b2    227.1GB   227.1GB    0% online       0 mcc1-a2
raid_dp, mirrored, normal...
```

6. Heilen Sie die Root-Aggregate mit dem `metrocluster heal -phase root-aggregates` Befehl.

```
mcc1A::> metrocluster heal -phase root-aggregates
[Job 137] Job succeeded: Heal Root Aggregates is successful
```

Wenn die Heilung ein Vetorecht ist, haben Sie die Möglichkeit, das zurückzugeben `metrocluster heal` Befehl mit dem Parameter -override-vetoes. Wenn Sie diesen optionalen Parameter verwenden, überschreibt das System alle weichen Vetos, die die Heilung verhindern.

7. Stellen Sie sicher, dass der Heilungsvorgang abgeschlossen ist, indem Sie den verwenden `metrocluster operation show` Befehl auf dem Ziel-Cluster:

```
mcc1A::> metrocluster operation show
  Operation: heal-root-aggregates
      State: successful
 Start Time: 7/29/2016 20:54:41
   End Time: 7/29/2016 20:54:42
     Errors: -
```

8. Trennen Sie am Controller-Modul mit eingeschränkter Betriebsstörung die Netzteile.

Verschieben und ersetzen Sie die Hardware, FAS8300 und FAS8700

Verschieben Sie die Lüfter, Festplatten und Controller-Module oder Module vom beeinträchtigten Gehäuse in das neue Gehäuse und tauschen Sie das beeinträchtigte Gehäuse aus dem Geräterrack oder dem Systemschrank aus, indem Sie das neue Gehäuse des gleichen Modells wie das beeinträchtigte Gehäuse verwenden.

Schritt 1: Entfernen Sie die Controller-Module

Um das Chassis auszutauschen, müssen Sie die Controller-Module aus dem alten Chassis entfernen.

Schritte

1. Wenn Sie nicht bereits geerdet sind, sollten Sie sich richtig Erden.
2. Lösen Sie die Netzkabelhalter, und ziehen Sie anschließend die Kabel von den Netzteilen ab.
3. Lösen Sie den Haken- und Schlaufenriemen, mit dem die Kabel am Kabelführungsgerät befestigt sind, und ziehen Sie dann die Systemkabel und SFPs (falls erforderlich) vom Controller-Modul ab, um zu verfolgen, wo die Kabel angeschlossen waren.

   Lassen Sie die Kabel im Kabelverwaltungs-Gerät so, dass bei der Neuinstallation des Kabelverwaltungsgeräts die Kabel organisiert sind.

4. Entfernen Sie die Kabelführungsgeräte von der linken und rechten Seite des Controller-Moduls und stellen Sie sie zur Seite.
5. Drücken Sie beide Verriegelungsriegel nach unten, und drehen Sie dann beide Verriegelungen gleichzeitig nach unten.

   Das Controller-Modul wird leicht aus dem Chassis entfernt.

6. Schieben Sie das Controller-Modul aus dem Gehäuse.

   Stellen Sie sicher, dass Sie die Unterseite des Controller-Moduls unterstützen, während Sie es aus dem Gehäuse schieben.

7. Stellen Sie das Controller-Modul an einer sicheren Stelle beiseite, und wiederholen Sie diese Schritte für das andere Controller-Modul im Gehäuse.

Schritt 2: Bewegen Sie die Lüfter

Um die Lüftermodule beim Austausch des Gehäuses in das Ersatzgehäuse zu verschieben, müssen Sie eine bestimmte Sequenz von Aufgaben durchführen.

Schritte

1. Wenn Sie nicht bereits geerdet sind, sollten Sie sich richtig Erden.
2. Entfernen Sie die Blende (falls erforderlich) mit zwei Händen, indem Sie die Öffnungen auf beiden Seiten der Blende fassen und dann zu Ihnen ziehen, bis sich die Blende von den Kugelknöpfen am Rahmen des Chassis löst.
3. Drücken Sie die Freigabehebel am Nockengriff des Lüftermoduls nach unten, und drehen Sie dann den Nockengriff nach unten.

   Das Lüftermodul bewegt sich ein wenig vom Gehäuse entfernt.

4. Ziehen Sie das Lüftermodul gerade aus dem Gehäuse heraus. Stellen Sie sicher, dass Sie es mit der freien Hand unterstützen, damit es nicht aus dem Gehäuse herausschwingt.

   > Die Lüftermodule sind kurz. Unterstützen Sie das Lüftermodul immer mit Ihrer freien Hand, damit es nicht plötzlich vom Gehäuse abfällt und Sie verletzt.

5. Setzen Sie das Lüftermodul beiseite.
6. Wiederholen Sie die vorherigen Schritte für alle verbleibenden Lüftermodule.
7. Setzen Sie das Lüftermodul in das Ersatzgehäuse ein, indem Sie es an der Öffnung ausrichten und dann in das Gehäuse schieben.
8. Drücken Sie den Nockengriff des Lüftermoduls fest, damit er ganz in das Gehäuse eingesetzt wird.

   Der Nockengriff hebt sich leicht, wenn das Lüftermodul vollständig sitzt.

9. Schwenken Sie den Nockengriff in die geschlossene Position, und stellen Sie sicher, dass der Freigabehebel des Nockengriffs in die verriegelte Position einrastet.
10. Wiederholen Sie diese Schritte für die übrigen Lüftermodule.

Schritt 3: Ersetzen Sie ein Chassis aus dem Rack oder Systemschrank der Ausrüstung

Sie müssen das vorhandene Chassis aus dem Rack oder dem Systemschrank entfernen, bevor Sie das Ersatzgehäuse installieren können.

Schritte

1. Entfernen Sie die Schrauben von den Montagepunkten des Gehäuses.
2. Schieben Sie das alte Chassis bei zwei Personen von den Rack-Schienen in einem Systemschrank oder Ausrüstungs-Rack und legen Sie es dann beiseite.

3. Wenn Sie nicht bereits geerdet sind, sollten Sie sich richtig Erden.
4. Installieren Sie das Ersatzgehäuse mithilfe von zwei Personen in das Rack oder den Systemschrank. Führen Sie das Chassis durch die Rack-Schienen in einem System-Schrank oder Ausrüstungs-Rack.
5. Schieben Sie das Chassis vollständig in das Rack oder den Systemschrank der Ausrüstung.
6. Befestigen Sie die Vorderseite des Chassis mit den Schrauben, die Sie vom alten Chassis entfernt haben, am Rack oder am Systemschrank des Geräts.
7. Falls noch nicht geschehen, befestigen Sie die Blende.

Schritt 4: Installieren Sie die Controller-Module

Nachdem Sie die Controller-Module in das neue Gehäuse installiert haben, müssen Sie es booten.

Bei HA-Paaren mit zwei Controller-Modulen im selben Chassis ist die Sequenz, in der Sie das Controller-Modul installieren, besonders wichtig, da sie versucht, neu zu booten, sobald Sie es vollständig im Chassis einsetzen.

Schritte

1. Richten Sie das Ende des Controller-Moduls an der Öffnung im Gehäuse aus, und drücken Sie dann vorsichtig das Controller-Modul zur Hälfte in das System.

   > Setzen Sie das Controller-Modul erst dann vollständig in das Chassis ein, wenn Sie dazu aufgefordert werden.

2. Führen Sie die Konsole wieder mit dem Controller-Modul aus, und schließen Sie den Management-Port wieder an.
3. Schließen Sie die Installation des Controller-Moduls ab:
   a. Schieben Sie das Controller-Modul mithilfe der Verriegelungen fest in das Gehäuse, bis sich die Verriegelungsriegel erheben.

      > Beim Einschieben des Controller-Moduls in das Gehäuse keine übermäßige Kraft verwenden, um Schäden an den Anschlüssen zu vermeiden.

   b. Setzen Sie das Controller-Modul vollständig in das Gehäuse ein, indem Sie die Verriegelungsriegel nach oben drehen, kippen Sie sie so, dass sie die Sicherungsstifte entfernen, den Controller vorsichtig ganz nach innen schieben und dann die Verriegelungsriegel in die verriegelte Position senken.
   c. Schließen Sie die Netzkabel an die Netzteile an, setzen Sie die Sicherungsmanschette des Netzkabels wieder ein, und schließen Sie dann die Netzteile an die Stromquelle an.

      Das Controller-Modul startet, sobald die Stromversorgung wiederhergestellt ist. Bereiten Sie sich darauf vor, den Bootvorgang zu unterbrechen.

   d. Wenn Sie dies noch nicht getan haben, installieren Sie das Kabelverwaltungsgerät neu.
   e. Unterbrechen Sie den normalen Boot-Prozess und booten Sie zu LOADER, indem Sie drücken `Ctrl-C`.

      > Wenn das System im Startmenü stoppt, wählen Sie die Option zum Booten in LOADER.

   f. Geben Sie an der LOADER-Eingabeaufforderung ein `bye` Um die PCIe-Karten und andere Komponenten neu zu initialisieren.

g. Unterbrechen Sie den Boot-Prozess und booten Sie an der LOADER-Eingabeaufforderung, indem Sie drücken `Ctrl-C`.

   Wenn das System im Startmenü stoppt, wählen Sie die Option zum Booten in LOADER.

4. Wiederholen Sie die vorherigen Schritte, um den zweiten Controller im neuen Chassis zu installieren.

Schließen Sie den Wiederherstellungs- und Austauschprozess – FAS8300 und FAS8700 – ab

Sie müssen den HA-Status des Gehäuses überprüfen und das fehlerhafte Teil an NetApp zurücksenden, wie in den dem Kit beiliegenden RMA-Anweisungen beschrieben.

Schritt: Überprüfen Sie den HA-Status des Chassis und legen Sie diesen fest

Sie müssen den HA-Status des Chassis überprüfen und gegebenenfalls den Status entsprechend Ihrer Systemkonfiguration aktualisieren.

Schritte

1. Zeigen Sie im Wartungsmodus von einem der Controller-Module aus den HA-Status des lokalen Controller-Moduls und des Chassis an: `ha-config show`

   Der HA-Status sollte für alle Komponenten identisch sein.

2. Wenn der angezeigte Systemzustand für das Chassis nicht mit der Systemkonfiguration übereinstimmt:
   a. Legen Sie für das Chassis den HA-Status fest: `ha-config modify chassis` *`HA-state`*

      Für den HA-Status kann einer der folgenden Werte vorliegen:

      - `ha`
      - `mcc`
      - `mcc-2n`
      - `mccip`
      - `non-ha`

   b. Bestätigen Sie, dass sich die Einstellung geändert hat: `ha-config show`
3. Falls Sie dies noch nicht getan haben, können Sie den Rest Ihres Systems erneut verwenden.

Schritt 2: Switch zurück zu Aggregaten in einer MetroCluster Konfiguration mit zwei Nodes

Dieser Task gilt nur für MetroCluster-Konfigurationen mit zwei Nodes.

Schritte

1. Vergewissern Sie sich, dass sich alle Nodes im befinden `enabled` Bundesland: `metrocluster node show`

```
cluster_B::>  metrocluster node show

DR                           Configuration  DR
Group Cluster Node           State          Mirroring Mode
----- ------- -------------- -------------- ---------
--------------------
1     cluster_A
              controller_A_1 configured     enabled   heal roots
completed
      cluster_B
              controller_B_1 configured     enabled   waiting for
switchback recovery
2 entries were displayed.
```

2. Überprüfen Sie, ob die Neusynchronisierung auf allen SVMs abgeschlossen ist: `metrocluster vserver show`
3. Überprüfen Sie, ob die automatischen LIF-Migrationen durch die heilenden Vorgänge erfolgreich abgeschlossen wurden: `metrocluster check lif show`
4. Führen Sie den Wechsel zurück mit dem aus `metrocluster switchback` Befehl von einem beliebigen Node im verbleibenden Cluster
5. Stellen Sie sicher, dass der Umkehrvorgang abgeschlossen ist: `metrocluster show`

   Der Vorgang zum zurückwechseln wird weiterhin ausgeführt, wenn sich ein Cluster im befindet `waiting-for-switchback` Bundesland:

```
cluster_B::> metrocluster show
Cluster              Configuration State    Mode
--------------------    -------------------     ---------
 Local: cluster_B configured        switchover
Remote: cluster_A configured        waiting-for-switchback
```

   Der Vorgang zum zurückwechseln ist abgeschlossen, wenn sich die Cluster im befinden `normal` Bundesland:

```
cluster_B::> metrocluster show
Cluster              Configuration State    Mode
--------------------    -------------------     ---------
 Local: cluster_B configured            normal
Remote: cluster_A configured            normal
```

   Wenn ein Wechsel eine lange Zeit in Anspruch nimmt, können Sie den Status der in-progress-Basispläne über die überprüfen `metrocluster config-replication resync-status show` Befehl.

6. Wiederherstellung beliebiger SnapMirror oder SnapVault Konfigurationen

Schritt 3: Schließen Sie den Austauschprozess ab

Senden Sie das fehlerhafte Teil wie in den dem Kit beiliegenden RMA-Anweisungen beschrieben an NetApp zurück. "Rückgabe und Austausch von Teilen"Weitere Informationen finden Sie auf der Seite.

Controller

Übersicht über den Austausch von Controller-Modulen – FAS8300 und FAS8700

Sie müssen die Voraussetzungen für den Austausch prüfen und die richtige für Ihre Version des ONTAP Betriebssystems auswählen.

- Alle Festplatten-Shelfs müssen ordnungsgemäß funktionieren.
- Wenn sich Ihr System in einer MetroCluster-Konfiguration befindet, müssen Sie den Abschnitt überprüfen "Auswahl des richtigen Wiederherstellungsverfahrens" Um zu bestimmen, ob Sie dieses Verfahren verwenden sollten.

  Beachten Sie, dass das Verfahren zum Austausch des Controllers bei einem Controller in einer MetroCluster Konfiguration mit vier oder acht Nodes mit dem bei einem HA-Paar identisch ist. Es sind keine MetroCluster-spezifischen Schritte erforderlich, da der Ausfall auf ein HA-Paar beschränkt ist und Storage Failover-Befehle zur unterbrechungsfreien Ausführung während des Austauschs genutzt werden können.

- Sie müssen die fehlerhafte Komponente durch eine vom Anbieter empfangene Ersatz-FRU-Komponente ersetzen.
- Sie müssen ein Controller-Modul durch ein Controller-Modul desselben Modelltyps ersetzen. Sie können kein System-Upgrade durch einen Austausch des Controller-Moduls durchführen.
- Im Rahmen dieses Verfahrens können Laufwerke oder Laufwerk-Shelfs nicht geändert werden.
- In diesem Verfahren wird das Boot-Gerät vom beeinträchtigten Controller auf den *Replacement*-Controller verschoben, sodass der *Replacement*-Controller in derselben ONTAP-Version wie das alte Controller-Modul gestartet wird.
- Es ist wichtig, dass Sie die Befehle in diesen Schritten auf die richtigen Systeme anwenden:
  - Die Steuerung *imired* ist die Steuerung, die ersetzt wird.
  - Der *Replacement Node* ist der neue Controller, der den beeinträchtigten Controller ersetzt.
  - Der *Healthy* Controller ist der überlebende Controller.
- Sie müssen die Konsolenausgabe der Controller immer in einer Textdatei erfassen.

  Auf diese Weise erhalten Sie eine Aufzeichnung des Verfahrens, damit Sie Probleme beheben können, die während des Austauschvorgangs auftreten können.

Fahren Sie den beeinträchtigten Controller – FAS8300 und FAS8700 – herunter

Sie können den beeinträchtigten Controller je nach Hardwarekonfiguration des Speichersystems mithilfe verschiedener Verfahren herunterfahren oder übernehmen.

Option 1: Die meisten Systeme

Um den beeinträchtigten Controller herunterzufahren, müssen Sie den Status des Controllers bestimmen und gegebenenfalls den Controller übernehmen, damit der gesunde Controller weiterhin Daten aus dem beeinträchtigten Reglerspeicher bereitstellen kann.

Über diese Aufgabe

- Wenn Sie über ein SAN-System verfügen, müssen Sie Event-Meldungen) für den beeinträchtigten Controller SCSI Blade überprüft haben `cluster kernel-service show`. Mit dem `cluster kernel-service show` Befehl (im erweiterten Modus von priv) werden der Knotenname, der Node, der Verfügbarkeitsstatus dieses Node und der Betriebsstatus dieses Node angezeigt"Quorum-Status".

  Jeder Prozess des SCSI-Blades sollte sich im Quorum mit den anderen Nodes im Cluster befinden. Probleme müssen behoben werden, bevor Sie mit dem Austausch fortfahren.

- Wenn Sie über ein Cluster mit mehr als zwei Nodes verfügen, muss es sich im Quorum befinden. Wenn sich das Cluster nicht im Quorum befindet oder ein gesunder Controller FALSE anzeigt, um die Berechtigung und den Zustand zu erhalten, müssen Sie das Problem korrigieren, bevor Sie den beeinträchtigten Controller herunterfahren; siehe "Synchronisieren eines Node mit dem Cluster".

Schritte

1. Wenn AutoSupport aktiviert ist, unterdrücken Sie die automatische Erstellung eines Cases durch Aufrufen einer AutoSupport Meldung:

   ```
   system node autosupport invoke -node * -type all -message MAINT=<# of
   hours>h
   ```

   Die folgende AutoSupport Meldung unterdrückt die automatische Erstellung von Cases für zwei Stunden:

   ```
   cluster1:> system node autosupport invoke -node * -type all -message
   MAINT=2h
   ```

2. Automatische Rückgabe deaktivieren:

   a. Geben Sie den folgenden Befehl von der Konsole des fehlerfreien Controllers ein:

      ```
      storage failover modify -node local -auto-giveback false
      ```

   b. Eingeben `y` wenn die Eingabeaufforderung *Möchten Sie die automatische Rückgabe deaktivieren?* angezeigt wird

3. Nehmen Sie den beeinträchtigten Controller zur LOADER-Eingabeaufforderung:

Wenn der eingeschränkte Controller angezeigt wird…	Dann…
Die LOADER-Eingabeaufforderung	Fahren Sie mit dem nächsten Schritt fort.
Warten auf Giveback…	Drücken Sie Strg-C, und antworten Sie dann `y` Wenn Sie dazu aufgefordert werden.

Wenn der eingeschränkte Controller angezeigt wird…	Dann…
Eingabeaufforderung für das System oder Passwort	Übernehmen oder stoppen Sie den beeinträchtigten Regler von der gesunden Steuerung: `storage failover takeover -ofnode` *`impaired_node_name`* `-halt` *`true`* Der Parameter *-stop true* führt Sie zur Loader-Eingabeaufforderung.

Option 2: Controller befindet sich in einem MetroCluster mit zwei Nodes

Um den beeinträchtigten Controller herunterzufahren, müssen Sie den Status des Controllers bestimmen und gegebenenfalls den Controller umschalten, damit der gesunde Controller weiterhin Daten aus dem beeinträchtigten Reglerspeicher bereitstellen kann.

Über diese Aufgabe

- Sie müssen die Netzteile am Ende dieses Verfahrens einschalten, um den gesunden Controller mit Strom zu versorgen.

Schritte

1. Überprüfen Sie den MetroCluster-Status, um festzustellen, ob der beeinträchtigte Controller automatisch auf den gesunden Controller umgeschaltet wurde: `metrocluster show`
2. Je nachdem, ob eine automatische Umschaltung stattgefunden hat, fahren Sie mit der folgenden Tabelle fort:

Wenn die eingeschränkte Steuerung…	Dann…
Ist automatisch umgeschaltet	Fahren Sie mit dem nächsten Schritt fort.
Nicht automatisch umgeschaltet	Einen geplanten Umschaltvorgang vom gesunden Controller durchführen: `metrocluster switchover`
Hat nicht automatisch umgeschaltet, haben Sie versucht, mit dem zu wechseln `metrocluster switchover` Befehl und Switchover wurde vetoed	Überprüfen Sie die Veto-Meldungen, und beheben Sie das Problem, wenn möglich, und versuchen Sie es erneut. Wenn das Problem nicht behoben werden kann, wenden Sie sich an den technischen Support.

3. Synchronisieren Sie die Datenaggregate neu, indem Sie das ausführen `metrocluster heal -phase aggregates` Befehl aus dem verbleibenden Cluster.

```
controller_A_1::> metrocluster heal -phase aggregates
[Job 130] Job succeeded: Heal Aggregates is successful.
```

Wenn die Heilung ein Vetorecht ist, haben Sie die Möglichkeit, das zurückzugeben `metrocluster heal` Befehl mit dem `-override-vetoes` Parameter. Wenn Sie diesen optionalen Parameter verwenden, überschreibt das System alle weichen Vetos, die die Heilung verhindern.

4. Überprüfen Sie, ob der Vorgang mit dem befehl „MetroCluster Operation show“ abgeschlossen wurde.

```
controller_A_1::> metrocluster operation show
    Operation: heal-aggregates
      State: successful
Start Time: 7/25/2016 18:45:55
   End Time: 7/25/2016 18:45:56
     Errors: -
```

5. Überprüfen Sie den Status der Aggregate mit `storage aggregate show` Befehl.

```
controller_A_1::> storage aggregate show
Aggregate     Size Available Used% State   #Vols  Nodes
RAID Status
--------- -------- --------- ----- ------- ------ ----------------
------------
...
aggr_b2    227.1GB   227.1GB    0% online       0 mcc1-a2
raid_dp, mirrored, normal...
```

6. Heilen Sie die Root-Aggregate mit dem `metrocluster heal -phase root-aggregates` Befehl.

```
mcc1A::> metrocluster heal -phase root-aggregates
[Job 137] Job succeeded: Heal Root Aggregates is successful
```

Wenn die Heilung ein Vetorecht ist, haben Sie die Möglichkeit, das zurückzugeben `metrocluster heal` Befehl mit dem Parameter -override-vetoes. Wenn Sie diesen optionalen Parameter verwenden, überschreibt das System alle weichen Vetos, die die Heilung verhindern.

7. Stellen Sie sicher, dass der Heilungsvorgang abgeschlossen ist, indem Sie den verwenden `metrocluster operation show` Befehl auf dem Ziel-Cluster:

```
mcc1A::> metrocluster operation show
  Operation: heal-root-aggregates
      State: successful
 Start Time: 7/29/2016 20:54:41
   End Time: 7/29/2016 20:54:42
     Errors: -
```

8. Trennen Sie am Controller-Modul mit eingeschränkter Betriebsstörung die Netzteile.

Ersetzen Sie die Controller-Modul-Hardware FAS8300 und FAS8700

Um die Hardware des Controller-Moduls zu ersetzen, müssen Sie den beeinträchtigten Controller entfernen, die FRU-Komponenten in das Ersatzcontrollermodul verschieben, das Ersatzcontrollermodul im Gehäuse installieren und das System dann in den Wartungsmodus booten.

> Das Ver2 Controller-Modul hat nur einen Caching-Modulsockel (Steckplatz 6) im FAS8300. FAS8700 verfügt nicht über ein VER2 Controller-Modul. Die Cache-Modul-Funktionalität wird durch das Entfernen des Sockets nicht beeinträchtigt.

Schritt 1: Entfernen Sie das Controller-Modul

Um auf Komponenten im Controller-Modul zuzugreifen, müssen Sie das Controller-Modul aus dem Gehäuse entfernen.

Sie können das Controller-Modul mithilfe der folgenden Animation, Illustration oder der geschriebenen Schritte aus dem Gehäuse entfernen.

Animation - Entfernen Sie das Controller-Modul

1. Wenn Sie nicht bereits geerdet sind, sollten Sie sich richtig Erden.
2. Lösen Sie die Netzkabelhalter, und ziehen Sie anschließend die Kabel von den Netzteilen ab.
3. Lösen Sie den Haken- und Schlaufenriemen, mit dem die Kabel am Kabelführungsgerät befestigt sind, und ziehen Sie dann die Systemkabel und SFPs (falls erforderlich) vom Controller-Modul ab, um zu verfolgen, wo die Kabel angeschlossen waren.

   Lassen Sie die Kabel im Kabelverwaltungs-Gerät so, dass bei der Neuinstallation des Kabelverwaltungsgeräts die Kabel organisiert sind.

4. Entfernen Sie das Kabelführungs-Gerät aus dem Controller-Modul und legen Sie es beiseite.
5. Drücken Sie beide Verriegelungsriegel nach unten, und drehen Sie dann beide Verriegelungen gleichzeitig nach unten.

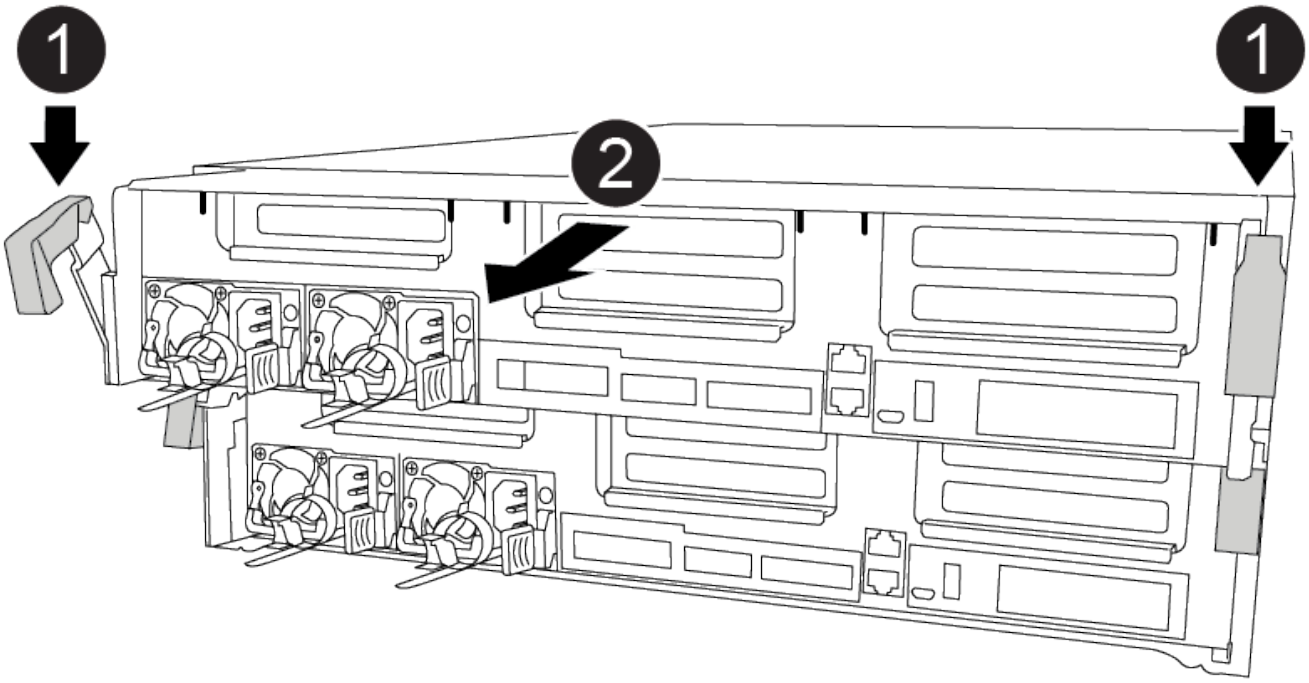

Das Controller-Modul wird leicht aus dem Chassis entfernt.

6. Schieben Sie das Controller-Modul aus dem Gehäuse.

   Stellen Sie sicher, dass Sie die Unterseite des Controller-Moduls unterstützen, während Sie es aus dem Gehäuse schieben.

7. Stellen Sie das Controller-Modul auf eine stabile, flache Oberfläche.
8. Öffnen Sie am Ersatzsteuermodul den Luftkanal, und entfernen Sie die leeren Riser mithilfe der Animation, der Abbildung oder der schriftlichen Schritte aus dem Controller-Modul:

   "Entfernen der leeren Riser aus dem Ersatzcontroller-Modul"

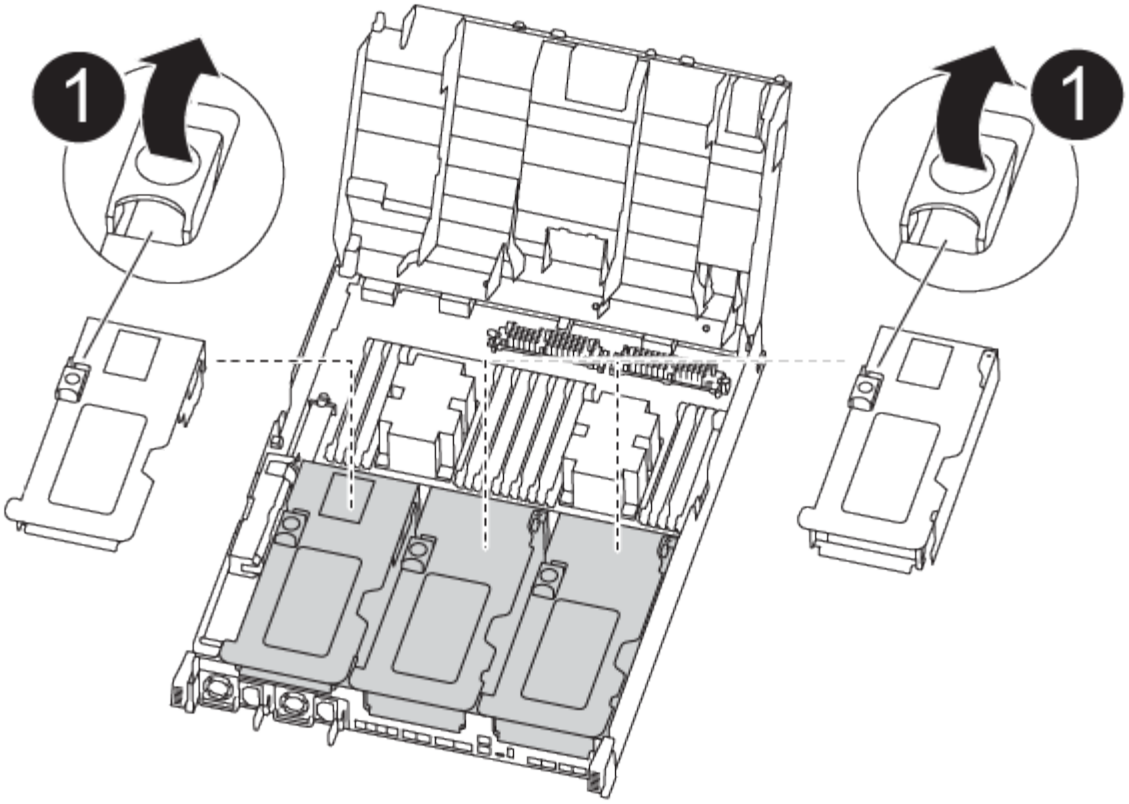

1. Drücken Sie die Verriegelungslaschen an den Seiten des Luftkanals in Richtung der Mitte des Controller-Moduls.
2. Schieben Sie den Luftkanal zur Rückseite des Controller-Moduls, und drehen Sie ihn dann nach oben in seine vollständig geöffnete Position.
3. Drehen Sie den Riserriegel auf der linken Seite des Steigrohrs 1 nach oben und in Richtung Luftkanal, heben Sie den Riseraufsatz an und legen Sie ihn dann beiseite.
4. Wiederholen Sie den vorherigen Schritt für die verbleibenden Riser.

Schritt 2: Bewegen Sie die Netzteile

Wenn Sie ein Controller-Modul ersetzen, müssen Sie das Netzteil vom beeinträchtigten Controller-Modul in das Ersatzcontrollermodul verschieben.

Sie können die folgenden Animationen, Abbildungen oder die schriftlichen Schritte verwenden, um die Netzteile in das Ersatzcontrollermodul zu verschieben.

Animation - Verschieben der Netzteile

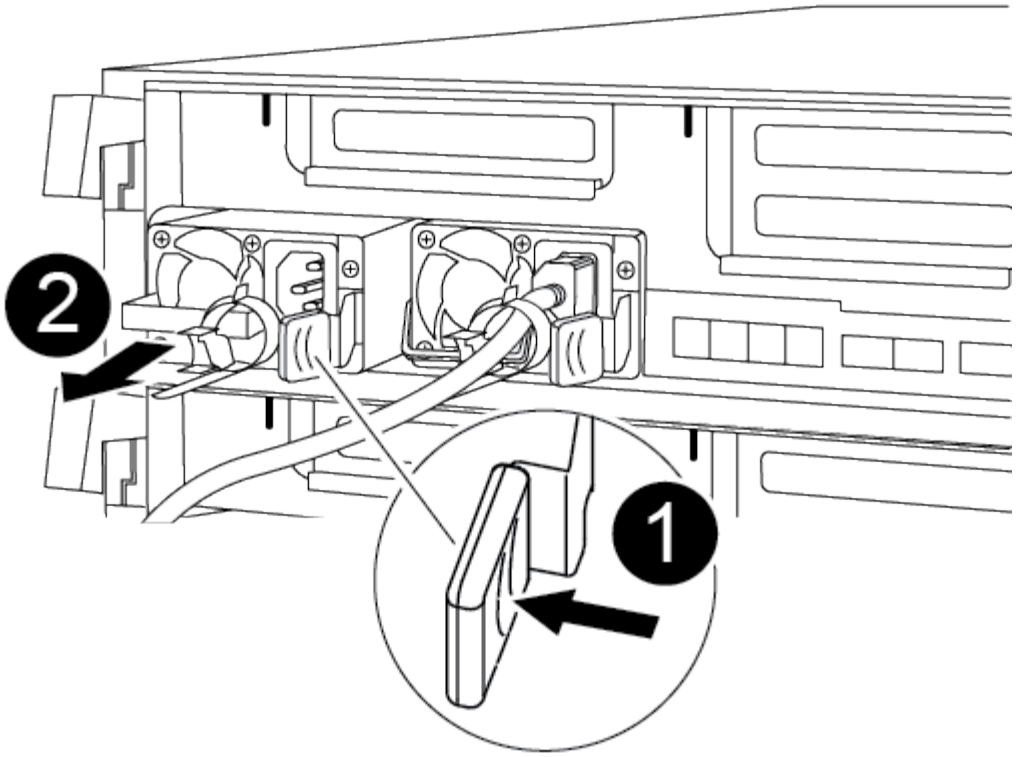

1. Entfernen Sie das Netzteil:
   a. Drehen Sie den Nockengriff so, dass er zum Herausziehen der Stromversorgung aus dem Gehäuse verwendet werden kann.
   b. Drücken Sie die blaue Verriegelungslasche, um das Netzteil aus dem Gehäuse zu lösen.
   c. Ziehen Sie das Netzteil mit beiden Händen aus dem Gehäuse und legen Sie es dann beiseite.
2. Stellen Sie das Netzteil auf das neue Controller-Modul, und installieren Sie es.
3. Halten und richten Sie die Kanten des Netzteils mit beiden Händen an der Öffnung im Controller-Modul aus, und drücken Sie dann vorsichtig das Netzteil in das Controller-Modul, bis die Verriegelungslasche einrastet.

   Die Netzteile werden nur ordnungsgemäß mit dem internen Anschluss in Kontakt treten und auf eine Weise verriegeln.

   > Um Schäden am internen Stecker zu vermeiden, sollten Sie beim Einschieben der Stromversorgung in das System keine übermäßige Kraft verwenden.

4. Wiederholen Sie die vorherigen Schritte für alle weiteren Netzteile.

Schritt 3: Bewegen Sie den NVDIMM-Akku

Um den NVDIMM-Akku vom Controller-Modul mit eingeschränkter Betriebsdauer auf das Ersatzcontrollermodul zu verschieben, müssen Sie eine bestimmte Sequenz von Schritten durchführen.

Sie können die folgende Animation, Abbildung oder die geschriebenen Schritte verwenden, um den NVDIMM-Akku vom beeinträchtigten Controller-Modul in das Ersatzcontrollermodul zu verschieben.

Animation - Verschieben der NVDIMM-Batterie

1. Öffnen Sie den Luftkanal:
   a. Drücken Sie die Verriegelungslaschen an den Seiten des Luftkanals in Richtung der Mitte des Controller-Moduls.
   b. Schieben Sie den Luftkanal zur Rückseite des Controller-Moduls, und drehen Sie ihn dann nach oben in seine vollständig geöffnete Position.
2. Suchen Sie den NVDIMM-Akku im Controller-Modul.

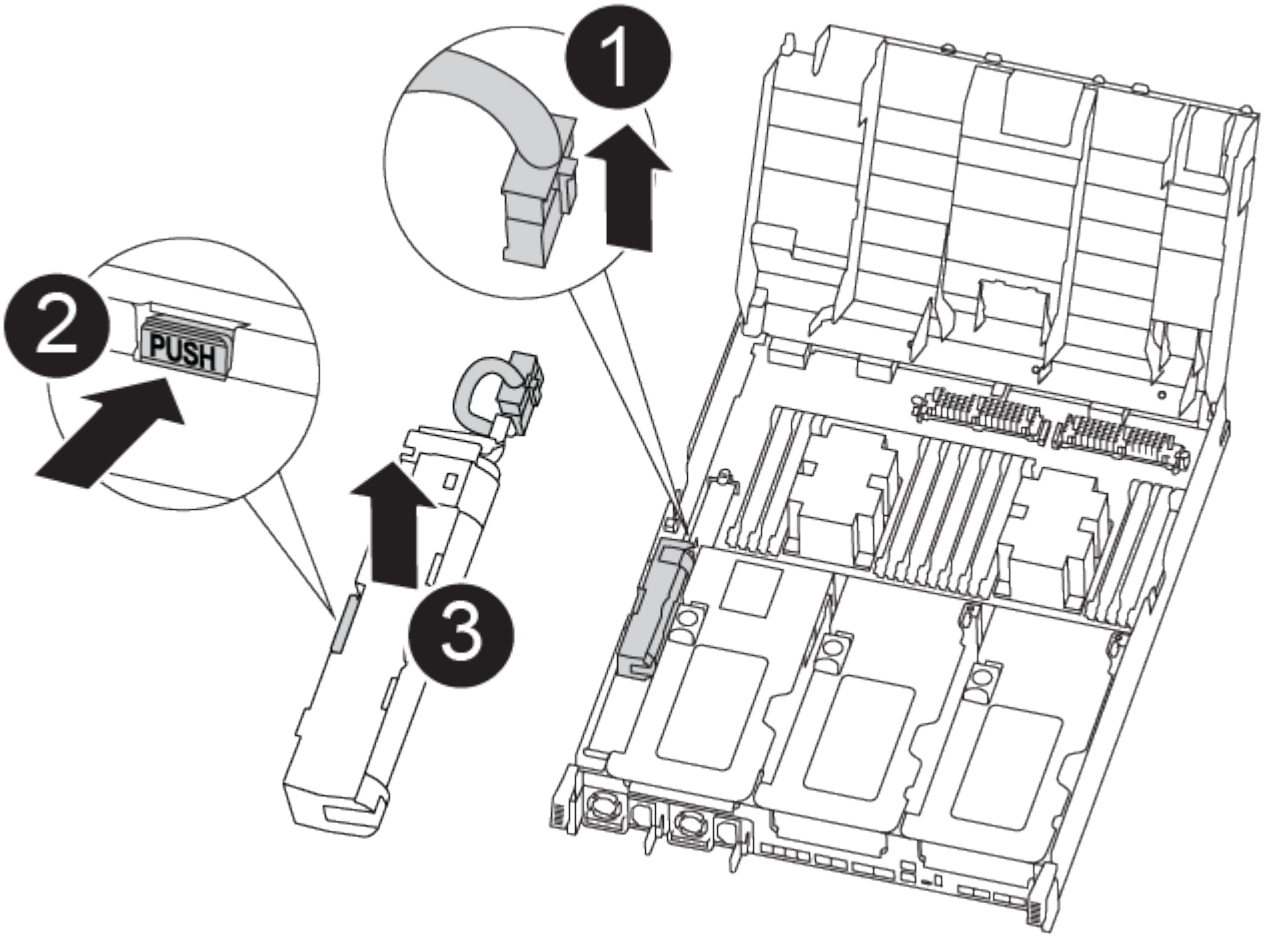

1. Suchen Sie den Batteriestecker, und drücken Sie den Clip auf der Vorderseite des Batteriesteckers, um den Stecker aus der Steckdose zu lösen, und ziehen Sie dann das Akkukabel aus der Steckdose.
2. Fassen Sie den Akku an, und drücken Sie die blaue Verriegelungslasche, die mit DRUCKTASTE gekennzeichnet ist, und heben Sie den Akku aus dem Halter und dem Controller-Modul heraus.
3. Bringen Sie den Akku in das Ersatzcontrollermodul.
4. Richten Sie das Batteriemodul an der Öffnung für den Akku aus, und schieben Sie den Akku vorsichtig in den Steckplatz, bis er einrastet.

> Schließen Sie das Akkukabel erst dann wieder an die Hauptplatine an, wenn Sie dazu aufgefordert werden.

Schritt 4: Verschieben Sie die Startmedien

Sie müssen das Startmedium ausfindig machen und dann die Anweisungen befolgen, um es aus dem beeinträchtigten Controller-Modul zu entfernen und in das Ersatzcontrollermodul einzufügen.

Sie können die folgenden Animationen, Abbildungen oder die geschriebenen Schritte verwenden, um die Startmedien vom beeinträchtigten Controller-Modul in das Ersatzcontrollermodul zu verschieben.

Animation - Verschieben des Bootmediums

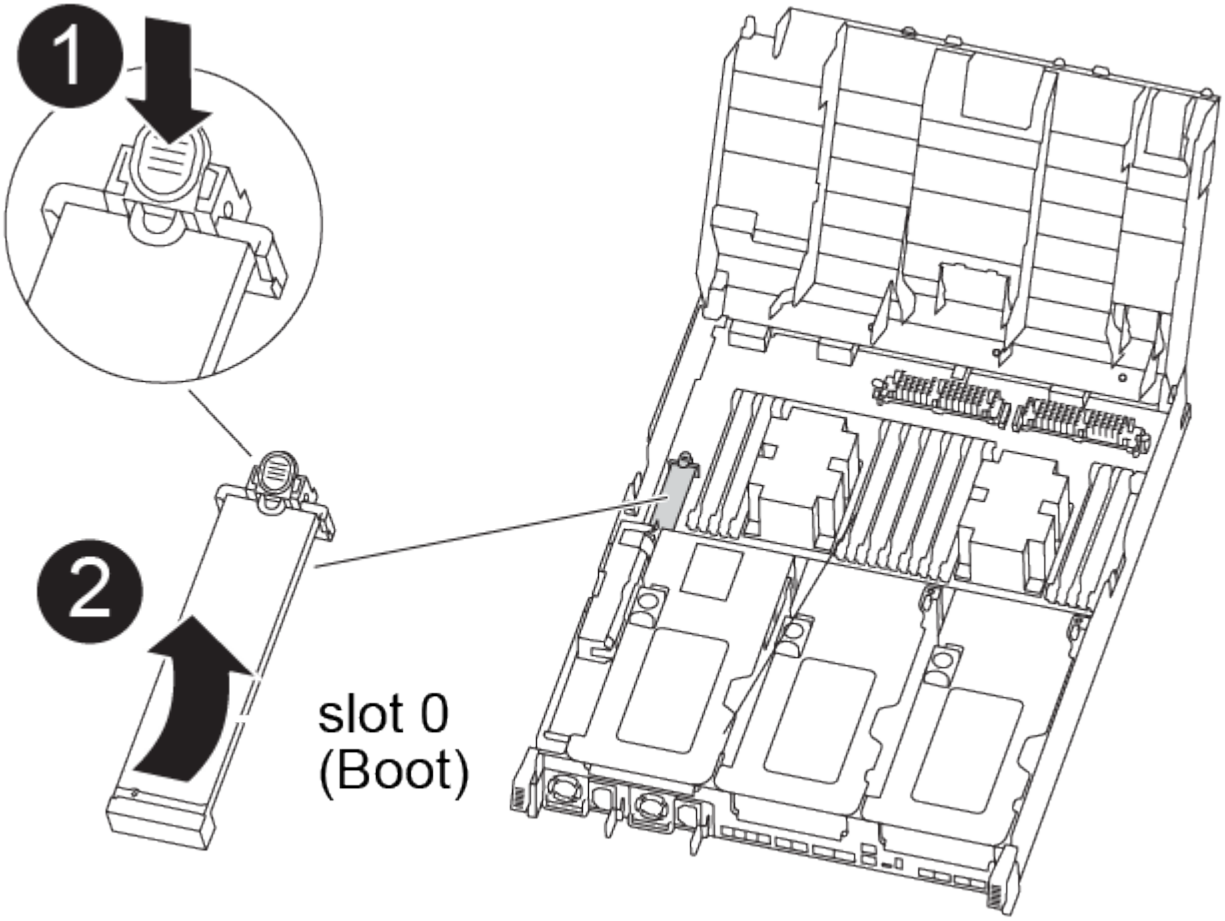

1. Suchen und entfernen Sie die Startmedien aus dem Controller-Modul:
   a. Drücken Sie die blaue Taste am Ende des Startmediums, bis der Lip auf dem Boot-Medium die blaue Taste löscht.
   b. Drehen Sie das Startmedium nach oben, und ziehen Sie das Startmedium vorsichtig aus dem Sockel.
2. Bewegen Sie die Startmedien auf das neue Controller-Modul, richten Sie die Kanten des Startmediums am Buchsengehäuse aus, und schieben Sie sie dann vorsichtig in die Buchse.
3. Überprüfen Sie die Startmedien, um sicherzustellen, dass sie ganz und ganz in der Steckdose sitzt.

   Entfernen Sie gegebenenfalls die Startmedien, und setzen Sie sie wieder in den Sockel ein.

4. Sperren Sie das Boot-Medium:
   a. Drehen Sie das Startmedium nach unten zur Hauptplatine.
   b. Drücken Sie die blaue Verriegelungstaste, damit sie sich in der geöffneten Position befindet.

c. Setzen Sie die Finger am Ende des Startmediums mit der blauen Taste, drücken Sie fest nach unten auf das Boot-Medium-Ende, um die blaue Verriegelungstaste zu drücken.

Schritt 5: Verschieben Sie die PCIe Riser und Mezzanine-Karte

Im Rahmen des Controller-Austauschprozesses müssen Sie die PCIe Riser und die Mezzanine-Karte vom beeinträchtigten Controller-Modul auf das Ersatzcontrollermodul verschieben.

Sie können die folgenden Animationen, Abbildungen, die PELZKARTE auf dem System oder die schriftlichen Schritte verwenden, um die PCIe-Riser und die Zusatzkarte vom beeinträchtigten Controller-Modul zum Ersatz-Controller-Modul zu verschieben.

> Sie müssen die PCIe-Karten nicht von den Risern entfernen. Übertragen Sie die Riser, bei denen die PCIe-Karten noch installiert sind, auf das Ersatz-Controller-Modul.

Verschieben von PCIe-Riser 1 und 2 (linke und mittlere Riser):

Animation - Verschieben von PCI-Riserern 1 und 2

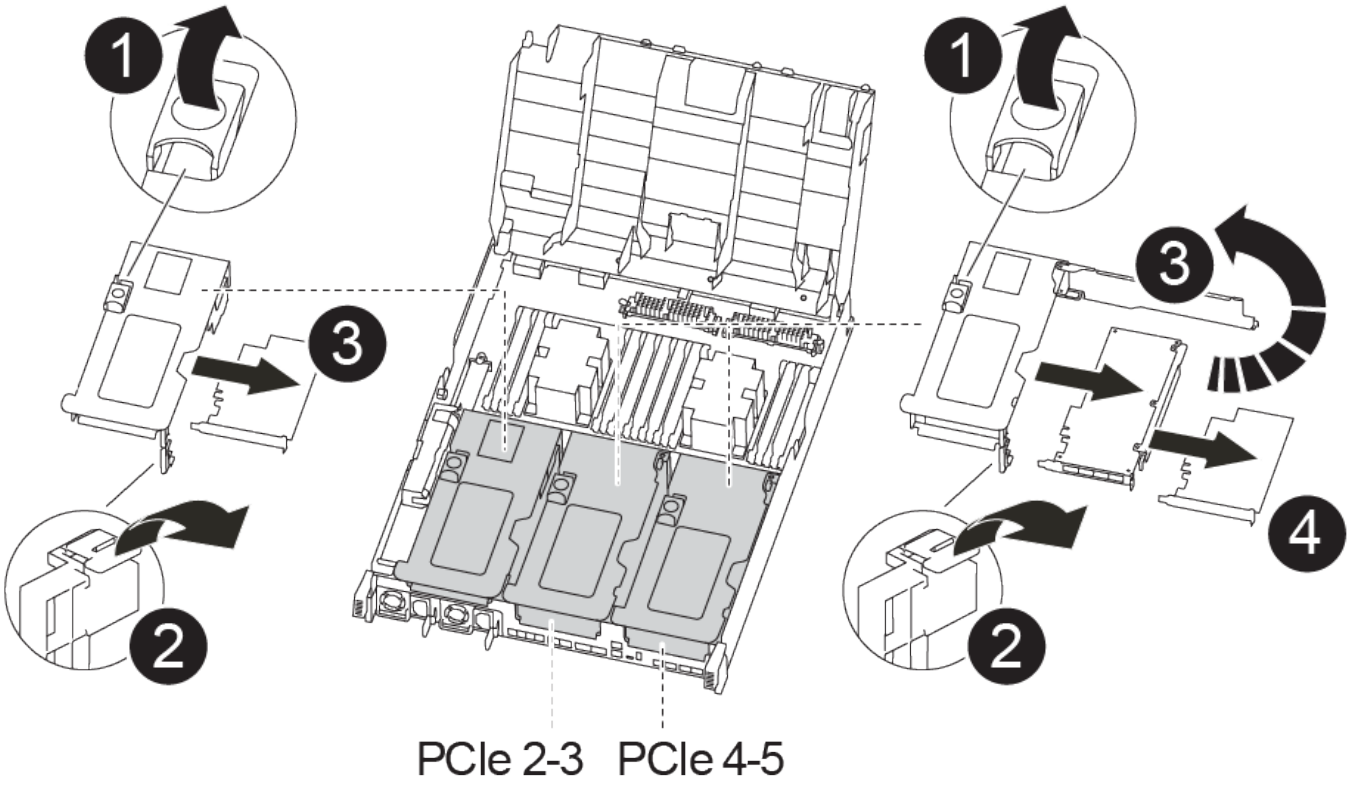

Verschieben der Mezzanine-Karte und des Riser 3 (Riser rechts):

Animation - Bewegen Sie die Mezzanine-Karte und Riser 3

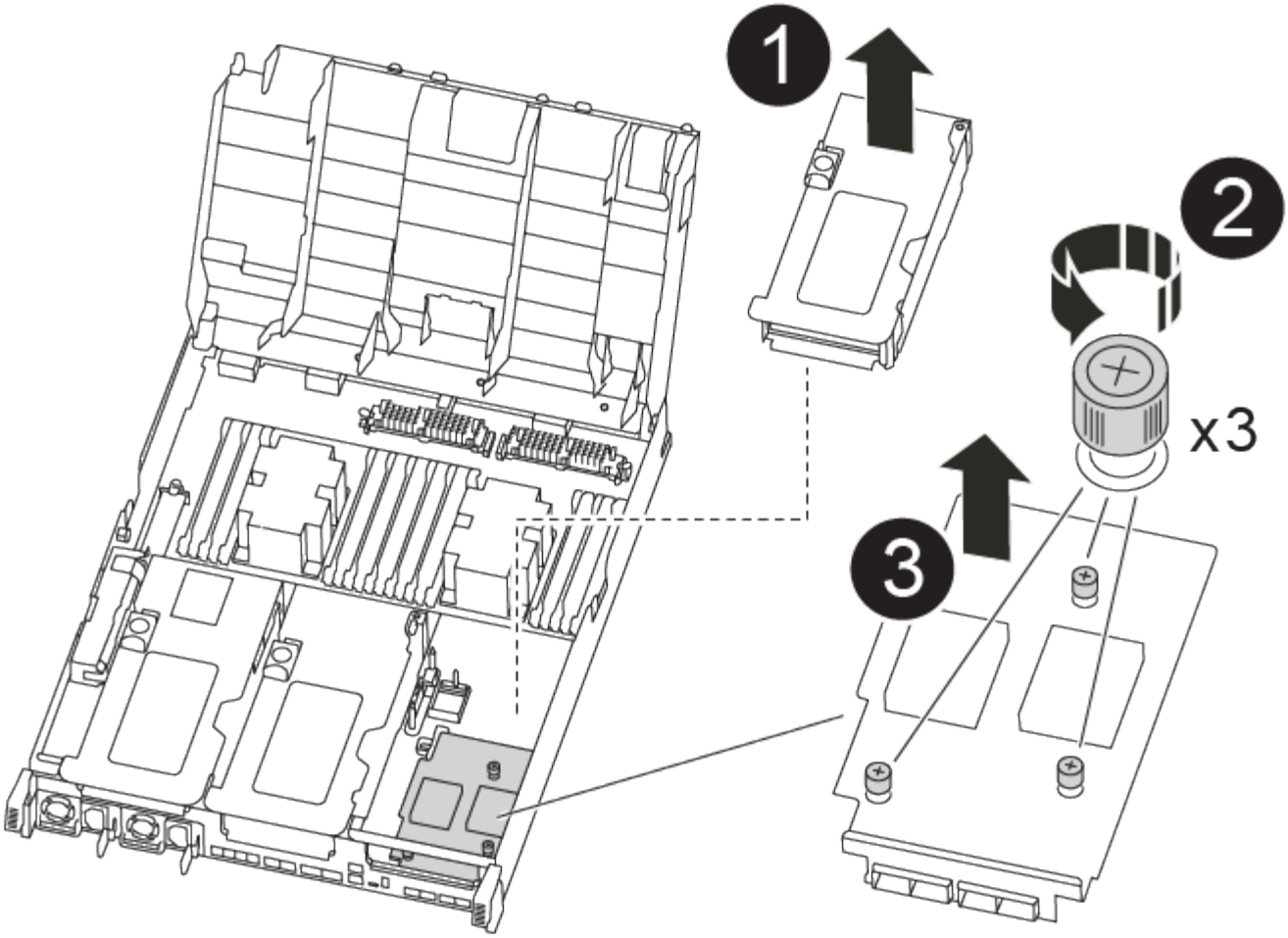

1. Verschieben Sie PCIe-Risers ein und zwei vom beeinträchtigten Controller-Modul auf das Ersatzcontrollermodul:
   a. Entfernen Sie alle SFP- oder QSFP-Module, die sich möglicherweise in den PCIe-Karten enthalten haben.
   b. Drehen Sie die Riserverriegelung auf der linken Seite des Steigrohrs nach oben und in Richtung Luftkanal.

      Der Riser hebt sich leicht vom Controller-Modul auf.

   c. Heben Sie den Riser an, und schieben Sie ihn dann zum Ersatzcontrollermodul.
   d. Richten Sie den Riser an den Stiften an der Seite des Riser-Sockels aus, senken Sie den Riser an den Stiften nach unten, schieben Sie den Riser in den Sockel auf dem Motherboard und drehen Sie dann den Riegel bündig mit dem Blech des Riser nach unten.
   e. Wiederholen Sie diesen Schritt für die Risernummer 2.
2. Entfernen Sie die Riser-Nummer 3, entfernen Sie die Mezzanine-Karte, und installieren Sie beide in das Ersatzcontrollermodul:
   a. Entfernen Sie alle SFP- oder QSFP-Module, die sich möglicherweise in den PCIe-Karten enthalten haben.
   b. Drehen Sie die Riserverriegelung auf der linken Seite des Steigrohrs nach oben und in Richtung Luftkanal.

Der Riser hebt sich leicht vom Controller-Modul auf.

c. Heben Sie den Riser an und legen Sie ihn auf eine stabile, flache Oberfläche.
d. Lösen Sie die Rändelschrauben auf der Mezzanine-Karte, und heben Sie die Karte vorsichtig direkt aus dem Sockel, und schieben Sie sie dann zum Ersatzcontroller-Modul.
e. Setzen Sie den Zwischenboden in den Ersatzcontroller ein, und befestigen Sie ihn mit den Rändelschrauben.
f. Installieren Sie den dritten Riser in das Ersatzcontrollermodul.

Schritt 6: Verschieben Sie Cache-Module

Beim Austausch eines Controller-Moduls müssen Sie die Cache-Module von den beeinträchtigten Controller-Modulen auf das Ersatzcontrollermodul verschieben.

> Das Ver2 Controller-Modul besitzt nur einen Cache-Modulsockel im FAS8300. FAS8700 verfügt nicht über ein VER2 Controller-Modul. Die Cache-Modul-Funktionalität wird durch das Entfernen des Sockets nicht beeinträchtigt.

Sie können die folgenden Animationen, Abbildungen oder die geschriebenen Schritte verwenden, um Cache-Module in das neue Controller-Modul zu verschieben.

Animation - Verschieben der Caching-Module

1. Wenn Sie nicht bereits geerdet sind, sollten Sie sich richtig Erden.
2. Verschieben Sie die Cache-Module vom beeinträchtigten Controller-Modul auf das Ersatzcontrollermodul:
   a. Drücken Sie die blaue Freigabelasche am Ende des Cache-Moduls, drehen Sie das Modul nach oben und entfernen Sie das Modul aus dem Sockel.
   b. Verschieben Sie das Cache-Modul in denselben Sockel am Ersatzcontroller-Modul.
   c. Richten Sie die Kanten des Cache-Moduls an der Buchse aus, und setzen Sie das Modul vorsichtig so weit in den Sockel ein, wie es geht.
   d. Drehen Sie das Caching-Modul nach unten in Richtung der Hauptplatine.
   e. Platzieren Sie den Finger am Ende des Cache-Moduls mit der blauen Taste, drücken Sie das Ende des Cache-Moduls fest nach unten, und heben Sie dann die Verriegelungstaste an, um das Zwischenspeichermodul zu verriegeln.

Schritt 7: Verschieben Sie die DIMMs

Sie müssen die DIMMs ausfindig machen und sie dann vom beeinträchtigten Controllermodul in das Ersatzcontrollermodul verschieben.

Sie müssen das neue Controller-Modul bereit haben, damit Sie die DIMMs direkt vom beeinträchtigten Controller-Modul auf die entsprechenden Steckplätze im Ersatzcontroller-Modul verschieben können.

Sie können die DIMMs aus dem beeinträchtigten Controller-Modul in das Ersatzcontrollermodul verschieben, indem Sie die folgenden Animationen, Abbildungen oder die schriftlichen Schritte verwenden.

Animation - Verschieben der DIMMs

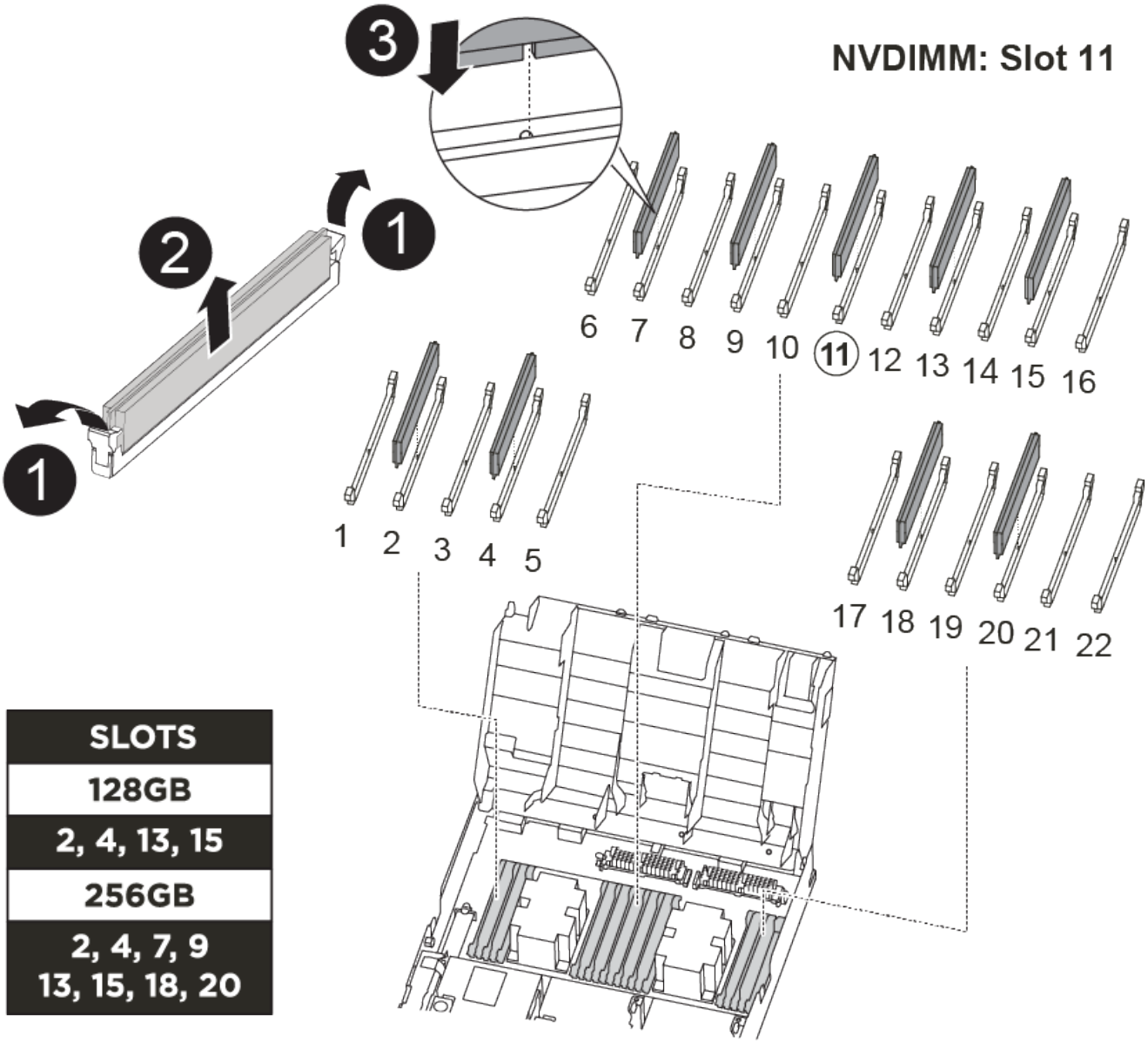

SLOTS
128GB
2, 4, 13, 15
256GB
2, 4, 7, 9 13, 15, 18, 20

1. Suchen Sie die DIMMs auf dem Controller-Modul.
2. Beachten Sie die Ausrichtung des DIMM-Moduls in den Sockel, damit Sie das DIMM-Modul in die richtige Ausrichtung einsetzen können.
3. Vergewissern Sie sich, dass die NVDIMM-Batterie nicht an das neue Controller-Modul angeschlossen ist.
4. Verschieben Sie die DIMMs vom Controller mit eingeschränkter Bedieneinheit auf das Ersatzcontrollermodul:

> Stellen Sie sicher, dass Sie jedes DIMM in demselben Steckplatz einsetzen, in dem es im beeinträchtigten Controller-Modul belegt ist.

a. Werfen Sie das DIMM aus dem Steckplatz, indem Sie die DIMM-Auswerfer auf beiden Seiten des DIMM langsam auseinander drücken und dann das DIMM aus dem Steckplatz schieben.

> Halten Sie das DIMM vorsichtig an den Rändern, um Druck auf die Komponenten auf der DIMM-Leiterplatte zu vermeiden.

b. Suchen Sie den entsprechenden DIMM-Steckplatz am Ersatzcontroller-Modul.

c. Vergewissern Sie sich, dass sich die DIMM-Auswurfklammern am DIMM-Sockel in der geöffneten Position befinden, und setzen Sie das DIMM-Auswerfer anschließend in den Sockel ein.

   Die DIMMs passen eng in die Steckdose, sollten aber leicht einpassen. Falls nicht, richten Sie das DIMM-Modul mit dem Sockel aus und setzen Sie es wieder ein.

d. Prüfen Sie das DIMM visuell, um sicherzustellen, dass es gleichmäßig ausgerichtet und vollständig in den Sockel eingesetzt ist.

e. Wiederholen Sie diese Teilschritte für die übrigen DIMMs.

5. Schließen Sie den NVDIMM-Akku an die Hauptplatine an.

   Vergewissern Sie sich, dass der Stecker am Controller-Modul abhält.

Schritt 8: Installieren Sie das Controller-Modul

Nachdem alle Komponenten vom beeinträchtigten Controller-Modul in das Ersatzcontrollermodul verschoben wurden, müssen Sie das Ersatzcontrollermodul in das Gehäuse installieren und es dann in den Wartungsmodus booten.

Sie können die folgende Animation, Abbildung oder die geschriebenen Schritte zur Installation des Ersatzcontrollermoduls im Gehäuse verwenden.

Animation - Installieren des Controller-Moduls

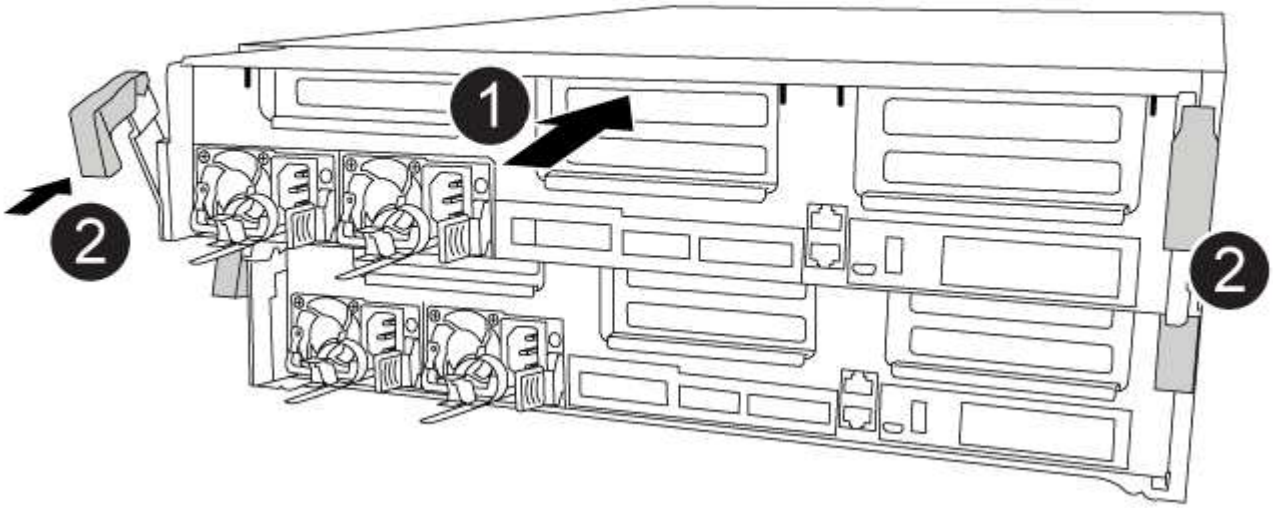

1. Wenn Sie dies noch nicht getan haben, schließen Sie den Luftkanal.
2. Richten Sie das Ende des Controller-Moduls an der Öffnung im Gehäuse aus, und drücken Sie dann vorsichtig das Controller-Modul zur Hälfte in das System.

   Setzen Sie das Controller-Modul erst dann vollständig in das Chassis ein, wenn Sie dazu aufgefordert werden.

3. Verkabeln Sie nur die Management- und Konsolen-Ports, sodass Sie auf das System zugreifen können, um die Aufgaben in den folgenden Abschnitten auszuführen.

   Sie schließen die übrigen Kabel später in diesem Verfahren an das Controller-Modul an.

4. Schließen Sie die Installation des Controller-Moduls ab:
   a. Schieben Sie das Controller-Modul mithilfe der Verriegelungen fest in das Gehäuse, bis sich die Verriegelungsriegel erheben.

      Beim Einschieben des Controller-Moduls in das Gehäuse keine übermäßige Kraft verwenden, um Schäden an den Anschlüssen zu vermeiden.

   b. Setzen Sie das Controller-Modul vollständig in das Gehäuse ein, indem Sie die Verriegelungsriegel nach oben drehen, kippen Sie sie so, dass sie die Sicherungsstifte entfernen, den Controller vorsichtig ganz nach innen schieben und dann die Verriegelungsriegel in die verriegelte Position senken.
   c. Schließen Sie die Netzkabel an die Netzteile an, setzen Sie die Sicherungsmanschette des Netzkabels wieder ein, und schließen Sie dann die Netzteile an die Stromquelle an.

      Das Controller-Modul startet, sobald die Stromversorgung wiederhergestellt ist. Bereiten Sie sich darauf vor, den Bootvorgang zu unterbrechen.

   d. Wenn Sie dies noch nicht getan haben, installieren Sie das Kabelverwaltungsgerät neu.
   e. Unterbrechen Sie den normalen Boot-Prozess und booten Sie zu LOADER, indem Sie drücken `Ctrl-C`.

      Wenn das System im Startmenü stoppt, wählen Sie die Option zum Booten in LOADER.

   f. Geben Sie an der LOADER-Eingabeaufforderung ein `bye` Um die PCIe-Karten und andere Komponenten neu zu initialisieren.
   g. Unterbrechen Sie den Boot-Prozess und booten Sie an der LOADER-Eingabeaufforderung, indem Sie drücken `Ctrl-C`.

      Wenn das System im Startmenü stoppt, wählen Sie die Option zum Booten in LOADER.

Stellen Sie die Systemkonfiguration – FAS8300 und FAS8700 – wieder her und überprüfen Sie sie

Nach dem Austausch und dem Booten der Hardware im Wartungsmodus überprüfen Sie die Low-Level-Systemkonfiguration des Ersatz-Controllers und konfigurieren nach Bedarf die Systemeinstellungen neu.

Schritt 1: Stellen Sie die Systemzeit nach dem Austausch des Controllers ein und überprüfen Sie sie

Sie sollten die Uhrzeit und das Datum auf dem Ersatzcontroller-Modul gegen das gesunde Controller-Modul in einem HA-Paar oder gegen einen zuverlässigen Zeitserver in einer eigenständigen Konfiguration überprüfen. Wenn Zeit und Datum nicht übereinstimmen, müssen Sie sie auf dem Ersatzcontroller-Modul zurücksetzen, um mögliche Ausfälle auf Clients aufgrund von Zeitunterschieden zu verhindern.

Über diese Aufgabe

Es ist wichtig, dass Sie die Befehle in den Schritten auf den richtigen Systemen anwenden:

- Der Node *Replacement* ist der neue Node, der den beeinträchtigten Knoten im Rahmen dieses Verfahrens ersetzt.
- Der Node *Healthy* ist der HA-Partner des Node *Replacement*.

Schritte

1. Wenn sich der Node *Replacement* nicht an der LOADER-Eingabeaufforderung befindet, halten Sie das System an der LOADER-Eingabeaufforderung an.
2. Überprüfen Sie auf dem Node *Healthy* die Systemzeit: `cluster date show`

   Datum und Uhrzeit basieren auf der konfigurierten Zeitzone.

3. Prüfen Sie an der LOADER-Eingabeaufforderung Datum und Uhrzeit auf dem Node *Replacement*: `show date`

   Datum und Uhrzeit werden in GMT angegeben.

4. Legen Sie bei Bedarf das Datum in GMT auf dem Ersatzknoten fest: `set date` *`mm/dd/yyyy`*
5. Stellen Sie bei Bedarf die Zeit in GMT auf dem Ersatzknoten ein: `set time` *`hh:mm:ss`*
6. Bestätigen Sie an der LOADER-Eingabeaufforderung Datum und Uhrzeit am Node *Replacement*: `show date`

   Datum und Uhrzeit werden in GMT angegeben.

Schritt: Überprüfen Sie den HA-Status des Controller-Moduls und legen Sie ihn fest

Sie müssen die überprüfen `HA` Status des Controller-Moduls und, falls erforderlich, aktualisieren Sie den Status entsprechend Ihrer Systemkonfiguration.

1. Überprüfen Sie im Wartungsmodus des neuen Controller-Moduls, ob alle Komponenten gleich angezeigt werden `HA` Bundesland: `ha-config show`

   Der HA-Status sollte für alle Komponenten identisch sein.

2. Wenn der angezeigte Systemzustand des Controller-Moduls nicht mit der Systemkonfiguration übereinstimmt, setzen Sie das ein `HA` Status für das Controller-Modul: `ha-config modify controller ha-state`

   Der Wert für `HA-state` Kann einer der folgenden sein:

   - `ha`
   - `mcc`
   - `mcc-2n`
   - `mccip`
   - `non-ha`

3. Wenn der angezeigte Systemzustand des Controller-Moduls nicht mit der Systemkonfiguration übereinstimmt, setzen Sie das ein `HA` Status für das Controller-Modul: `ha-config modify controller ha-state`

4. Bestätigen Sie, dass sich die Einstellung geändert hat: `ha-config show`

Können Sie das System neu zuordnen und Festplatten neu zuweisen – FAS8300 und FAS8700

Vor der Wiederherstellung des Systembetriebs müssen Sie eine Reihe von Aufgaben ausführen.

Schritt 1: Das System erneut einsetzen

Überprüfen Sie die Speicher- und Netzwerkverbindungen des Controller-Moduls.

Schritte

1. Überprüfen Sie anhand von, ob die Verkabelung korrekt ist "Active IQ Config Advisor".
   a. Laden Sie Config Advisor herunter und installieren Sie es.
   b. Geben Sie die Informationen für das Zielsystem ein, und klicken Sie auf Daten erfassen.
   c. Klicken Sie auf die Registerkarte Verkabelung, und überprüfen Sie die Ausgabe. Stellen Sie sicher, dass alle Festplatten-Shelfs angezeigt werden und alle Festplatten in der Ausgabe angezeigt werden. So beheben Sie mögliche Verkabelungsprobleme.
   d. Überprüfen Sie die andere Verkabelung, indem Sie auf die entsprechende Registerkarte klicken und dann die Ausgabe von Config Advisor überprüfen.

Schritt 2: Festplatten neu zuweisen

Wenn sich das Storage-System in einem HA-Paar befindet, wird die System-ID des neuen Controller-Moduls automatisch den Festplatten zugewiesen, wenn die Rückgabe am Ende des Verfahrens stattfindet. In einem eigenständigen System müssen Sie die ID manuell den Festplatten zuweisen.

Sie müssen das richtige Verfahren für Ihre Konfiguration verwenden:

Controller-Redundanz	Gehen Sie dann wie folgt vor:
HA-Paar	Option 1: Überprüfen Sie die Änderung der System-ID bei einem HA-System]
MetroCluster Konfiguration mit zwei Nodes	Option 2: Manuelle Neuzuweisung der System-ID an Systemen in einer MetroCluster Konfiguration mit zwei Nodes

Option 1: Überprüfen Sie die Änderung der System-ID bei einem HA-System

Sie müssen die Änderung der System-ID beim Booten des Controllers *Replacement* bestätigen und anschließend überprüfen, ob die Änderung implementiert wurde.

Diese Vorgehensweise gilt nur für Systeme, auf denen ONTAP in einem HA-Paar ausgeführt wird.

1. Wenn sich der Controller *Replacement* im Wartungsmodus befindet (zeigt das an `*>` Eingabeaufforderung, beenden Sie den Wartungsmodus und gehen Sie zur LOADER-Eingabeaufforderung: `halt`
2. Booten Sie an der LOADER-Eingabeaufforderung am *Replacement*-Controller den Controller, und geben Sie ein `y` Wenn Sie aufgrund einer nicht übereinstimmenden System-ID aufgefordert werden, die System-ID außer Kraft zu setzen:

3. Warten Sie, bis der `Waiting for giveback…` Die Meldung wird auf der Controller-Konsole „*Replacement*“ angezeigt und überprüfen Sie anschließend vom gesunden Controller, ob die neue Partner-System-ID automatisch zugewiesen wurde: `storage failover show`

   In der Befehlsausgabe sollte eine Meldung angezeigt werden, dass sich die System-ID auf dem beeinträchtigten Controller geändert hat und die korrekten alten und neuen IDs angezeigt werden. Im folgenden Beispiel wurde node2 ersetzt und hat eine neue System-ID von 151759706.

```
node1> `storage failover show`
                                    Takeover
Node              Partner           Possible     State Description
------------      ------------      --------
-------------------------------------
node1             node2             false        System ID changed on
partner (Old:
                                                 151759755, New:
151759706), In takeover
node2             node1             -            Waiting for giveback
(HA mailboxes)
```

4. Vergewissern Sie sich beim ordnungsgemäßen Controller, dass alle Corestapy gespeichert sind:
   a. Ändern Sie die erweiterte Berechtigungsebene: `set -privilege advanced`

      Sie können antworten `Y` Wenn Sie aufgefordert werden, den erweiterten Modus fortzusetzen. Die Eingabeaufforderung für den erweiterten Modus wird angezeigt (*>).

   b. Speichern von CoreDumps: `system node run -node local-node-name partner savecore`
   c. Warten Sie, bis der Befehl `savecore`abgeschlossen ist, bevor Sie das Giveback ausgeben.

      Sie können den folgenden Befehl eingeben, um den Fortschritt des Befehls savecore zu überwachen: `system node run -node local-node-name partner savecore -s`

   d. Zurück zur Administratorberechtigungsebene: `set -privilege admin`
5. Wenn Ihr Storage- oder Volume Encryption-System konfiguriert ist, müssen Sie die Funktionen für Storage oder Volume Encryption mithilfe eines der folgenden Verfahren wiederherstellen: Je nachdem, ob Sie integriertes oder externes Verschlüsselungsmanagement verwenden:
   - "Wiederherstellung der integrierten Verschlüsselungsschlüssel für das Verschlüsselungsmanagement"
   - "Wiederherstellung der externen Verschlüsselungsschlüssel für das Verschlüsselungsmanagement"
6. Geben Sie den Controller zurück:
   a. Geben Sie von dem ordnungsgemäßen Controller den Storage des ersetzten Controllers wieder: `storage failover giveback -ofnode replacement_node_name`

      Der *Replacement* -Controller nimmt den Storage wieder in Anspruch und führt den Startvorgang durch.

      Wenn Sie aufgrund einer nicht übereinstimmenden System-ID aufgefordert werden, die System-ID außer Kraft zu setzen, sollten Sie eingeben `y`.

Wenn das Rückübertragung ein Vetorecht ist, können Sie erwägen, das Vetos außer Kraft zu setzen.

"Finden Sie den Hochverfügbarkeits-Leitfaden für Ihre Version von ONTAP 9"

a. Nachdem das Giveback abgeschlossen ist, bestätigen Sie, dass das HA-Paar sich gesund befindet und ein Takeover möglich ist: `storage failover show`

   Die Ausgabe von der `storage failover show` Befehl sollte nicht die in der Partnernachricht geänderte System-ID enthalten.

7. Überprüfen Sie, ob die Festplatten ordnungsgemäß zugewiesen wurden: `storage disk show -ownership`

   Die Festplatten, die zum Controller *Replacement* gehören, sollten die neue System-ID anzeigen. Im folgenden Beispiel zeigen die Festplatten von node1 jetzt die neue System-ID, 1873775277:

```
node1> `storage disk show -ownership`

Disk  Aggregate Home  Owner  DR Home  Home ID    Owner ID  DR Home ID
Reserver  Pool
----- ------    ----- ------ -------- -------    -------    -------
---------  ---
1.0.0  aggr0_1  node1 node1  -        1873775277 1873775277  -
1873775277 Pool0
1.0.1  aggr0_1  node1 node1           1873775277 1873775277  -
1873775277 Pool0
.
.
.
```

Option 2: Manuelle Neuzuweisung der System-ID an Systemen in einer MetroCluster Konfiguration mit zwei Nodes

Bei einer MetroCluster-Konfiguration mit zwei Knoten, in der ONTAP ausgeführt wird, müssen Sie Festplatten manuell der System-ID des neuen Controllers zuweisen, bevor Sie den normalen Betrieb des Systems zurückgeben.

Über diese Aufgabe

Dieses Verfahren gilt nur für Systeme in einer MetroCluster-Konfiguration mit zwei Nodes, auf denen ONTAP ausgeführt wird.

Sie müssen sicherstellen, dass Sie die Befehle in diesem Verfahren auf dem richtigen Node eingeben:

- Der Node *Impared* ist der Knoten, auf dem Sie Wartungsarbeiten durchführen.
- Der Node *Replacement* ist der neue Node, der den beeinträchtigten Knoten im Rahmen dieses Verfahrens ersetzt.
- Der Node *Healthy* ist der DR-Partner des beeinträchtigten Knotens.

Schritte

1. Falls Sie dies noch nicht getan haben, starten Sie den Node *Replacement* neu, unterbrechen Sie den Bootvorgang, indem Sie eingeben `Ctrl-C`, Und wählen Sie dann die Option zum Starten in den Wartungsmodus aus dem angezeigten Menü.

   Eingabe ist erforderlich `Y` Wenn Sie aufgefordert werden, die System-ID aufgrund einer nicht übereinstimmenden System-ID zu überschreiben.

2. Zeigen Sie die alten System-IDs vom gesunden Knoten an: `metrocluster node show -fields node-systemid`,dr-Partner-System`

   In diesem Beispiel ist der Node_B_1 der alte Node mit der alten System-ID von 118073209:

   ```
   dr-group-id cluster         node                 node-systemid dr-
   partner-systemid
    ----------- --------------------- -------------------- -------------
   -------------------
    1           Cluster_A             Node_A_1             536872914
   118073209
    1           Cluster_B             Node_B_1             118073209
   536872914
    2 entries were displayed.
   ```

3. Zeigen Sie die neue System-ID an der Eingabeaufforderung für den Wartungsmodus auf dem Knoten „beeinträchtigt“ an: `disk show`

   In diesem Beispiel lautet die neue System-ID 118065481:

   ```
   Local System ID: 118065481
       ...
       ...
   ```

4. Weisen Sie die Festplatteneigentümer (für FAS Systeme) neu zu. Verwenden Sie dabei die System-ID-Informationen, die vom Befehl Disk show abgerufen werden: `disk reassign -s old system ID`

   Im Fall des vorhergehenden Beispiels lautet der Befehl: `disk reassign -s 118073209`

   Sie können antworten `Y` Wenn Sie dazu aufgefordert werden, fortzufahren.

5. Überprüfen Sie, ob die Festplatten ordnungsgemäß zugewiesen wurden: `disk show -a`

   Vergewissern Sie sich, dass die Festplatten, die zum Node *Replacement* gehören, die neue System-ID für den Node *Replacement* anzeigen. Im folgenden Beispiel zeigen die Festplatten von System-1 jetzt die neue System-ID, 118065481:

```
*> disk show -a
Local System ID: 118065481

  DISK     OWNER                 POOL   SERIAL NUMBER  HOME
-------    -------------         -----  -------------  -------------
disk_name   system-1  (118065481) Pool0  J8Y0TDZC       system-1
(118065481)
disk_name   system-1  (118065481) Pool0  J8Y09DXC       system-1
(118065481)
.
.
.
```

6. Vergewissern Sie sich am gesunden Knoten, dass alle Corestapy gespeichert sind:
   a. Ändern Sie die erweiterte Berechtigungsebene: `set -privilege advanced`

      Sie können antworten `Y` Wenn Sie aufgefordert werden, den erweiterten Modus fortzusetzen. Die Eingabeaufforderung für den erweiterten Modus wird angezeigt (*>).

   b. Vergewissern Sie sich, dass die Corestapes gespeichert sind: `system node run -node` *`local-node-name`* `partner savecore`

      Wenn die Befehlsausgabe angibt, dass savecore gerade ist, warten Sie, bis savecore abgeschlossen ist, bevor Sie das Giveback ausgeben. Sie können den Fortschritt des Savecore mit dem überwachen `system node run -node` *`local-node-name`* `partner savecore -s command`.</info>.

   c. Zurück zur Administratorberechtigungsebene: `set -privilege admin`
7. Wenn sich der Node *Replacement* im Wartungsmodus befindet (mit der Eingabeaufforderung *>), beenden Sie den Wartungsmodus, und wechseln Sie zur LOADER-Eingabeaufforderung: `halt`
8. Starten Sie den Node *Replacement*: `boot_ontap`
9. Nachdem der Node *Replacement* vollständig gestartet wurde, führen Sie einen Wechsel zurück durch: `metrocluster switchback`
10. Überprüfen Sie die MetroCluster Konfiguration: `metrocluster node show - fields configuration-state`

```
node1_siteA::> metrocluster node show -fields configuration-state

dr-group-id            cluster node           configuration-state
-----------            ---------------------- --------------
-------------------
1 node1_siteA          node1mcc-001           configured
1 node1_siteA          node1mcc-002           configured
1 node1_siteB          node1mcc-003           configured
1 node1_siteB          node1mcc-004           configured

4 entries were displayed.
```

11. Überprüfen Sie den Betrieb der MetroCluster-Konfiguration in Data ONTAP:
    a. Überprüfen Sie auf beiden Clustern auf Zustandswarnmeldungen: `system health alert show`
    b. Vergewissern Sie sich, dass die MetroCluster konfiguriert ist und sich im normalen Modus befindet: `metrocluster show`
    c. Durchführen einer MetroCluster-Prüfung: `metrocluster check run`
    d. Ergebnisse der MetroCluster-Prüfung anzeigen: `metrocluster check show`
    e. Nutzen Sie Config Advisor. Wechseln Sie zur Config Advisor-Seite auf der NetApp Support Site unter "support.netapp.com/NOW/download/tools/config_advisor/".

       Überprüfen Sie nach dem Ausführen von Config Advisor die Ausgabe des Tools und befolgen Sie die Empfehlungen in der Ausgabe, um die erkannten Probleme zu beheben.
12. Simulation eines Switchover-Vorgangs:
    a. Ändern Sie von der Eingabeaufforderung eines beliebigen Node auf die erweiterte Berechtigungsebene: `set -privilege advanced`

       Sie müssen mit reagieren `y` Wenn Sie dazu aufgefordert werden, den erweiterten Modus fortzusetzen und die Eingabeaufforderung für den erweiterten Modus (*>) anzuzeigen.
    b. Führen Sie den Wechsel zurück mit dem Parameter -Simulate durch: `metrocluster switchover -simulate`
    c. Zurück zur Administratorberechtigungsebene: `set -privilege admin`

Vollständige Systemwiederherstellung – FAS8300 und FAS8700

Um den vollen Betrieb des Systems wiederherzustellen, müssen Sie die NetApp Storage Encryption-Konfiguration (falls erforderlich) wiederherstellen und Lizenzen für den neuen Controller installieren und das ausgefallene Teil an NetApp zurückgeben, wie in den mit dem Kit gelieferten RMA-Anweisungen beschrieben.

Schritt 1: Installieren Sie Lizenzen für den Ersatz-Controller in ONTAP

Sie müssen neue Lizenzen für den Node *Replacement* installieren, wenn der beeinträchtigte Knoten ONTAP-Funktionen verwendete, die eine Standard-Lizenz (Node-locked) erfordern. Bei Standardlizenzen sollte jeder

Node im Cluster über seinen eigenen Schlüssel für die Funktion verfügen.

Über diese Aufgabe

Bis Sie Lizenzschlüssel installieren, sind Funktionen, für die Standardlizenzen erforderlich sind, weiterhin für den Node *Replacement* verfügbar. Wenn der beeinträchtigte Knoten jedoch der einzige Node im Cluster war, der eine Lizenz für die Funktion besitzt, sind keine Konfigurationsänderungen an der Funktion zulässig.

Durch die Verwendung nicht lizenzierter Funktionen auf dem Knoten können Sie möglicherweise nicht mit Ihrer Lizenzvereinbarung einverstanden sein. Sie sollten daher den Ersatzlizenzschlüssel oder die Schlüssel so schnell wie möglich auf dem Node *Replacement* installieren.

Bevor Sie beginnen

Die Lizenzschlüssel müssen im 28-stelligen Format vorliegen.

Sie haben eine 90-Tage-Nachfrist zur Installation der Lizenzschlüssel. Nach Ablauf der Frist werden alle alten Lizenzen ungültig. Nachdem ein gültiger Lizenzschlüssel installiert wurde, haben Sie 24 Stunden Zeit, um alle Schlüssel zu installieren, bevor die Kulanzzeit endet.

> Wenn auf Ihrem System zunächst ONTAP 9.10.1 oder höher ausgeführt wurde, gehen Sie wie in beschrieben "Post-Motherboard-Austauschprozess zur Aktualisierung der Lizenzierung auf einem AFF/FAS-System"vor. Wenn Sie sich nicht sicher sind, wie die erste ONTAP-Version für Ihr System ist, finden Sie weitere Informationen unter"NetApp Hardware Universe".

Schritte

1. Wenn Sie neue Lizenzschlüssel benötigen, holen Sie sich die Ersatzlizenz auf dem "NetApp Support Website" Im Abschnitt „My Support“ unter „Software-Lizenzen“.

   > Die neuen Lizenzschlüssel, die Sie benötigen, werden automatisch generiert und an die E-Mail-Adresse in der Datei gesendet. Wenn Sie die E-Mail mit den Lizenzschlüssel nicht innerhalb von 30 Tagen erhalten, sollten Sie sich an den technischen Support wenden.

2. Installieren Sie jeden Lizenzschlüssel: `system license add -license-code license-key, license-key...`
3. Entfernen Sie ggf. die alten Lizenzen:
   a. Suchen Sie nach nicht verwendeten Lizenzen: `license clean-up -unused -simulate`
   b. Wenn die Liste korrekt aussieht, entfernen Sie die nicht verwendeten Lizenzen: `license clean-up -unused`

Schritt: LIFs überprüfen und Seriennummer registrieren

Bevor Sie den Node *Replacement* zum Service zurücksenden, sollten Sie überprüfen, ob sich die LIFs auf ihren Home-Ports befinden, und bei aktiviertem AutoSupport die Seriennummer des Node *Replacement* registrieren.

Schritte

1. Vergewissern Sie sich, dass die logischen Schnittstellen ihrem Home-Server und ihren Ports Berichterstellung: `network interface show -is-home false`

   Wenn eine der LIFs als falsch aufgeführt ist, stellen Sie sie auf ihre Home-Ports zurück: `network interface revert -vserver * -lif *`

2. Registrieren Sie die Seriennummer des Systems beim NetApp Support.
   - Wenn AutoSupport aktiviert ist, senden Sie eine AutoSupport Nachricht, um die Seriennummer zu registrieren.
   - Wenn AutoSupport nicht aktiviert ist, rufen Sie an "NetApp Support" Um die Seriennummer zu registrieren.
3. Überprüfen Sie den Zustand Ihres Clusters. Weitere Informationen finden Sie im "So führen Sie eine Cluster-Integritätsprüfung mit einem Skript in ONTAP durch" KB-Artikel.
4. Wenn ein AutoSupport-Wartungsfenster ausgelöst wurde, beenden Sie das Fenster mit. Verwenden Sie dazu die `system node autosupport invoke -node * -type all -message MAINT=END` Befehl.
5. Wenn die automatische Rückübertragung deaktiviert wurde, aktivieren Sie sie erneut: `storage failover modify -node local -auto-giveback true`

Schritt 3: Aggregate in einer MetroCluster Konfiguration mit zwei Nodes zurückwechseln

Dieser Task gilt nur für MetroCluster-Konfigurationen mit zwei Nodes.

Schritte

1. Vergewissern Sie sich, dass sich alle Nodes im befinden `enabled` Bundesland: `metrocluster node show`

```
cluster_B::>  metrocluster node show

DR                           Configuration  DR
Group Cluster Node           State          Mirroring Mode
----- ------- -------------- -------------- ---------
--------------------
1     cluster_A
              controller_A_1 configured     enabled   heal roots
completed
      cluster_B
              controller_B_1 configured     enabled   waiting for
switchback recovery
2 entries were displayed.
```

2. Überprüfen Sie, ob die Neusynchronisierung auf allen SVMs abgeschlossen ist: `metrocluster vserver show`
3. Überprüfen Sie, ob die automatischen LIF-Migrationen durch die heilenden Vorgänge erfolgreich abgeschlossen wurden: `metrocluster check lif show`
4. Führen Sie den Wechsel zurück mit dem aus `metrocluster switchback` Befehl von einem beliebigen Node im verbleibenden Cluster
5. Stellen Sie sicher, dass der Umkehrvorgang abgeschlossen ist: `metrocluster show`

   Der Vorgang zum zurückwechseln wird weiterhin ausgeführt, wenn sich ein Cluster im befindet `waiting-for-switchback` Bundesland:

```
cluster_B::> metrocluster show
Cluster              Configuration State    Mode
--------------------    -------------------     ---------
 Local: cluster_B configured        switchover
Remote: cluster_A configured        waiting-for-switchback
```

Der Vorgang zum zurückwechseln ist abgeschlossen, wenn sich die Cluster im befinden `normal` Bundesland:

```
cluster_B::> metrocluster show
Cluster              Configuration State    Mode
--------------------    -------------------     ---------
 Local: cluster_B configured            normal
Remote: cluster_A configured            normal
```

Wenn ein Wechsel eine lange Zeit in Anspruch nimmt, können Sie den Status der in-progress-Basispläne über die überprüfen `metrocluster config-replication resync-status show` Befehl.

6. Wiederherstellung beliebiger SnapMirror oder SnapVault Konfigurationen

Schritt 4: Senden Sie das fehlgeschlagene Teil an NetApp zurück

Senden Sie das fehlerhafte Teil wie in den dem Kit beiliegenden RMA-Anweisungen beschrieben an NetApp zurück. "Rückgabe und Austausch von Teilen"Weitere Informationen finden Sie auf der Seite.

Ersetzen Sie ein DIMM – FAS8300 und FAS8700

Sie müssen ein DIMM im Controller ersetzen, wenn das Speichersystem auf Fehler wie übermäßige CECC-Fehler (korrigierbare Fehlerkorrekturcodes) stößt, die auf Warnmeldungen der Systemzustandsüberwachung oder nicht korrigierbaren ECC-Fehlern basieren, die normalerweise durch einen einzelnen DIMM-Fehler verursacht werden, der das Starten von ONTAP verhindert.

Alle anderen Komponenten des Systems müssen ordnungsgemäß funktionieren. Falls nicht, müssen Sie sich an den technischen Support wenden.

Sie müssen die fehlerhafte Komponente durch eine vom Anbieter empfangene Ersatz-FRU-Komponente ersetzen.

Schritt 1: Schalten Sie den beeinträchtigten Regler aus

Sie können den beeinträchtigten Controller je nach Hardwarekonfiguration des Speichersystems mithilfe verschiedener Verfahren herunterfahren oder übernehmen.

Option 1: Die meisten Konfigurationen

Um den beeinträchtigten Controller herunterzufahren, müssen Sie den Status des Controllers bestimmen und gegebenenfalls den Controller übernehmen, damit der gesunde Controller weiterhin Daten aus dem beeinträchtigten Reglerspeicher bereitstellen kann.

Über diese Aufgabe

- Wenn Sie über ein SAN-System verfügen, müssen Sie Event-Meldungen) für den beeinträchtigten Controller SCSI Blade überprüft haben `cluster kernel-service show`. Mit dem `cluster kernel-service show` Befehl (im erweiterten Modus von priv) werden der Knotenname, der Node, der Verfügbarkeitsstatus dieses Node und der Betriebsstatus dieses Node angezeigt"Quorum-Status".

  Jeder Prozess des SCSI-Blades sollte sich im Quorum mit den anderen Nodes im Cluster befinden. Probleme müssen behoben werden, bevor Sie mit dem Austausch fortfahren.

- Wenn Sie über ein Cluster mit mehr als zwei Nodes verfügen, muss es sich im Quorum befinden. Wenn sich das Cluster nicht im Quorum befindet oder ein gesunder Controller FALSE anzeigt, um die Berechtigung und den Zustand zu erhalten, müssen Sie das Problem korrigieren, bevor Sie den beeinträchtigten Controller herunterfahren; siehe "Synchronisieren eines Node mit dem Cluster".

Schritte

1. Wenn AutoSupport aktiviert ist, unterdrücken Sie die automatische Erstellung eines Cases durch Aufrufen einer AutoSupport Meldung:

   ```
   system node autosupport invoke -node * -type all -message MAINT=<# of
   hours>h
   ```

   Die folgende AutoSupport Meldung unterdrückt die automatische Erstellung von Cases für zwei Stunden:

   ```
   cluster1:> system node autosupport invoke -node * -type all -message
   MAINT=2h
   ```

2. Automatische Rückgabe deaktivieren:

   a. Geben Sie den folgenden Befehl von der Konsole des fehlerfreien Controllers ein:

      ```
      storage failover modify -node local -auto-giveback false
      ```

   b. Eingeben `y` wenn die Eingabeaufforderung *Möchten Sie die automatische Rückgabe deaktivieren?* angezeigt wird

3. Nehmen Sie den beeinträchtigten Controller zur LOADER-Eingabeaufforderung:

Wenn der eingeschränkte Controller angezeigt wird…	Dann…
Die LOADER-Eingabeaufforderung	Fahren Sie mit dem nächsten Schritt fort.
Warten auf Giveback…	Drücken Sie Strg-C, und antworten Sie dann `y` Wenn Sie dazu aufgefordert werden.

Wenn der eingeschränkte Controller angezeigt wird…	Dann…
Eingabeaufforderung für das System oder Passwort	Übernehmen oder stoppen Sie den beeinträchtigten Regler von der gesunden Steuerung: `storage failover takeover -ofnode` *`impaired_node_name`* `-halt` *`true`* Der Parameter *-stop true* führt Sie zur Loader-Eingabeaufforderung.

Option 2: Controller befindet sich in einem MetroCluster mit zwei Nodes

Um den beeinträchtigten Controller herunterzufahren, müssen Sie den Status des Controllers bestimmen und gegebenenfalls den Controller umschalten, damit der gesunde Controller weiterhin Daten aus dem beeinträchtigten Reglerspeicher bereitstellen kann.

Über diese Aufgabe

- Sie müssen die Netzteile am Ende dieses Verfahrens einschalten, um den gesunden Controller mit Strom zu versorgen.

Schritte

1. Überprüfen Sie den MetroCluster-Status, um festzustellen, ob der beeinträchtigte Controller automatisch auf den gesunden Controller umgeschaltet wurde: `metrocluster show`
2. Je nachdem, ob eine automatische Umschaltung stattgefunden hat, fahren Sie mit der folgenden Tabelle fort:

Wenn die eingeschränkte Steuerung…	Dann…
Ist automatisch umgeschaltet	Fahren Sie mit dem nächsten Schritt fort.
Nicht automatisch umgeschaltet	Einen geplanten Umschaltvorgang vom gesunden Controller durchführen: `metrocluster switchover`
Hat nicht automatisch umgeschaltet, haben Sie versucht, mit dem zu wechseln `metrocluster switchover` Befehl und Switchover wurde vetoed	Überprüfen Sie die Veto-Meldungen, und beheben Sie das Problem, wenn möglich, und versuchen Sie es erneut. Wenn das Problem nicht behoben werden kann, wenden Sie sich an den technischen Support.

3. Synchronisieren Sie die Datenaggregate neu, indem Sie das ausführen `metrocluster heal -phase aggregates` Befehl aus dem verbleibenden Cluster.

```
controller_A_1::> metrocluster heal -phase aggregates
[Job 130] Job succeeded: Heal Aggregates is successful.
```

Wenn die Heilung ein Vetorecht ist, haben Sie die Möglichkeit, das zurückzugeben `metrocluster heal` Befehl mit dem `-override-vetoes` Parameter. Wenn Sie diesen optionalen Parameter verwenden, überschreibt das System alle weichen Vetos, die die Heilung verhindern.

4. Überprüfen Sie, ob der Vorgang mit dem befehl „MetroCluster Operation show“ abgeschlossen wurde.

```
controller_A_1::> metrocluster operation show
    Operation: heal-aggregates
      State: successful
Start Time: 7/25/2016 18:45:55
   End Time: 7/25/2016 18:45:56
     Errors: -
```

5. Überprüfen Sie den Status der Aggregate mit `storage aggregate show` Befehl.

```
controller_A_1::> storage aggregate show
Aggregate     Size Available Used% State   #Vols  Nodes
RAID Status
--------- -------- --------- ----- ------- ------ ----------------
------------
...
aggr_b2    227.1GB   227.1GB    0% online       0 mcc1-a2
raid_dp, mirrored, normal...
```

6. Heilen Sie die Root-Aggregate mit dem `metrocluster heal -phase root-aggregates` Befehl.

```
mcc1A::> metrocluster heal -phase root-aggregates
[Job 137] Job succeeded: Heal Root Aggregates is successful
```

Wenn die Heilung ein Vetorecht ist, haben Sie die Möglichkeit, das zurückzugeben `metrocluster heal` Befehl mit dem Parameter -override-vetoes. Wenn Sie diesen optionalen Parameter verwenden, überschreibt das System alle weichen Vetos, die die Heilung verhindern.

7. Stellen Sie sicher, dass der Heilungsvorgang abgeschlossen ist, indem Sie den verwenden `metrocluster operation show` Befehl auf dem Ziel-Cluster:

```
mcc1A::> metrocluster operation show
  Operation: heal-root-aggregates
      State: successful
 Start Time: 7/29/2016 20:54:41
   End Time: 7/29/2016 20:54:42
     Errors: -
```

8. Trennen Sie am Controller-Modul mit eingeschränkter Betriebsstörung die Netzteile.

Schritt 2: Entfernen Sie das Controller-Modul

Um auf Komponenten im Controller-Modul zuzugreifen, müssen Sie das Controller-Modul aus dem Gehäuse entfernen.

Sie können das Controller-Modul mithilfe der folgenden Animation, Illustration oder der geschriebenen Schritte aus dem Gehäuse entfernen.

Animation - Entfernen Sie das Controller-Modul

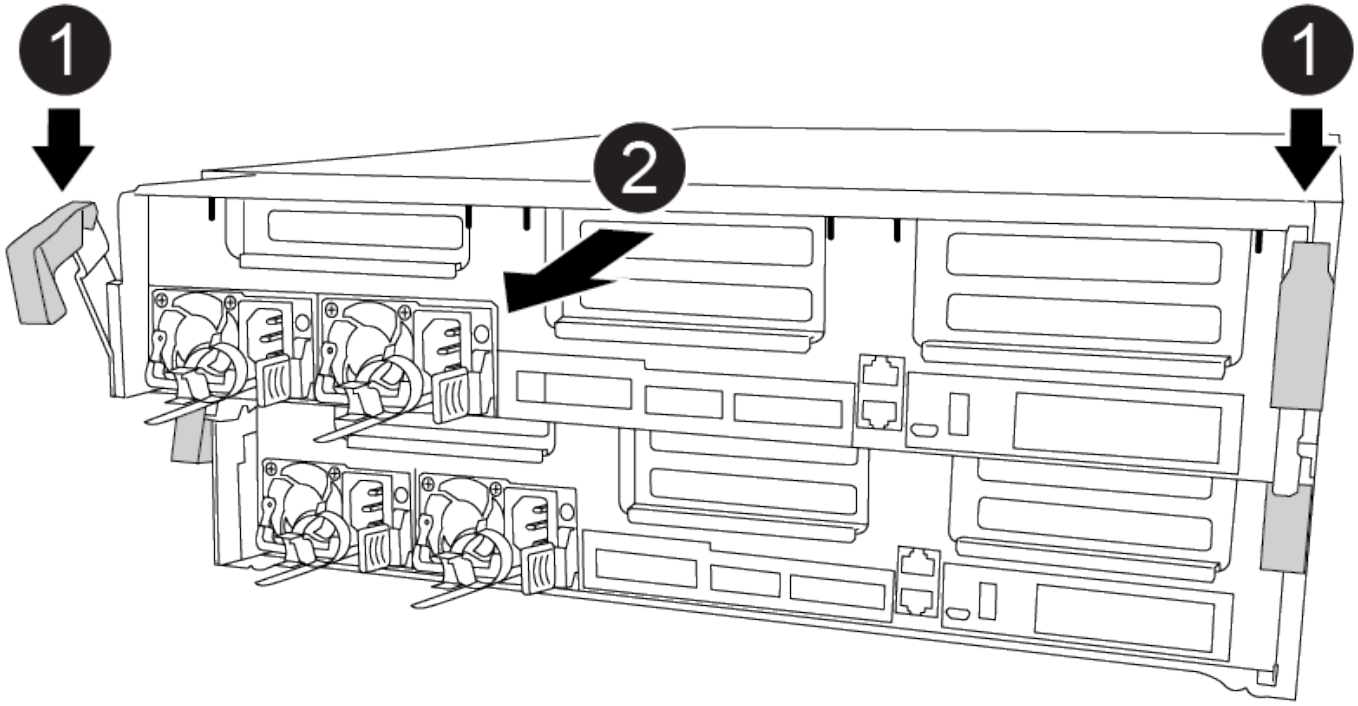

Schritte

1. Wenn Sie nicht bereits geerdet sind, sollten Sie sich richtig Erden.
2. Lösen Sie die Netzkabelhalter, und ziehen Sie anschließend die Kabel von den Netzteilen ab.
3. Lösen Sie den Haken- und Schlaufenriemen, mit dem die Kabel am Kabelführungsgerät befestigt sind, und ziehen Sie dann die Systemkabel und SFPs (falls erforderlich) vom Controller-Modul ab, um zu verfolgen, wo die Kabel angeschlossen waren.

   Lassen Sie die Kabel im Kabelverwaltungs-Gerät so, dass bei der Neuinstallation des Kabelverwaltungsgeräts die Kabel organisiert sind.

4. Entfernen Sie das Kabelführungs-Gerät aus dem Controller-Modul und legen Sie es beiseite.
5. Drücken Sie beide Verriegelungsriegel nach unten, und drehen Sie dann beide Verriegelungen gleichzeitig nach unten.

   Das Controller-Modul wird leicht aus dem Chassis entfernt.

6. Schieben Sie das Controller-Modul aus dem Gehäuse.

Stellen Sie sicher, dass Sie die Unterseite des Controller-Moduls unterstützen, während Sie es aus dem Gehäuse schieben.

7. Stellen Sie das Controller-Modul auf eine stabile, flache Oberfläche.

Schritt 3: System-DIMMs austauschen

Beim Ersetzen eines System-DIMM wird das Ziel-DIMM durch die zugehörige Fehlermeldung identifiziert, das Ziel-DIMM anhand der FRU-Karte im Luftkanal ausfindig gemacht und anschließend das DIMM ersetzt.

Sie können die folgende Animation, Illustration oder die geschriebenen Schritte zum Ersetzen eines System-DIMM verwenden.

> Die Animation und Abbildung zeigt leere Steckplätze für Steckdosen ohne DIMMs. Diese leeren Buchsen sind mit Leereinschüben bestückt.

Animation - Ersetzen Sie ein System-DIMM

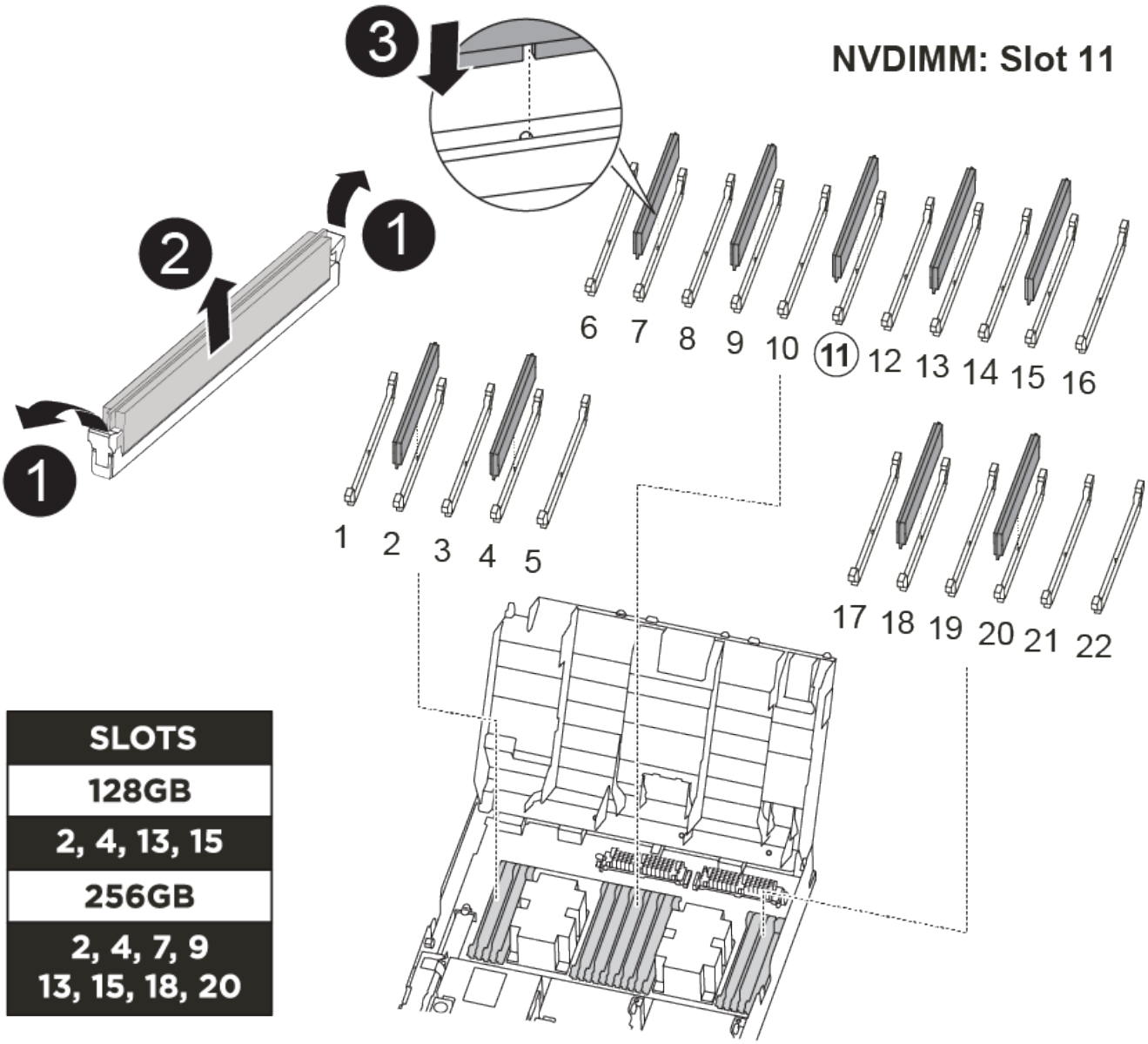

Die Anzahl und der Standort von DIMMs in Ihrem System hängt vom Modell Ihres Systems ab. Weitere Informationen finden Sie in der FRU-Karte am Luftkanal.

- Wenn Sie ein FAS8300-System verwenden, befinden sich die System-DIMMs in den Sockeln 2, 4, 13 und 15.
- Wenn Sie ein FAS8700-System besitzen, befinden sich die System-DIMMs in den Steckplätzen 2, 4, 7, 9, 13 15, 18 und 20.
- Das NVDIMM befindet sich in Steckplatz 11.

Schritte

1. Öffnen Sie den Luftkanal:
   a. Drücken Sie die Verriegelungslaschen an den Seiten des Luftkanals in Richtung der Mitte des Controller-Moduls.
   b. Schieben Sie den Luftkanal zur Rückseite des Controller-Moduls, und drehen Sie ihn dann nach oben in seine vollständig geöffnete Position.
2. Suchen Sie die DIMMs auf dem Controller-Modul.
3. Beachten Sie die Ausrichtung des DIMM-Moduls in der Buchse, damit Sie das ErsatzDIMM in die richtige Ausrichtung einsetzen können.
4. Werfen Sie das DIMM aus dem Sockel, indem Sie die beiden DIMM-Auswerferlaschen auf beiden Seiten des DIMM langsam auseinander drücken und dann das DIMM aus dem Sockel schieben.

   Halten Sie das DIMM vorsichtig an den Rändern, um Druck auf die Komponenten auf der DIMM-Leiterplatte zu vermeiden.

5. Entfernen Sie das Ersatz-DIMM aus dem antistatischen Versandbeutel, halten Sie das DIMM an den Ecken und richten Sie es am Steckplatz aus.

   Die Kerbe zwischen den Stiften am DIMM sollte mit der Lasche im Sockel aufliegen.

6. Vergewissern Sie sich, dass sich die DIMM-Auswerferlaschen am Anschluss in der geöffneten Position befinden und setzen Sie das DIMM-Auswerfer anschließend in den Steckplatz ein.

   Das DIMM passt eng in den Steckplatz, sollte aber leicht einpassen. Falls nicht, richten Sie das DIMM-Modul mit dem Steckplatz aus und setzen Sie es wieder ein.

   Prüfen Sie das DIMM visuell, um sicherzustellen, dass es gleichmäßig ausgerichtet und vollständig in den Steckplatz eingesetzt ist.

7. Drücken Sie vorsichtig, aber fest auf die Oberseite des DIMM, bis die Auswurfklammern über den Kerben an den Enden des DIMM einrasten.
8. Schließen Sie den Luftkanal.

Schritt 4: Installieren Sie das Controller-Modul

Nachdem Sie die Komponente im Controller-Modul ersetzt haben, müssen Sie das Controller-Modul wieder in das Gehäuse einsetzen.

Sie können die folgende Animation, Zeichnung oder die geschriebenen Schritte zur Installation des Controller-Moduls im Gehäuse verwenden.

Animation - Installieren des Controller-Moduls

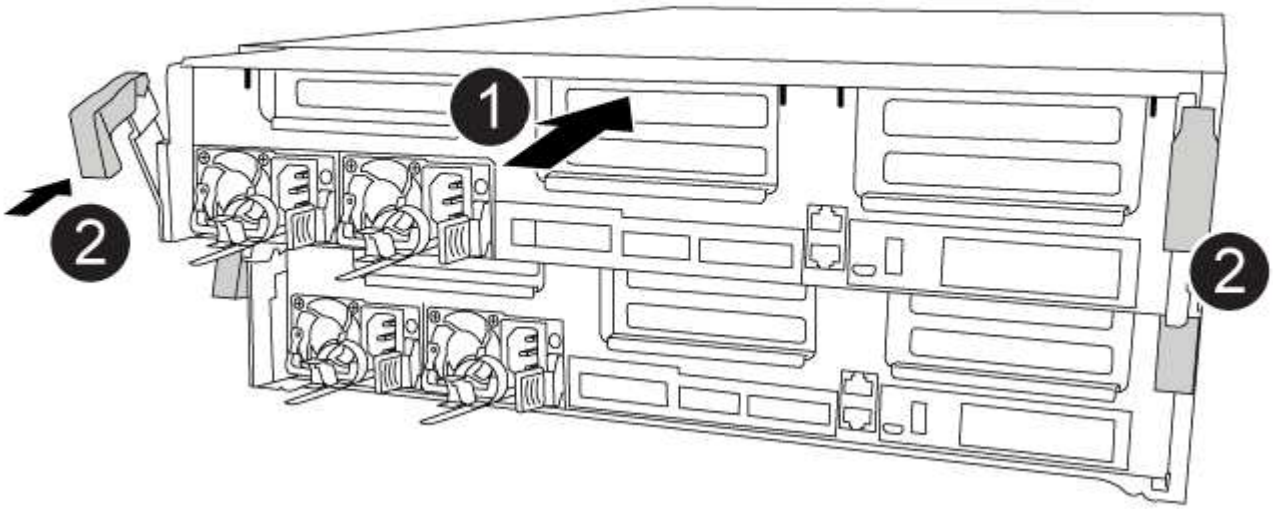

Schritte

1. Wenn Sie dies noch nicht getan haben, schließen Sie den Luftkanal.
2. Richten Sie das Ende des Controller-Moduls an der Öffnung im Gehäuse aus, und drücken Sie dann vorsichtig das Controller-Modul zur Hälfte in das System.

   Setzen Sie das Controller-Modul erst dann vollständig in das Chassis ein, wenn Sie dazu aufgefordert werden.

3. Verkabeln Sie nur die Management- und Konsolen-Ports, sodass Sie auf das System zugreifen können, um die Aufgaben in den folgenden Abschnitten auszuführen.

   Sie schließen die übrigen Kabel später in diesem Verfahren an das Controller-Modul an.

4. Schließen Sie die Installation des Controller-Moduls ab:
   a. Schieben Sie das Controller-Modul mithilfe der Verriegelungen fest in das Gehäuse, bis sich die Verriegelungsriegel erheben.

      Beim Einschieben des Controller-Moduls in das Gehäuse keine übermäßige Kraft verwenden, um Schäden an den Anschlüssen zu vermeiden.

   b. Setzen Sie das Controller-Modul vollständig in das Gehäuse ein, indem Sie die Verriegelungsriegel nach oben drehen, kippen Sie sie so, dass sie die Sicherungsstifte entfernen, den Controller vorsichtig ganz nach innen schieben und dann die Verriegelungsriegel in die verriegelte Position senken.
   c. Schließen Sie die Netzkabel an die Netzteile an, setzen Sie die Sicherungsmanschette des Netzkabels wieder ein, und schließen Sie dann die Netzteile an die Stromquelle an.

      Das Controller-Modul startet, sobald die Stromversorgung wiederhergestellt ist. Bereiten Sie sich darauf vor, den Bootvorgang zu unterbrechen.

   d. Wenn Sie dies noch nicht getan haben, installieren Sie das Kabelverwaltungsgerät neu.

e. Unterbrechen Sie den normalen Boot-Prozess und booten Sie zu LOADER, indem Sie drücken `Ctrl-C`.

> Wenn das System im Startmenü stoppt, wählen Sie die Option zum Booten in LOADER.

f. Geben Sie an der LOADER-Eingabeaufforderung ein `bye` Um die PCIe-Karten und andere Komponenten neu zu initialisieren.

Schritt 5: Stellen Sie das Controller-Modul wieder in Betrieb

Sie müssen das System neu verstellen, das Controller-Modul zurückgeben und dann das automatische Giveback erneut aktivieren.

Schritte

1. Das System nach Bedarf neu einsetzen.

   Wenn Sie die Medienkonverter (QSFPs oder SFPs) entfernt haben, sollten Sie diese erneut installieren, wenn Sie Glasfaserkabel verwenden.

2. Wiederherstellung des normalen Betriebs des Controllers durch Zurückgeben des Speichers: `storage failover giveback -ofnode` *`impaired_node_name`*
3. Wenn die automatische Rückübertragung deaktiviert wurde, aktivieren Sie sie erneut: `storage failover modify -node local -auto-giveback true`

Schritt 6: Aggregate in einer MetroCluster Konfiguration mit zwei Nodes zurückwechseln

Dieser Task gilt nur für MetroCluster-Konfigurationen mit zwei Nodes.

Schritte

1. Vergewissern Sie sich, dass sich alle Nodes im befinden `enabled` Bundesland: `metrocluster node show`

```
cluster_B::>  metrocluster node show

DR                           Configuration  DR
Group Cluster Node           State          Mirroring Mode
----- ------- -------------- -------------- ---------
--------------------
1     cluster_A
              controller_A_1 configured     enabled   heal roots
completed
      cluster_B
              controller_B_1 configured     enabled   waiting for
switchback recovery
2 entries were displayed.
```

2. Überprüfen Sie, ob die Neusynchronisierung auf allen SVMs abgeschlossen ist: `metrocluster vserver show`

3. Überprüfen Sie, ob die automatischen LIF-Migrationen durch die heilenden Vorgänge erfolgreich abgeschlossen wurden: `metrocluster check lif show`
4. Führen Sie den Wechsel zurück mit dem aus `metrocluster switchback` Befehl von einem beliebigen Node im verbleibenden Cluster
5. Stellen Sie sicher, dass der Umkehrvorgang abgeschlossen ist: `metrocluster show`

   Der Vorgang zum zurückwechseln wird weiterhin ausgeführt, wenn sich ein Cluster im befindet `waiting-for-switchback` Bundesland:

   ```
   cluster_B::> metrocluster show
   Cluster              Configuration State    Mode
   --------------------    -------------------     ---------
    Local: cluster_B configured        switchover
   Remote: cluster_A configured        waiting-for-switchback
   ```

   Der Vorgang zum zurückwechseln ist abgeschlossen, wenn sich die Cluster im befinden `normal` Bundesland:

   ```
   cluster_B::> metrocluster show
   Cluster              Configuration State    Mode
   --------------------    -------------------     ---------
    Local: cluster_B configured            normal
   Remote: cluster_A configured            normal
   ```

   Wenn ein Wechsel eine lange Zeit in Anspruch nimmt, können Sie den Status der in-progress-Basispläne über die überprüfen `metrocluster config-replication resync-status show` Befehl.

6. Wiederherstellung beliebiger SnapMirror oder SnapVault Konfigurationen

Schritt 7: Senden Sie das fehlgeschlagene Teil an NetApp zurück

Senden Sie das fehlerhafte Teil wie in den dem Kit beiliegenden RMA-Anweisungen beschrieben an NetApp zurück. "Rückgabe und Austausch von Teilen"Weitere Informationen finden Sie auf der Seite.

Hot-Swap-fähige Lüftermodule – FAS8300 und FAS8700

Zum Auswechseln eines Lüftermoduls ohne Unterbrechung des Dienstes müssen Sie eine bestimmte Sequenz von Aufgaben durchführen.

> Sie müssen das Lüftermodul innerhalb von zwei Minuten nach dem Entfernen aus dem Gehäuse ersetzen. Der Luftstrom des Systems wird unterbrochen, und das Controller-Modul oder die Module werden nach zwei Minuten heruntergefahren, um eine Überhitzung zu vermeiden.

Sie können die folgende Animation, Illustration oder die geschriebenen Schritte zum Hot-Swap eines Lüftermoduls verwenden.

Animation: Ersetzen Sie einen Lüfter

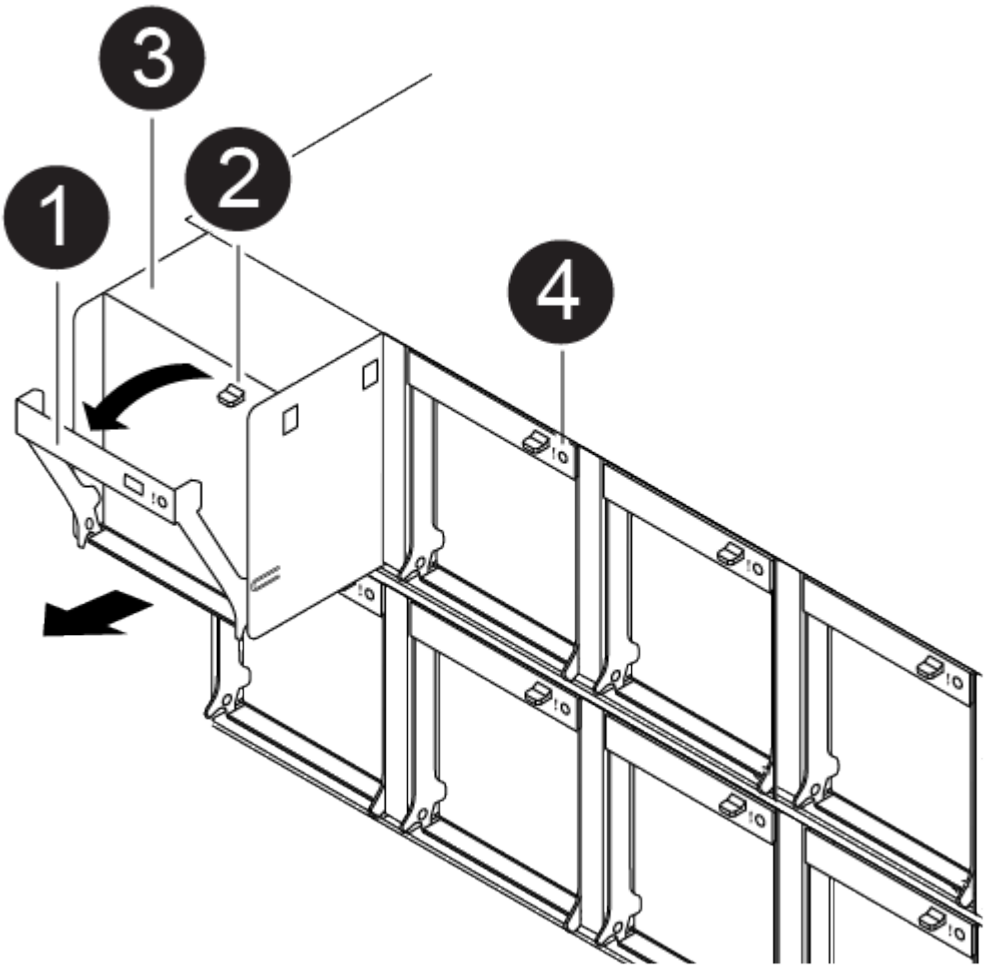

Schritte

1. Wenn Sie nicht bereits geerdet sind, sollten Sie sich richtig Erden.
2. Entfernen Sie die Blende (falls erforderlich) mit zwei Händen, indem Sie die Öffnungen auf beiden Seiten der Blende fassen und dann zu Ihnen ziehen, bis sich die Blende von den Kugelknöpfen am Rahmen des Chassis löst.
3. Ermitteln Sie das Lüftermodul, das Sie ersetzen müssen, indem Sie die Konsolenfehlermeldungen überprüfen und die Warn-LED an jedem Lüftermodul betrachten.
4. Drücken Sie die Freigabehebel am Nockengriff des Lüftermoduls nach unten, und drehen Sie dann den Nockengriff nach unten.

   Das Lüftermodul bewegt sich ein wenig vom Gehäuse entfernt.

5. Ziehen Sie das Lüftermodul gerade aus dem Gehäuse heraus. Stellen Sie sicher, dass Sie es mit der freien Hand unterstützen, damit es nicht aus dem Gehäuse herausschwingt.

   > Die Lüftermodule sind kurz. Unterstützen Sie das Lüftermodul immer mit Ihrer freien Hand, damit es nicht plötzlich vom Gehäuse abfällt und Sie verletzt.

6. Setzen Sie das Lüftermodul beiseite.

7. Setzen Sie das Ersatzlüftermodul in das Gehäuse ein, indem Sie es an der Öffnung ausrichten und dann in das Gehäuse schieben.
8. Drücken Sie den Nockengriff des Lüftermoduls fest, damit er ganz in das Gehäuse eingesetzt wird.

   Der Nockengriff hebt sich leicht, wenn das Lüftermodul vollständig sitzt.

9. Schwenken Sie den Nockengriff in die geschlossene Position, und stellen Sie sicher, dass der Freigabehebel des Nockengriffs in die verriegelte Position einrastet.

   Die Warn-LED darf nicht leuchten, wenn der Lüfter sitzt und sich auf die Betriebsgeschwindigkeit verdreht hat.

10. Richten Sie die Blende an den Kugelknöpfen aus, und drücken Sie dann vorsichtig die Blende auf die Kugelbolzen.
11. Senden Sie das fehlerhafte Teil wie in den dem Kit beiliegenden RMA-Anweisungen beschrieben an NetApp zurück. "Rückgabe und Austausch von Teilen"Weitere Informationen finden Sie auf der Seite.

Ersetzen Sie ein NVDIMM – FAS8300 und FAS8700

Sie müssen das NVDIMM im Controller-Modul ersetzen, wenn sich Ihr System registriert, dass die Flashlebensdauer fast am Ende liegt oder dass das identifizierte NVDIMM im Allgemeinen nicht ordnungsgemäß ist. Andernfalls kommt es zu einer Systempanik.

Alle anderen Komponenten des Systems müssen ordnungsgemäß funktionieren. Falls nicht, müssen Sie sich an den technischen Support wenden.

Sie müssen die fehlerhafte Komponente durch eine vom Anbieter empfangene Ersatz-FRU-Komponente ersetzen.

Schritt 1: Schalten Sie den beeinträchtigten Regler aus

Sie können den beeinträchtigten Controller je nach Hardwarekonfiguration des Speichersystems mithilfe verschiedener Verfahren herunterfahren oder übernehmen.

Option 1: Die meisten Konfigurationen

Um den beeinträchtigten Controller herunterzufahren, müssen Sie den Status des Controllers bestimmen und gegebenenfalls den Controller übernehmen, damit der gesunde Controller weiterhin Daten aus dem beeinträchtigten Reglerspeicher bereitstellen kann.

Über diese Aufgabe

- Wenn Sie über ein SAN-System verfügen, müssen Sie Event-Meldungen) für den beeinträchtigten Controller SCSI Blade überprüft haben `cluster kernel-service show`. Mit dem `cluster kernel-service show` Befehl (im erweiterten Modus von priv) werden der Knotenname, der Node, der Verfügbarkeitsstatus dieses Node und der Betriebsstatus dieses Node angezeigt"Quorum-Status".

  Jeder Prozess des SCSI-Blades sollte sich im Quorum mit den anderen Nodes im Cluster befinden. Probleme müssen behoben werden, bevor Sie mit dem Austausch fortfahren.

- Wenn Sie über ein Cluster mit mehr als zwei Nodes verfügen, muss es sich im Quorum befinden. Wenn sich das Cluster nicht im Quorum befindet oder ein gesunder Controller FALSE anzeigt, um die Berechtigung und den Zustand zu erhalten, müssen Sie das Problem korrigieren, bevor Sie den beeinträchtigten Controller herunterfahren; siehe "Synchronisieren eines Node mit dem Cluster".

Schritte

1. Wenn AutoSupport aktiviert ist, unterdrücken Sie die automatische Erstellung eines Cases durch Aufrufen einer AutoSupport Meldung:

   ```
   system node autosupport invoke -node * -type all -message MAINT=<# of
   hours>h
   ```

   Die folgende AutoSupport Meldung unterdrückt die automatische Erstellung von Cases für zwei Stunden:

   ```
   cluster1:> system node autosupport invoke -node * -type all -message
   MAINT=2h
   ```

2. Automatische Rückgabe deaktivieren:

   a. Geben Sie den folgenden Befehl von der Konsole des fehlerfreien Controllers ein:

      ```
      storage failover modify -node local -auto-giveback false
      ```

   b. Eingeben `y` wenn die Eingabeaufforderung *Möchten Sie die automatische Rückgabe deaktivieren?* angezeigt wird

3. Nehmen Sie den beeinträchtigten Controller zur LOADER-Eingabeaufforderung:

Wenn der eingeschränkte Controller angezeigt wird…	Dann…
Die LOADER-Eingabeaufforderung	Fahren Sie mit dem nächsten Schritt fort.
Warten auf Giveback…	Drücken Sie Strg-C, und antworten Sie dann `y` Wenn Sie dazu aufgefordert werden.

Wenn der eingeschränkte Controller angezeigt wird…	Dann…
Eingabeaufforderung für das System oder Passwort	Übernehmen oder stoppen Sie den beeinträchtigten Regler von der gesunden Steuerung: `storage failover takeover -ofnode` *`impaired_node_name`* `-halt` *`true`* Der Parameter *-stop true* führt Sie zur Loader-Eingabeaufforderung.

Option 2: Controller befindet sich in einem MetroCluster mit zwei Nodes

Um den beeinträchtigten Controller herunterzufahren, müssen Sie den Status des Controllers bestimmen und gegebenenfalls den Controller umschalten, damit der gesunde Controller weiterhin Daten aus dem beeinträchtigten Reglerspeicher bereitstellen kann.

Über diese Aufgabe

- Sie müssen die Netzteile am Ende dieses Verfahrens einschalten, um den gesunden Controller mit Strom zu versorgen.

Schritte

1. Überprüfen Sie den MetroCluster-Status, um festzustellen, ob der beeinträchtigte Controller automatisch auf den gesunden Controller umgeschaltet wurde: `metrocluster show`
2. Je nachdem, ob eine automatische Umschaltung stattgefunden hat, fahren Sie mit der folgenden Tabelle fort:

Wenn die eingeschränkte Steuerung…	Dann…
Ist automatisch umgeschaltet	Fahren Sie mit dem nächsten Schritt fort.
Nicht automatisch umgeschaltet	Einen geplanten Umschaltvorgang vom gesunden Controller durchführen: `metrocluster switchover`
Hat nicht automatisch umgeschaltet, haben Sie versucht, mit dem zu wechseln `metrocluster switchover` Befehl und Switchover wurde vetoed	Überprüfen Sie die Veto-Meldungen, und beheben Sie das Problem, wenn möglich, und versuchen Sie es erneut. Wenn das Problem nicht behoben werden kann, wenden Sie sich an den technischen Support.

3. Synchronisieren Sie die Datenaggregate neu, indem Sie das ausführen `metrocluster heal -phase aggregates` Befehl aus dem verbleibenden Cluster.

```
controller_A_1::> metrocluster heal -phase aggregates
[Job 130] Job succeeded: Heal Aggregates is successful.
```

Wenn die Heilung ein Vetorecht ist, haben Sie die Möglichkeit, das zurückzugeben `metrocluster heal` Befehl mit dem `-override-vetoes` Parameter. Wenn Sie diesen optionalen Parameter verwenden, überschreibt das System alle weichen Vetos, die die Heilung verhindern.

4. Überprüfen Sie, ob der Vorgang mit dem befehl „MetroCluster Operation show“ abgeschlossen wurde.

```
controller_A_1::> metrocluster operation show
    Operation: heal-aggregates
      State: successful
Start Time: 7/25/2016 18:45:55
   End Time: 7/25/2016 18:45:56
     Errors: -
```

5. Überprüfen Sie den Status der Aggregate mit `storage aggregate show` Befehl.

```
controller_A_1::> storage aggregate show
Aggregate     Size Available Used% State   #Vols  Nodes
RAID Status
--------- -------- --------- ----- ------- ------ ----------------
------------
...
aggr_b2    227.1GB   227.1GB    0% online       0 mcc1-a2
raid_dp, mirrored, normal...
```

6. Heilen Sie die Root-Aggregate mit dem `metrocluster heal -phase root-aggregates` Befehl.

```
mcc1A::> metrocluster heal -phase root-aggregates
[Job 137] Job succeeded: Heal Root Aggregates is successful
```

Wenn die Heilung ein Vetorecht ist, haben Sie die Möglichkeit, das zurückzugeben `metrocluster heal` Befehl mit dem Parameter -override-vetoes. Wenn Sie diesen optionalen Parameter verwenden, überschreibt das System alle weichen Vetos, die die Heilung verhindern.

7. Stellen Sie sicher, dass der Heilungsvorgang abgeschlossen ist, indem Sie den verwenden `metrocluster operation show` Befehl auf dem Ziel-Cluster:

```
mcc1A::> metrocluster operation show
  Operation: heal-root-aggregates
      State: successful
 Start Time: 7/29/2016 20:54:41
   End Time: 7/29/2016 20:54:42
     Errors: -
```

8. Trennen Sie am Controller-Modul mit eingeschränkter Betriebsstörung die Netzteile.

Schritt 2: Entfernen Sie das Controller-Modul

Um auf Komponenten im Controller-Modul zuzugreifen, müssen Sie das Controller-Modul aus dem Gehäuse entfernen.

Sie können das Controller-Modul mithilfe der folgenden, Abbildung oder der geschriebenen Schritte aus dem Gehäuse entfernen.

Animation - Entfernen Sie das Controller-Modul

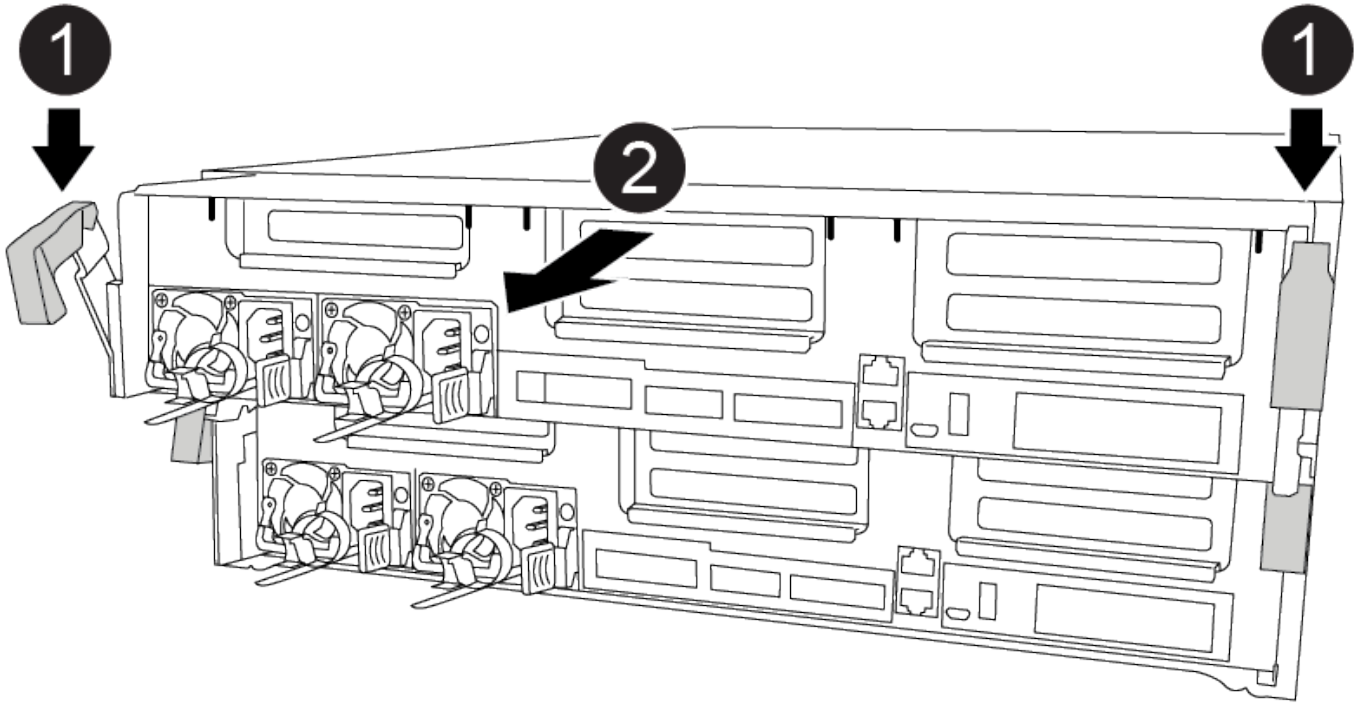

Schritte

1. Wenn Sie nicht bereits geerdet sind, sollten Sie sich richtig Erden.
2. Lösen Sie die Netzkabelhalter, und ziehen Sie anschließend die Kabel von den Netzteilen ab.
3. Lösen Sie den Haken- und Schlaufenriemen, mit dem die Kabel am Kabelführungsgerät befestigt sind, und ziehen Sie dann die Systemkabel und SFPs (falls erforderlich) vom Controller-Modul ab, um zu verfolgen, wo die Kabel angeschlossen waren.

   Lassen Sie die Kabel im Kabelverwaltungs-Gerät so, dass bei der Neuinstallation des Kabelverwaltungsgeräts die Kabel organisiert sind.

4. Entfernen Sie das Kabelführungs-Gerät aus dem Controller-Modul und legen Sie es beiseite.
5. Drücken Sie beide Verriegelungsriegel nach unten, und drehen Sie dann beide Verriegelungen gleichzeitig nach unten.

   Das Controller-Modul wird leicht aus dem Chassis entfernt.

6. Schieben Sie das Controller-Modul aus dem Gehäuse.

Stellen Sie sicher, dass Sie die Unterseite des Controller-Moduls unterstützen, während Sie es aus dem Gehäuse schieben.

7. Stellen Sie das Controller-Modul auf eine stabile, flache Oberfläche.

Schritt 3: Ersetzen Sie das NVDIMM

Um das NVDIMM auszutauschen, müssen Sie es im Controller-Modul mithilfe der FRU-Karte oben im Luftkanal der FRU-Karte oben am Steckplatz 1-Riser suchen.

- Die NVDIMM-LED blinkt während des Destaging der Inhalte, wenn Sie das System anhalten. Nach Abschluss der Abscheidungen schaltet sich die LED aus.
- Obwohl der Inhalt des NVDIMM verschlüsselt ist, empfiehlt es sich, den Inhalt des NVDIMM vor dem Ersetzen zu löschen. Weitere Informationen finden Sie im "Angaben zu flüchtigem Speicher" Auf der NetApp Support Site

> Sie müssen sich auf der NetApp Support Site anmelden, um das *Statement of Volatility* für Ihr System anzuzeigen.

Sie können das NVDIMM mit den folgenden Animationen, Abbildungen oder geschriebenen Schritten ersetzen.

> Die Animation und Abbildung zeigen leere Steckplätze für Sockel ohne DIMMs. Diese leeren Buchsen sind mit Leereinschüben bestückt.

Animation - Ersetzen Sie das NVDIMM

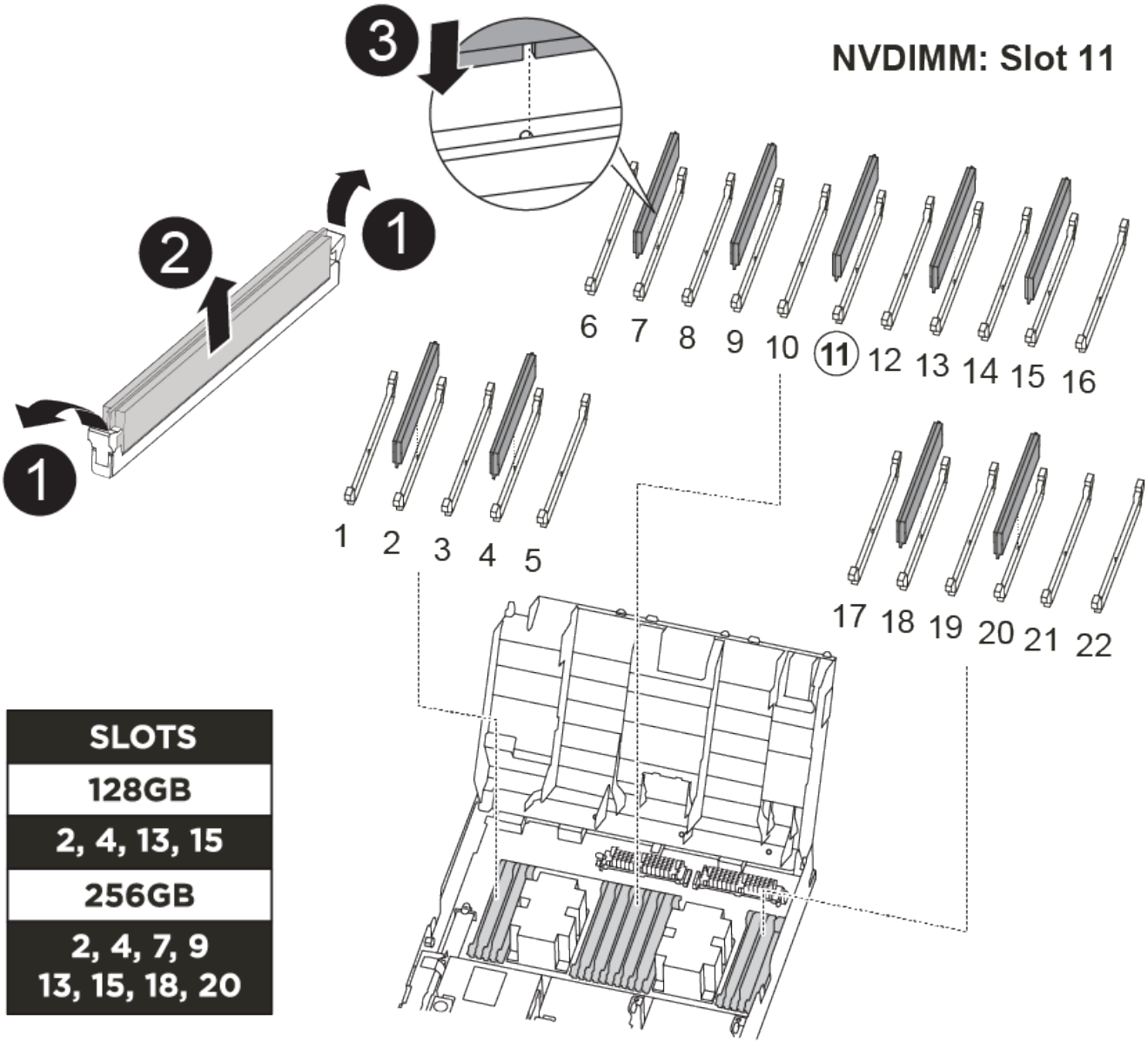

Schritte

1. Öffnen Sie den Luftkanal, und suchen Sie anschließend das NVDIMM in Steckplatz 11 des Controller-Moduls.

   NVDIMM sieht deutlich anders aus als System-DIMMs.

2. Werfen Sie das NVDIMM aus dem Steckplatz, indem Sie die beiden NVDIMM-Auswerfer-Laschen auf beiden Seiten des NVDIMM langsam auseinander schieben, und schieben Sie dann das NVDIMM aus dem Sockel, und legen Sie es beiseite.

   Halten Sie das NVDIMM vorsichtig an den Kanten, um Druck auf die Komponenten auf der NVDIMM-Leiterplatte zu vermeiden.

3. Entfernen Sie das NVDIMM-Ersatzfach aus dem antistatischen Versandbeutel, halten Sie das NVDIMM an den Ecken und richten Sie es dann am Steckplatz aus.

Die Kerbe zwischen den Stiften am NVDIMM sollte mit der Lasche im Sockel aufliegen.

4. Suchen Sie den Steckplatz, in dem Sie das NVDIMM installieren.
5. Setzen Sie den NVDIMM in den Steckplatz ein.

   Das NVDIMM passt eng in den Steckplatz, sollte aber leicht in gehen. Falls nicht, bauen Sie das NVDIMM mit dem Steckplatz aus und setzen Sie es wieder ein.

   > Sichtprüfung des NVDIMM, um sicherzustellen, dass es gleichmäßig ausgerichtet und vollständig in den Steckplatz eingesetzt ist.

6. Drücken Sie vorsichtig, aber fest auf der Oberseite des NVDIMM, bis die Auswurfklammern über den Kerben an den Enden des NVDIMM einrasten.
7. Schließen Sie den Luftkanal.

Schritt 4: Installieren Sie das Controller-Modul

Nachdem Sie die Komponente im Controller-Modul ersetzt haben, müssen Sie das Controller-Modul wieder in das Gehäuse einsetzen und es dann booten.

Sie können die folgende Animation, Illustration oder die geschriebenen Schritte zur Installation des Controller-Moduls im Gehäuse verwenden.

Animation - Installieren des Controller-Moduls

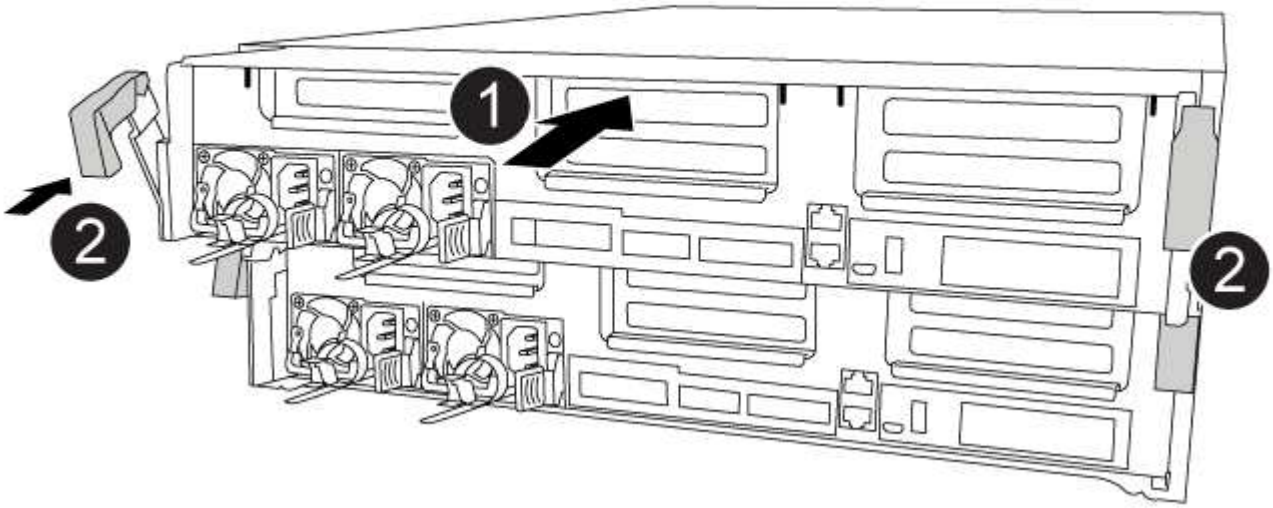

Schritte

1. Wenn Sie dies noch nicht getan haben, schließen Sie den Luftkanal.
2. Richten Sie das Ende des Controller-Moduls an der Öffnung im Gehäuse aus, und drücken Sie dann vorsichtig das Controller-Modul zur Hälfte in das System.

   > Setzen Sie das Controller-Modul erst dann vollständig in das Chassis ein, wenn Sie dazu aufgefordert werden.

3. Verkabeln Sie nur die Management- und Konsolen-Ports, sodass Sie auf das System zugreifen können, um die Aufgaben in den folgenden Abschnitten auszuführen.

   Sie schließen die übrigen Kabel später in diesem Verfahren an das Controller-Modul an.

4. Schließen Sie die Installation des Controller-Moduls ab:
   a. Schieben Sie das Controller-Modul mithilfe der Verriegelungen fest in das Gehäuse, bis sich die Verriegelungsriegel erheben.

      Beim Einschieben des Controller-Moduls in das Gehäuse keine übermäßige Kraft verwenden, um Schäden an den Anschlüssen zu vermeiden.

   b. Setzen Sie das Controller-Modul vollständig in das Gehäuse ein, indem Sie die Verriegelungsriegel nach oben drehen, kippen Sie sie so, dass sie die Sicherungsstifte entfernen, den Controller vorsichtig ganz nach innen schieben und dann die Verriegelungsriegel in die verriegelte Position senken.
   c. Schließen Sie die Netzkabel an die Netzteile an, setzen Sie die Sicherungsmanschette des Netzkabels wieder ein, und schließen Sie dann die Netzteile an die Stromquelle an.

      Das Controller-Modul startet, sobald die Stromversorgung wiederhergestellt ist. Bereiten Sie sich darauf vor, den Bootvorgang zu unterbrechen.

   d. Wenn Sie dies noch nicht getan haben, installieren Sie das Kabelverwaltungsgerät neu.
   e. Unterbrechen Sie den normalen Boot-Prozess und booten Sie zu LOADER, indem Sie drücken `Ctrl-C`.

      Wenn das System im Startmenü stoppt, wählen Sie die Option zum Booten in LOADER.

   f. Geben Sie an der LOADER-Eingabeaufforderung ein `bye` Um die PCIe-Karten und andere Komponenten neu zu initialisieren.

Schritt 5: Stellen Sie das Controller-Modul wieder in Betrieb

Sie müssen das System neu verstellen, das Controller-Modul zurückgeben und dann das automatische Giveback erneut aktivieren.

Schritte

1. Das System nach Bedarf neu einsetzen.

   Wenn Sie die Medienkonverter (QSFPs oder SFPs) entfernt haben, sollten Sie diese erneut installieren, wenn Sie Glasfaserkabel verwenden.

2. Wiederherstellung des normalen Betriebs des Controllers durch Zurückgeben des Speichers: `storage failover giveback -ofnode` `*impaired_node_name*`
3. Wenn die automatische Rückübertragung deaktiviert wurde, aktivieren Sie sie erneut: `storage failover modify -node local -auto-giveback true`

Schritt 6: Aggregate in einer MetroCluster Konfiguration mit zwei Nodes zurückwechseln

Dieser Task gilt nur für MetroCluster-Konfigurationen mit zwei Nodes.

Schritte

1. Vergewissern Sie sich, dass sich alle Nodes im befinden `enabled` Bundesland: `metrocluster node show`

```
cluster_B::>  metrocluster node show

DR                           Configuration  DR
Group Cluster Node           State          Mirroring Mode
----- ------- -------------- -------------- ---------
--------------------
1     cluster_A
              controller_A_1 configured     enabled   heal roots
completed
      cluster_B
              controller_B_1 configured     enabled   waiting for
switchback recovery
2 entries were displayed.
```

2. Überprüfen Sie, ob die Neusynchronisierung auf allen SVMs abgeschlossen ist: `metrocluster vserver show`
3. Überprüfen Sie, ob die automatischen LIF-Migrationen durch die heilenden Vorgänge erfolgreich abgeschlossen wurden: `metrocluster check lif show`
4. Führen Sie den Wechsel zurück mit dem aus `metrocluster switchback` Befehl von einem beliebigen Node im verbleibenden Cluster
5. Stellen Sie sicher, dass der Umkehrvorgang abgeschlossen ist: `metrocluster show`

   Der Vorgang zum zurückwechseln wird weiterhin ausgeführt, wenn sich ein Cluster im befindet `waiting-for-switchback` Bundesland:

```
cluster_B::> metrocluster show
Cluster              Configuration State    Mode
--------------------    -------------------     ---------
 Local: cluster_B configured        switchover
Remote: cluster_A configured        waiting-for-switchback
```

   Der Vorgang zum zurückwechseln ist abgeschlossen, wenn sich die Cluster im befinden `normal` Bundesland:

```
cluster_B::> metrocluster show
Cluster              Configuration State    Mode
--------------------    -------------------     ---------
 Local: cluster_B configured            normal
Remote: cluster_A configured            normal
```

Wenn ein Wechsel eine lange Zeit in Anspruch nimmt, können Sie den Status der in-progress-Basispläne über die überprüfen `metrocluster config-replication resync-status show` Befehl.

6. Wiederherstellung beliebiger SnapMirror oder SnapVault Konfigurationen

Schritt 7: Senden Sie das fehlgeschlagene Teil an NetApp zurück

Senden Sie das fehlerhafte Teil wie in den dem Kit beiliegenden RMA-Anweisungen beschrieben an NetApp zurück. "Rückgabe und Austausch von Teilen"Weitere Informationen finden Sie auf der Seite.

Ersetzen Sie den NVDIMM-Akku FAS8300 und FAS8700

Zum Austauschen der NVDIMM-Batterie müssen Sie das Controller-Modul entfernen, den Akku entfernen, den Akku austauschen und dann das Controller-Modul wieder einsetzen.

Alle anderen Komponenten des Systems müssen ordnungsgemäß funktionieren. Falls nicht, müssen Sie sich an den technischen Support wenden.

Schritt 1: Schalten Sie den beeinträchtigten Regler aus

Sie können den beeinträchtigten Controller je nach Hardwarekonfiguration des Speichersystems mithilfe verschiedener Verfahren herunterfahren oder übernehmen.

Option 1: Die meisten Konfigurationen

Um den beeinträchtigten Controller herunterzufahren, müssen Sie den Status des Controllers bestimmen und gegebenenfalls den Controller übernehmen, damit der gesunde Controller weiterhin Daten aus dem beeinträchtigten Reglerspeicher bereitstellen kann.

Über diese Aufgabe

- Wenn Sie über ein SAN-System verfügen, müssen Sie Event-Meldungen) für den beeinträchtigten Controller SCSI Blade überprüft haben `cluster kernel-service show`. Mit dem `cluster kernel-service show` Befehl (im erweiterten Modus von priv) werden der Knotenname, der Node, der Verfügbarkeitsstatus dieses Node und der Betriebsstatus dieses Node angezeigt"Quorum-Status".

  Jeder Prozess des SCSI-Blades sollte sich im Quorum mit den anderen Nodes im Cluster befinden. Probleme müssen behoben werden, bevor Sie mit dem Austausch fortfahren.

- Wenn Sie über ein Cluster mit mehr als zwei Nodes verfügen, muss es sich im Quorum befinden. Wenn sich das Cluster nicht im Quorum befindet oder ein gesunder Controller FALSE anzeigt, um die Berechtigung und den Zustand zu erhalten, müssen Sie das Problem korrigieren, bevor Sie den beeinträchtigten Controller herunterfahren; siehe "Synchronisieren eines Node mit dem Cluster".

Schritte

1. Wenn AutoSupport aktiviert ist, unterdrücken Sie die automatische Erstellung eines Cases durch Aufrufen einer AutoSupport Meldung:

   ```
   system node autosupport invoke -node * -type all -message MAINT=<# of
   hours>h
   ```

   Die folgende AutoSupport Meldung unterdrückt die automatische Erstellung von Cases für zwei Stunden:

   ```
   cluster1:> system node autosupport invoke -node * -type all -message
   MAINT=2h
   ```

2. Automatische Rückgabe deaktivieren:

   a. Geben Sie den folgenden Befehl von der Konsole des fehlerfreien Controllers ein:

      ```
      storage failover modify -node local -auto-giveback false
      ```

   b. Eingeben `y` wenn die Eingabeaufforderung *Möchten Sie die automatische Rückgabe deaktivieren?* angezeigt wird

3. Nehmen Sie den beeinträchtigten Controller zur LOADER-Eingabeaufforderung:

Wenn der eingeschränkte Controller angezeigt wird…	Dann…
Die LOADER-Eingabeaufforderung	Fahren Sie mit dem nächsten Schritt fort.
Warten auf Giveback…	Drücken Sie Strg-C, und antworten Sie dann `y` Wenn Sie dazu aufgefordert werden.

Wenn der eingeschränkte Controller angezeigt wird…	Dann…
Eingabeaufforderung für das System oder Passwort	Übernehmen oder stoppen Sie den beeinträchtigten Regler von der gesunden Steuerung: `storage failover takeover -ofnode` *`impaired_node_name`* `-halt` *`true`* Der Parameter *-stop true* führt Sie zur Loader-Eingabeaufforderung.

Option 2: Controller befindet sich in einem MetroCluster mit zwei Nodes

Um den beeinträchtigten Controller herunterzufahren, müssen Sie den Status des Controllers bestimmen und gegebenenfalls den Controller umschalten, damit der gesunde Controller weiterhin Daten aus dem beeinträchtigten Reglerspeicher bereitstellen kann.

Über diese Aufgabe

- Sie müssen die Netzteile am Ende dieses Verfahrens einschalten, um den gesunden Controller mit Strom zu versorgen.

Schritte

1. Überprüfen Sie den MetroCluster-Status, um festzustellen, ob der beeinträchtigte Controller automatisch auf den gesunden Controller umgeschaltet wurde: `metrocluster show`
2. Je nachdem, ob eine automatische Umschaltung stattgefunden hat, fahren Sie mit der folgenden Tabelle fort:

Wenn die eingeschränkte Steuerung…	Dann…
Ist automatisch umgeschaltet	Fahren Sie mit dem nächsten Schritt fort.
Nicht automatisch umgeschaltet	Einen geplanten Umschaltvorgang vom gesunden Controller durchführen: `metrocluster switchover`
Hat nicht automatisch umgeschaltet, haben Sie versucht, mit dem zu wechseln `metrocluster switchover` Befehl und Switchover wurde vetoed	Überprüfen Sie die Veto-Meldungen, und beheben Sie das Problem, wenn möglich, und versuchen Sie es erneut. Wenn das Problem nicht behoben werden kann, wenden Sie sich an den technischen Support.

3. Synchronisieren Sie die Datenaggregate neu, indem Sie das ausführen `metrocluster heal -phase aggregates` Befehl aus dem verbleibenden Cluster.

```
controller_A_1::> metrocluster heal -phase aggregates
[Job 130] Job succeeded: Heal Aggregates is successful.
```

Wenn die Heilung ein Vetorecht ist, haben Sie die Möglichkeit, das zurückzugeben `metrocluster heal` Befehl mit dem `-override-vetoes` Parameter. Wenn Sie diesen optionalen Parameter verwenden, überschreibt das System alle weichen Vetos, die die Heilung verhindern.

4. Überprüfen Sie, ob der Vorgang mit dem befehl „MetroCluster Operation show“ abgeschlossen wurde.

```
controller_A_1::> metrocluster operation show
    Operation: heal-aggregates
      State: successful
Start Time: 7/25/2016 18:45:55
   End Time: 7/25/2016 18:45:56
     Errors: -
```

5. Überprüfen Sie den Status der Aggregate mit `storage aggregate show` Befehl.

```
controller_A_1::> storage aggregate show
Aggregate     Size Available Used% State   #Vols  Nodes
RAID Status
--------- -------- --------- ----- ------- ------ ----------------
------------
...
aggr_b2    227.1GB   227.1GB    0% online       0 mcc1-a2
raid_dp, mirrored, normal...
```

6. Heilen Sie die Root-Aggregate mit dem `metrocluster heal -phase root-aggregates` Befehl.

```
mcc1A::> metrocluster heal -phase root-aggregates
[Job 137] Job succeeded: Heal Root Aggregates is successful
```

Wenn die Heilung ein Vetorecht ist, haben Sie die Möglichkeit, das zurückzugeben `metrocluster heal` Befehl mit dem Parameter -override-vetoes. Wenn Sie diesen optionalen Parameter verwenden, überschreibt das System alle weichen Vetos, die die Heilung verhindern.

7. Stellen Sie sicher, dass der Heilungsvorgang abgeschlossen ist, indem Sie den verwenden `metrocluster operation show` Befehl auf dem Ziel-Cluster:

```
mcc1A::> metrocluster operation show
  Operation: heal-root-aggregates
      State: successful
 Start Time: 7/29/2016 20:54:41
   End Time: 7/29/2016 20:54:42
     Errors: -
```

8. Trennen Sie am Controller-Modul mit eingeschränkter Betriebsstörung die Netzteile.

Schritt 2: Entfernen Sie das Controller-Modul

Um auf Komponenten im Controller-Modul zuzugreifen, müssen Sie das Controller-Modul aus dem Gehäuse entfernen.

Sie können das Controller-Modul mithilfe der folgenden Animation, Illustration oder der geschriebenen Schritte aus dem Gehäuse entfernen.

Animation - Entfernen Sie das Controller-Modul

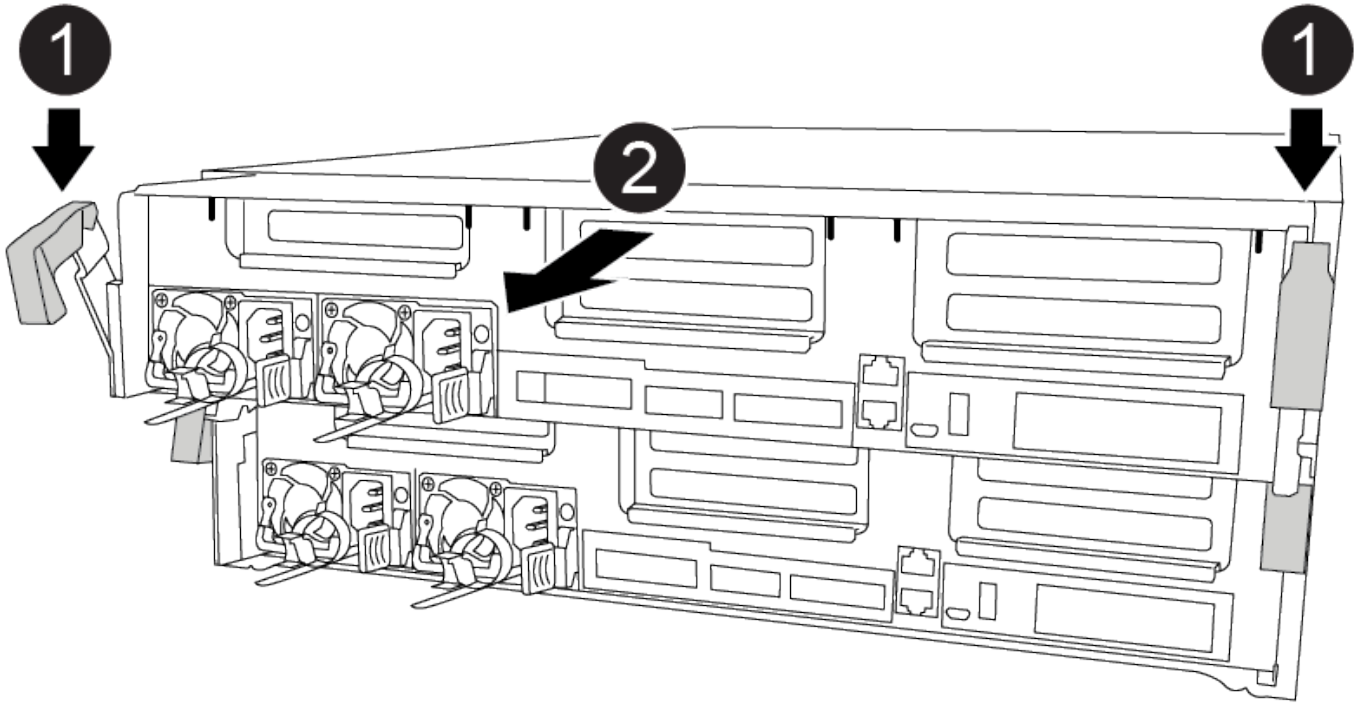

Schritte

1. Wenn Sie nicht bereits geerdet sind, sollten Sie sich richtig Erden.
2. Lösen Sie die Netzkabelhalter, und ziehen Sie anschließend die Kabel von den Netzteilen ab.
3. Lösen Sie den Haken- und Schlaufenriemen, mit dem die Kabel am Kabelführungsgerät befestigt sind, und ziehen Sie dann die Systemkabel und SFPs (falls erforderlich) vom Controller-Modul ab, um zu verfolgen, wo die Kabel angeschlossen waren.

   Lassen Sie die Kabel im Kabelverwaltungs-Gerät so, dass bei der Neuinstallation des Kabelverwaltungsgeräts die Kabel organisiert sind.

4. Entfernen Sie das Kabelführungs-Gerät aus dem Controller-Modul und legen Sie es beiseite.
5. Drücken Sie beide Verriegelungsriegel nach unten, und drehen Sie dann beide Verriegelungen gleichzeitig nach unten.

   Das Controller-Modul wird leicht aus dem Chassis entfernt.

6. Schieben Sie das Controller-Modul aus dem Gehäuse.

Stellen Sie sicher, dass Sie die Unterseite des Controller-Moduls unterstützen, während Sie es aus dem Gehäuse schieben.

7. Stellen Sie das Controller-Modul auf eine stabile, flache Oberfläche.

Schritt 3: Ersetzen Sie den NVDIMM-Akku

Zum Austauschen der NVDIMM-Batterie müssen Sie eine fehlerhafte Batterie aus dem Controller-Modul entfernen und die Ersatzbatterie in das Controller-Modul installieren. Informationen zum Auffinden der NVDIMM-Batterie finden Sie in der FRU-Zuordnung im Controller-Modul.

Die NVDIMM-LED blinkt während des Destaging der Inhalte, wenn Sie das System anhalten. Nach Abschluss der Abscheidungen schaltet sich die LED aus.

Sie können die NVDIMM-Batterie durch die folgende Animation, Abbildung oder die geschriebenen Schritte ersetzen.

Animation - Ersetzen Sie den NVDIMM-Akku

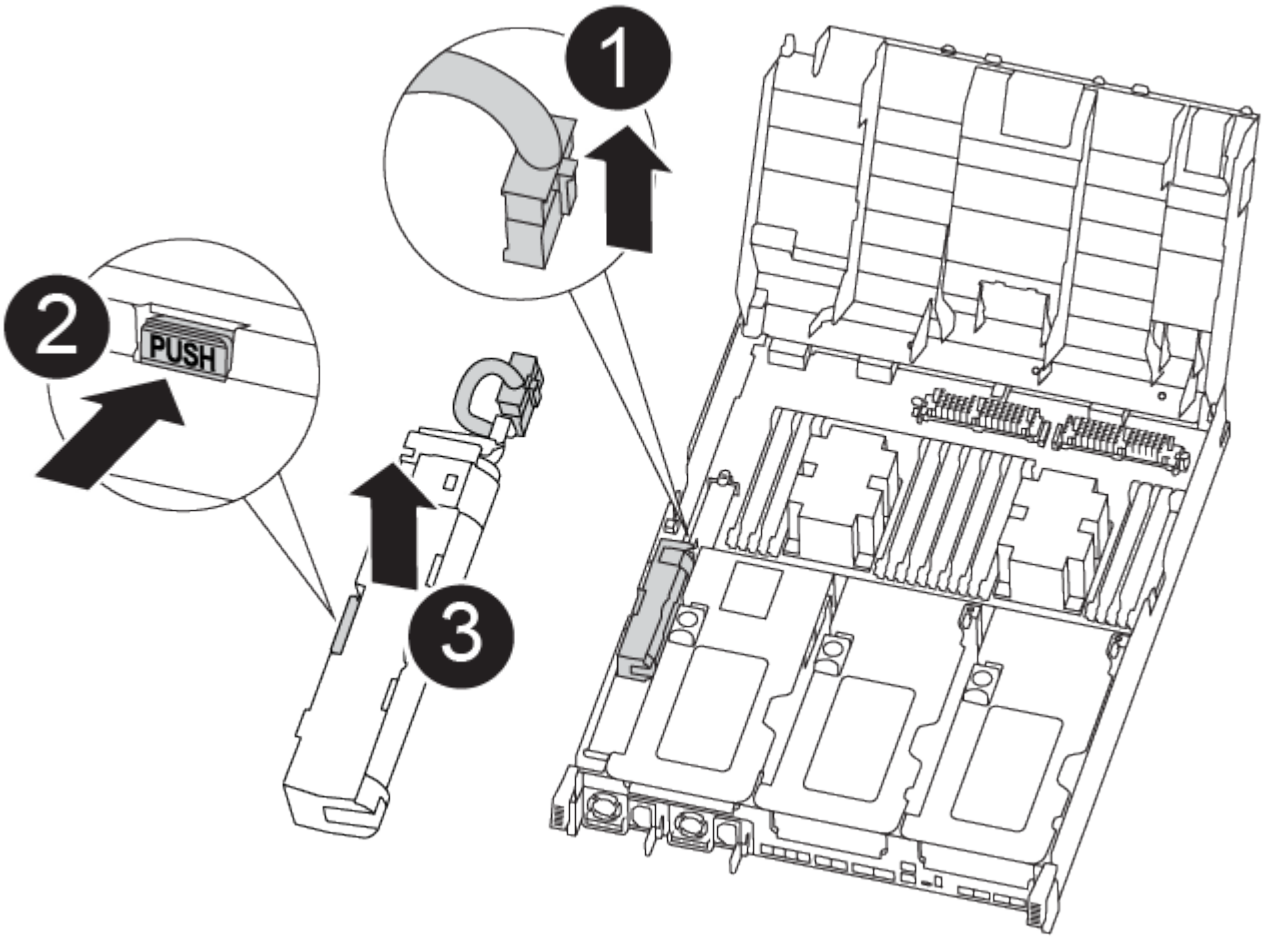

Schritte

1. Öffnen Sie den Luftkanal:
   a. Drücken Sie die Verriegelungslaschen an den Seiten des Luftkanals in Richtung der Mitte des Controller-Moduls.

b. Schieben Sie den Luftkanal zur Rückseite des Controller-Moduls, und drehen Sie ihn dann nach oben in seine vollständig geöffnete Position.

2. Suchen Sie den NVDIMM-Akku im Controller-Modul.
3. Suchen Sie den Batteriestecker, und drücken Sie den Clip auf der Vorderseite des Batteriesteckers, um den Stecker aus der Steckdose zu lösen, und ziehen Sie dann das Akkukabel aus der Steckdose.
4. Fassen Sie den Akku an, und drücken Sie die blaue Verriegelungslasche, die mit DRUCKTASTE gekennzeichnet ist, und heben Sie den Akku aus dem Halter und dem Controller-Modul heraus.
5. Entfernen Sie den Ersatzakku aus der Verpackung.
6. Richten Sie das Batteriemodul an der Öffnung für den Akku aus, und schieben Sie den Akku vorsichtig in den Steckplatz, bis er einrastet.
7. Stecken Sie den Batteriestecker wieder in das Controller-Modul, und schließen Sie den Luftkanal.

Schritt 4: Installieren Sie das Controller-Modul

Nachdem Sie die Komponente im Controller-Modul ersetzt haben, müssen Sie das Controller-Modul wieder in das Gehäuse einsetzen und dann im Wartungsmodus booten.

Sie können die folgende Animation, Illustration oder die geschriebenen Schritte zur Installation des Controller-Moduls im Gehäuse verwenden.

Animation - Installieren des Controller-Moduls

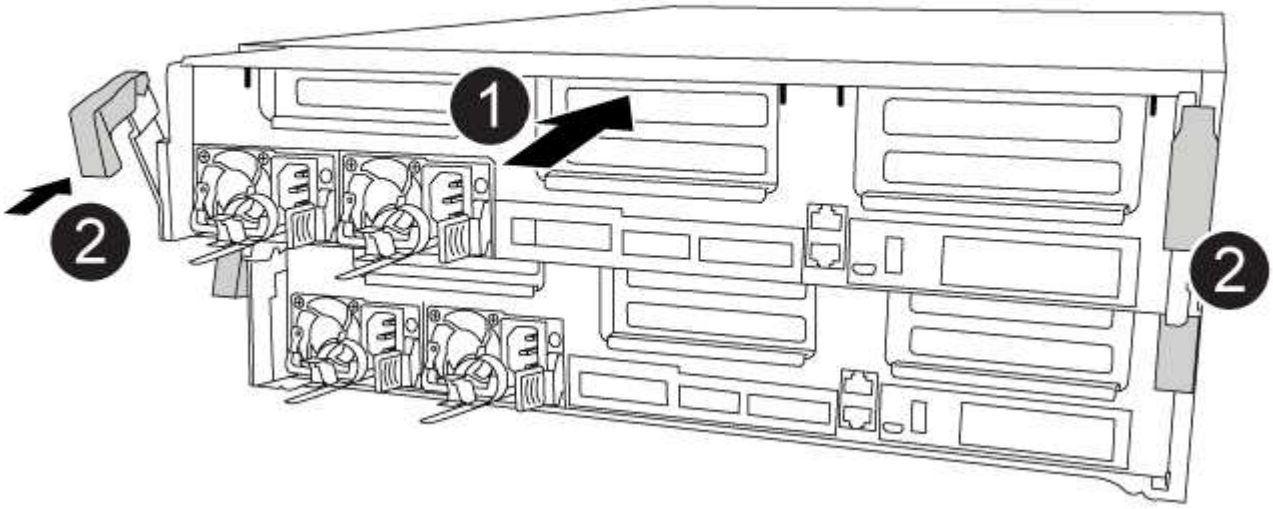

Schritte

1. Wenn Sie dies noch nicht getan haben, schließen Sie den Luftkanal.
2. Richten Sie das Ende des Controller-Moduls an der Öffnung im Gehäuse aus, und drücken Sie dann vorsichtig das Controller-Modul zur Hälfte in das System.

> Setzen Sie das Controller-Modul erst dann vollständig in das Chassis ein, wenn Sie dazu aufgefordert werden.

3. Verkabeln Sie nur die Management- und Konsolen-Ports, sodass Sie auf das System zugreifen können,

um die Aufgaben in den folgenden Abschnitten auszuführen.

> Sie schließen die übrigen Kabel später in diesem Verfahren an das Controller-Modul an.

4. Schließen Sie die Installation des Controller-Moduls ab:
   a. Schieben Sie das Controller-Modul mithilfe der Verriegelungen fest in das Gehäuse, bis sich die Verriegelungsriegel erheben.

      > Beim Einschieben des Controller-Moduls in das Gehäuse keine übermäßige Kraft verwenden, um Schäden an den Anschlüssen zu vermeiden.

   b. Setzen Sie das Controller-Modul vollständig in das Gehäuse ein, indem Sie die Verriegelungsriegel nach oben drehen, kippen Sie sie so, dass sie die Sicherungsstifte entfernen, den Controller vorsichtig ganz nach innen schieben und dann die Verriegelungsriegel in die verriegelte Position senken.
   c. Schließen Sie die Netzkabel an die Netzteile an, setzen Sie die Sicherungsmanschette des Netzkabels wieder ein, und schließen Sie dann die Netzteile an die Stromquelle an.

      Das Controller-Modul startet, sobald die Stromversorgung wiederhergestellt ist. Bereiten Sie sich darauf vor, den Bootvorgang zu unterbrechen.

   d. Wenn Sie dies noch nicht getan haben, installieren Sie das Kabelverwaltungsgerät neu.
   e. Unterbrechen Sie den normalen Boot-Prozess und booten Sie zu LOADER, indem Sie drücken `Ctrl-C`.

      > Wenn das System im Startmenü stoppt, wählen Sie die Option zum Booten in LOADER.

   f. Geben Sie an der LOADER-Eingabeaufforderung ein `bye` Um die PCIe-Karten und andere Komponenten neu zu initialisieren.

Schritt 5: Stellen Sie das Controller-Modul wieder in Betrieb

Sie müssen das System neu verstellen, das Controller-Modul zurückgeben und dann das automatische Giveback erneut aktivieren.

Schritte

1. Das System nach Bedarf neu einsetzen.

   Wenn Sie die Medienkonverter (QSFPs oder SFPs) entfernt haben, sollten Sie diese erneut installieren, wenn Sie Glasfaserkabel verwenden.

2. Wiederherstellung des normalen Betriebs des Controllers durch Zurückgeben des Speichers: `storage failover giveback -ofnode` *`impaired_node_name`*
3. Wenn die automatische Rückübertragung deaktiviert wurde, aktivieren Sie sie erneut: `storage failover modify -node local -auto-giveback true`

Schritt 6: Aggregate in einer MetroCluster Konfiguration mit zwei Nodes zurückwechseln

Dieser Task gilt nur für MetroCluster-Konfigurationen mit zwei Nodes.

Schritte

1. Vergewissern Sie sich, dass sich alle Nodes im befinden `enabled` Bundesland: `metrocluster node show`

```
cluster_B::>  metrocluster node show

DR                           Configuration  DR
Group Cluster Node           State          Mirroring Mode
----- ------- -------------- -------------- ---------
--------------------
1     cluster_A
              controller_A_1 configured     enabled   heal roots
completed
      cluster_B
              controller_B_1 configured     enabled   waiting for
switchback recovery
2 entries were displayed.
```

2. Überprüfen Sie, ob die Neusynchronisierung auf allen SVMs abgeschlossen ist: `metrocluster vserver show`
3. Überprüfen Sie, ob die automatischen LIF-Migrationen durch die heilenden Vorgänge erfolgreich abgeschlossen wurden: `metrocluster check lif show`
4. Führen Sie den Wechsel zurück mit dem aus `metrocluster switchback` Befehl von einem beliebigen Node im verbleibenden Cluster
5. Stellen Sie sicher, dass der Umkehrvorgang abgeschlossen ist: `metrocluster show`

   Der Vorgang zum zurückwechseln wird weiterhin ausgeführt, wenn sich ein Cluster im befindet `waiting-for-switchback` Bundesland:

```
cluster_B::> metrocluster show
Cluster              Configuration State    Mode
--------------------    -------------------     ---------
 Local: cluster_B configured        switchover
Remote: cluster_A configured        waiting-for-switchback
```

   Der Vorgang zum zurückwechseln ist abgeschlossen, wenn sich die Cluster im befinden `normal` Bundesland:

```
cluster_B::> metrocluster show
Cluster              Configuration State    Mode
--------------------    -------------------     ---------
 Local: cluster_B configured            normal
Remote: cluster_A configured            normal
```

Wenn ein Wechsel eine lange Zeit in Anspruch nimmt, können Sie den Status der in-progress-Basispläne über die überprüfen `metrocluster config-replication resync-status show` Befehl.

6. Wiederherstellung beliebiger SnapMirror oder SnapVault Konfigurationen

Schritt 7: Senden Sie das fehlgeschlagene Teil an NetApp zurück

Senden Sie das fehlerhafte Teil wie in den dem Kit beiliegenden RMA-Anweisungen beschrieben an NetApp zurück. "Rückgabe und Austausch von Teilen"Weitere Informationen finden Sie auf der Seite.

Ersetzen Sie eine PCIe- oder Mezzanine-Karte – FAS8300 und FAS8700

Um eine PCIe- oder Mezzanine-Karte zu ersetzen, müssen Sie die Kabel und alle SFP- und QSFP-Module von den Karten trennen, die fehlerhafte PCIe- oder Mezzanine-Karte ersetzen und die Karten anschließend neu einstecken.

- Sie können dieses Verfahren bei allen Versionen von ONTAP verwenden, die von Ihrem System unterstützt werden
- Alle anderen Komponenten des Systems müssen ordnungsgemäß funktionieren. Falls nicht, müssen Sie sich an den technischen Support wenden.

Schritt 1: Schalten Sie den beeinträchtigten Regler aus

Sie können den beeinträchtigten Controller je nach Hardwarekonfiguration des Speichersystems mithilfe verschiedener Verfahren herunterfahren oder übernehmen.

Option 1: Die meisten Konfigurationen

Um den beeinträchtigten Controller herunterzufahren, müssen Sie den Status des Controllers bestimmen und gegebenenfalls den Controller übernehmen, damit der gesunde Controller weiterhin Daten aus dem beeinträchtigten Reglerspeicher bereitstellen kann.

Über diese Aufgabe

- Wenn Sie über ein SAN-System verfügen, müssen Sie Event-Meldungen) für den beeinträchtigten Controller SCSI Blade überprüft haben `cluster kernel-service show`. Mit dem `cluster kernel-service show` Befehl (im erweiterten Modus von priv) werden der Knotenname, der Node, der Verfügbarkeitsstatus dieses Node und der Betriebsstatus dieses Node angezeigt"Quorum-Status".

  Jeder Prozess des SCSI-Blades sollte sich im Quorum mit den anderen Nodes im Cluster befinden. Probleme müssen behoben werden, bevor Sie mit dem Austausch fortfahren.

- Wenn Sie über ein Cluster mit mehr als zwei Nodes verfügen, muss es sich im Quorum befinden. Wenn sich das Cluster nicht im Quorum befindet oder ein gesunder Controller FALSE anzeigt, um die Berechtigung und den Zustand zu erhalten, müssen Sie das Problem korrigieren, bevor Sie den beeinträchtigten Controller herunterfahren; siehe "Synchronisieren eines Node mit dem Cluster".

Schritte

1. Wenn AutoSupport aktiviert ist, unterdrücken Sie die automatische Erstellung eines Cases durch Aufrufen einer AutoSupport Meldung:

   ```
   system node autosupport invoke -node * -type all -message MAINT=<# of
   hours>h
   ```

   Die folgende AutoSupport Meldung unterdrückt die automatische Erstellung von Cases für zwei Stunden:

   ```
   cluster1:> system node autosupport invoke -node * -type all -message
   MAINT=2h
   ```

2. Automatische Rückgabe deaktivieren:

   a. Geben Sie den folgenden Befehl von der Konsole des fehlerfreien Controllers ein:

      ```
      storage failover modify -node local -auto-giveback false
      ```

   b. Eingeben `y` wenn die Eingabeaufforderung *Möchten Sie die automatische Rückgabe deaktivieren?* angezeigt wird

3. Nehmen Sie den beeinträchtigten Controller zur LOADER-Eingabeaufforderung:

Wenn der eingeschränkte Controller angezeigt wird…	Dann…
Die LOADER-Eingabeaufforderung	Fahren Sie mit dem nächsten Schritt fort.
Warten auf Giveback…	Drücken Sie Strg-C, und antworten Sie dann `y` Wenn Sie dazu aufgefordert werden.

Wenn der eingeschränkte Controller angezeigt wird…	Dann…
Eingabeaufforderung für das System oder Passwort	Übernehmen oder stoppen Sie den beeinträchtigten Regler von der gesunden Steuerung: `storage failover takeover -ofnode` *`impaired_node_name`* `-halt` *`true`* Der Parameter *-stop true* führt Sie zur Loader-Eingabeaufforderung.

Option 2: Controller befindet sich in einem MetroCluster mit zwei Nodes

Um den beeinträchtigten Controller herunterzufahren, müssen Sie den Status des Controllers bestimmen und gegebenenfalls den Controller umschalten, damit der gesunde Controller weiterhin Daten aus dem beeinträchtigten Reglerspeicher bereitstellen kann.

Über diese Aufgabe

- Sie müssen die Netzteile am Ende dieses Verfahrens einschalten, um den gesunden Controller mit Strom zu versorgen.

Schritte

1. Überprüfen Sie den MetroCluster-Status, um festzustellen, ob der beeinträchtigte Controller automatisch auf den gesunden Controller umgeschaltet wurde: `metrocluster show`
2. Je nachdem, ob eine automatische Umschaltung stattgefunden hat, fahren Sie mit der folgenden Tabelle fort:

Wenn die eingeschränkte Steuerung…	Dann…
Ist automatisch umgeschaltet	Fahren Sie mit dem nächsten Schritt fort.
Nicht automatisch umgeschaltet	Einen geplanten Umschaltvorgang vom gesunden Controller durchführen: `metrocluster switchover`
Hat nicht automatisch umgeschaltet, haben Sie versucht, mit dem zu wechseln `metrocluster switchover` Befehl und Switchover wurde vetoed	Überprüfen Sie die Veto-Meldungen, und beheben Sie das Problem, wenn möglich, und versuchen Sie es erneut. Wenn das Problem nicht behoben werden kann, wenden Sie sich an den technischen Support.

3. Synchronisieren Sie die Datenaggregate neu, indem Sie das ausführen `metrocluster heal -phase aggregates` Befehl aus dem verbleibenden Cluster.

```
controller_A_1::> metrocluster heal -phase aggregates
[Job 130] Job succeeded: Heal Aggregates is successful.
```

Wenn die Heilung ein Vetorecht ist, haben Sie die Möglichkeit, das zurückzugeben `metrocluster heal` Befehl mit dem `-override-vetoes` Parameter. Wenn Sie diesen optionalen Parameter verwenden, überschreibt das System alle weichen Vetos, die die Heilung verhindern.

4. Überprüfen Sie, ob der Vorgang mit dem befehl „MetroCluster Operation show“ abgeschlossen wurde.

```
controller_A_1::> metrocluster operation show
    Operation: heal-aggregates
      State: successful
Start Time: 7/25/2016 18:45:55
   End Time: 7/25/2016 18:45:56
     Errors: -
```

5. Überprüfen Sie den Status der Aggregate mit `storage aggregate show` Befehl.

```
controller_A_1::> storage aggregate show
Aggregate     Size Available Used% State   #Vols  Nodes
RAID Status
--------- -------- --------- ----- ------- ------ ----------------
------------
...
aggr_b2    227.1GB   227.1GB    0% online       0 mcc1-a2
raid_dp, mirrored, normal...
```

6. Heilen Sie die Root-Aggregate mit dem `metrocluster heal -phase root-aggregates` Befehl.

```
mcc1A::> metrocluster heal -phase root-aggregates
[Job 137] Job succeeded: Heal Root Aggregates is successful
```

Wenn die Heilung ein Vetorecht ist, haben Sie die Möglichkeit, das zurückzugeben `metrocluster heal` Befehl mit dem Parameter -override-vetoes. Wenn Sie diesen optionalen Parameter verwenden, überschreibt das System alle weichen Vetos, die die Heilung verhindern.

7. Stellen Sie sicher, dass der Heilungsvorgang abgeschlossen ist, indem Sie den verwenden `metrocluster operation show` Befehl auf dem Ziel-Cluster:

```
mcc1A::> metrocluster operation show
  Operation: heal-root-aggregates
      State: successful
 Start Time: 7/29/2016 20:54:41
   End Time: 7/29/2016 20:54:42
     Errors: -
```

8. Trennen Sie am Controller-Modul mit eingeschränkter Betriebsstörung die Netzteile.

Schritt 2: Entfernen Sie das Controller-Modul

Um auf Komponenten im Controller-Modul zuzugreifen, müssen Sie das Controller-Modul aus dem Gehäuse entfernen.

Sie können das Controller-Modul mithilfe der folgenden Animation, Illustration oder der geschriebenen Schritte aus dem Gehäuse entfernen.

Animation - Entfernen Sie das Controller-Modul

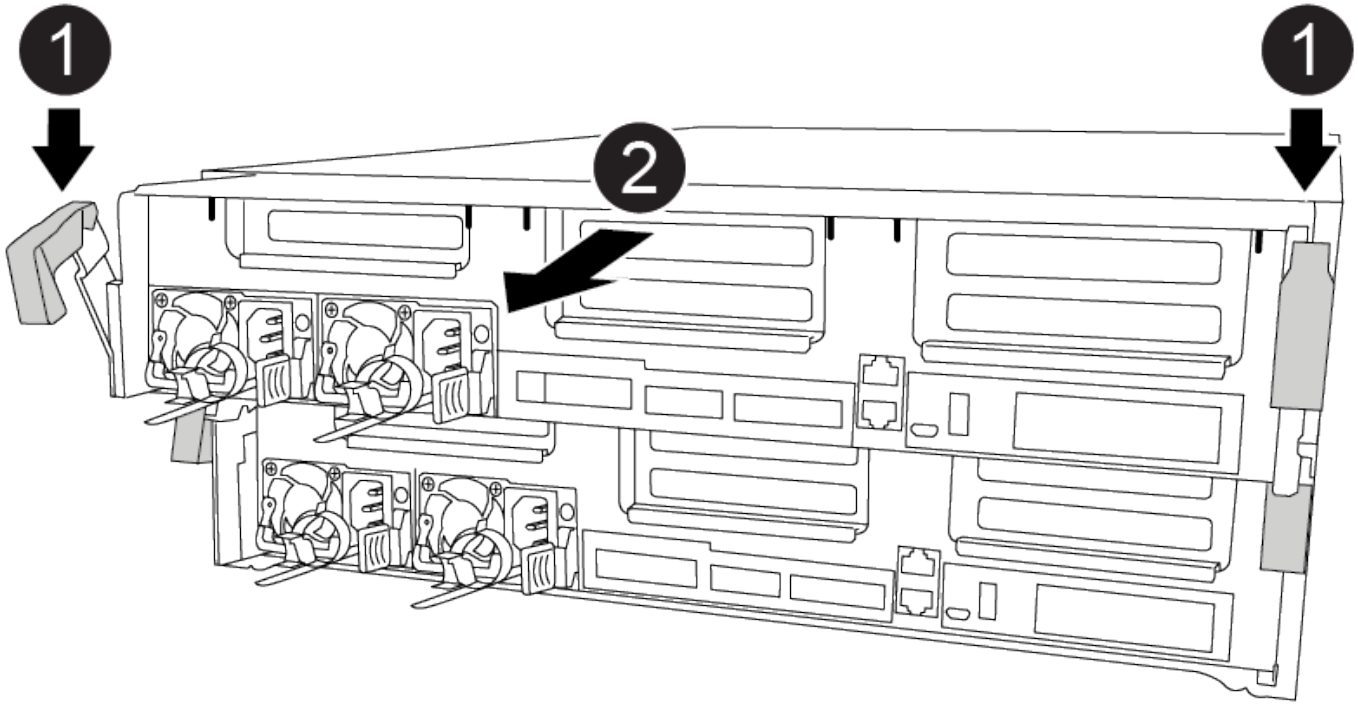

Schritte

1. Wenn Sie nicht bereits geerdet sind, sollten Sie sich richtig Erden.
2. Lösen Sie die Netzkabelhalter, und ziehen Sie anschließend die Kabel von den Netzteilen ab.
3. Lösen Sie den Haken- und Schlaufenriemen, mit dem die Kabel am Kabelführungsgerät befestigt sind, und ziehen Sie dann die Systemkabel und SFPs (falls erforderlich) vom Controller-Modul ab, um zu verfolgen, wo die Kabel angeschlossen waren.

   Lassen Sie die Kabel im Kabelverwaltungs-Gerät so, dass bei der Neuinstallation des Kabelverwaltungsgeräts die Kabel organisiert sind.

4. Entfernen Sie das Kabelführungs-Gerät aus dem Controller-Modul und legen Sie es beiseite.
5. Drücken Sie beide Verriegelungsriegel nach unten, und drehen Sie dann beide Verriegelungen gleichzeitig nach unten.

   Das Controller-Modul wird leicht aus dem Chassis entfernt.

6. Schieben Sie das Controller-Modul aus dem Gehäuse.

Stellen Sie sicher, dass Sie die Unterseite des Controller-Moduls unterstützen, während Sie es aus dem Gehäuse schieben.

7. Stellen Sie das Controller-Modul auf eine stabile, flache Oberfläche.

Schritt 3: Ersetzen Sie eine PCIe-Karte

Um eine PCIe-Karte zu ersetzen, müssen Sie die ausgefallene PCIe-Karte ausfindig machen, den Riser, der die Karte enthält, aus dem Controller-Modul entfernen, die Karte austauschen und dann den PCIe-Riser im Controller-Modul wieder einsetzen.

Sie können die folgende Animation, Illustration oder die geschriebenen Schritte zum Ersetzen einer PCIe-Karte verwenden.

Animation: Ersetzen Sie eine PCIe-Karte

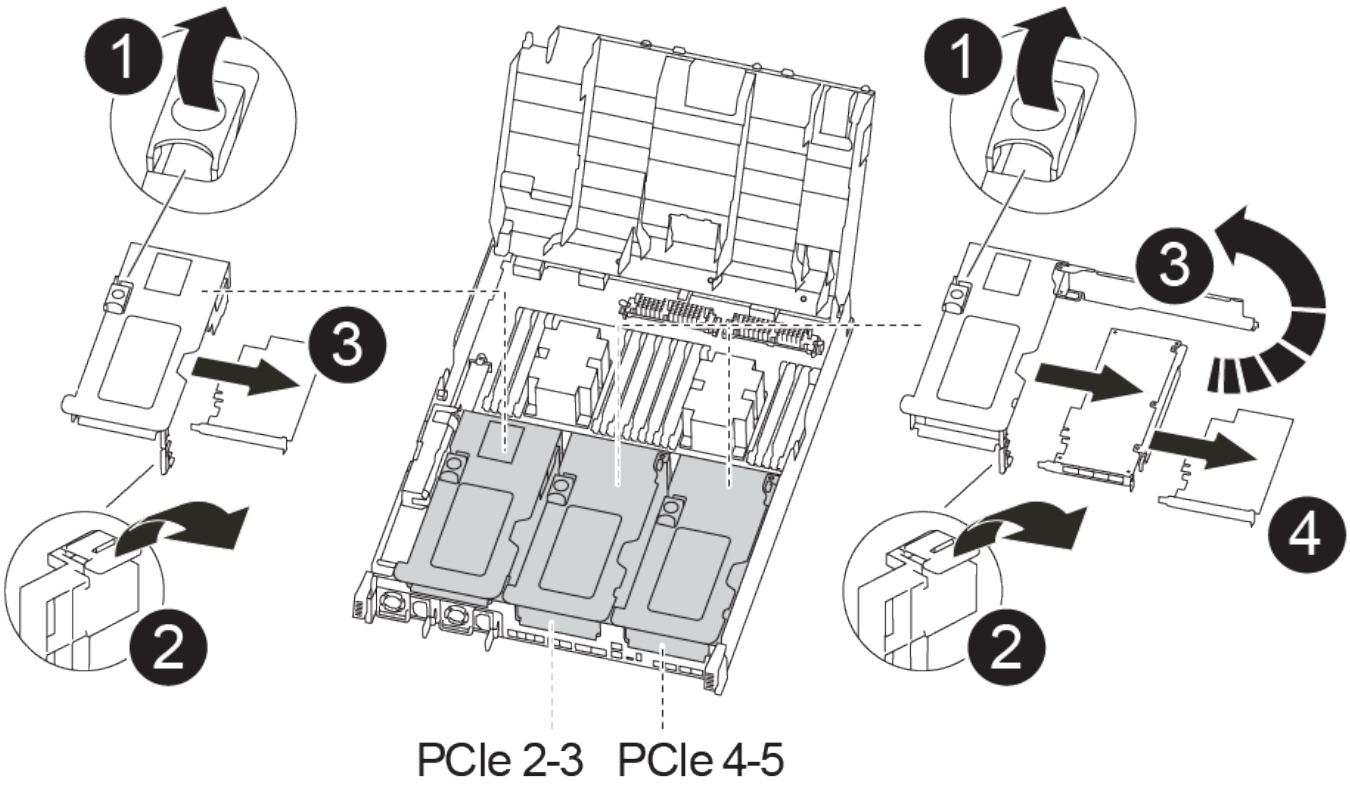

Schritte

1. Entfernen Sie den Riser mit der auszutauschenden Karte:
   a. Öffnen Sie den Luftkanal, indem Sie die Verriegelungslaschen an den Seiten des Luftkanals drücken, ihn zur Rückseite des Controller-Moduls schieben und dann in seine vollständig geöffnete Position drehen.
   b. Entfernen Sie alle SFP- oder QSFP-Module, die sich möglicherweise in den PCIe-Karten enthalten haben.
   c. Drehen Sie die Riserverriegelung auf der linken Seite des Steigrohrs nach oben und in Richtung Luftkanal.

      Der Riser hebt sich leicht vom Controller-Modul auf.

   d. Heben Sie den Riser gerade nach oben und legen Sie ihn auf einer stabilen, flachen Oberfläche beiseite.

2. Entfernen Sie die PCIe-Karte aus dem Riser:
   a. Drehen Sie den Riser so, dass Sie auf die PCIe-Karte zugreifen können.
   b. Drücken Sie die Sicherungshalterung an der Seite des PCIe-Riser und drehen Sie sie dann in die offene Position.
   c. Nur für Aufsteher 2 und 3 die Seitenverkleidung nach oben schwenken.
   d. Entfernen Sie die PCIe-Karte aus dem Riser, indem Sie die Halterung vorsichtig nach oben drücken und die Karte gerade aus dem Sockel heben.
3. Installieren Sie die Ersatz-PCIe-Karte in den Riser, indem Sie die Karte am Sockel ausrichten, drücken Sie die Karte in den Sockel und schließen Sie dann die Seitenwand am Riser, sofern vorhanden.

   Achten Sie darauf, dass Sie die Karte richtig im Steckplatz ausrichten und sogar Druck auf die Karte ausüben, wenn Sie sie in der Steckdose einsetzen. Die PCIe-Karte muss vollständig und gleichmäßig im Steckplatz eingesetzt sein.

   > Wenn Sie eine Karte in den unteren Steckplatz einsetzen und den Kartensteckplatz nicht gut sehen können, entfernen Sie die obere Karte, damit Sie den Kartensteckplatz sehen, die Karte installieren und dann die Karte, die Sie aus dem oberen Steckplatz entfernt haben, wieder einsetzen können.

4. Installieren Sie den Riser wieder:
   a. Richten Sie den Riser an den Stiften an der Seite des Riser-Sockels aus und senken Sie den Riser an den Stiften nach unten.
   b. Schieben Sie den Riser in den Sockel auf dem Motherboard.
   c. Drehen Sie die Verriegelung bündig mit dem Blech auf dem Riser ab.

Schritt 4: Tauschen Sie die Mezzanine-Karte aus

Die Mezzanine-Karte befindet sich unter der Risernummer 3 (Steckplatz 4 und 5). Sie müssen diesen Riser entfernen, um auf die Mezzanine-Karte zuzugreifen, die Mezzanine-Karte austauschen und dann die Riser-Nummer 3 neu installieren. Weitere Informationen finden Sie in der FRU-Zuordnung des Controller-Moduls.

Sie können die Mezzanine-Karte mit der folgenden Animation, Illustration oder den schriftlichen Schritten ersetzen.

Animation - Ersetzen Sie die Mezzanine-Karte

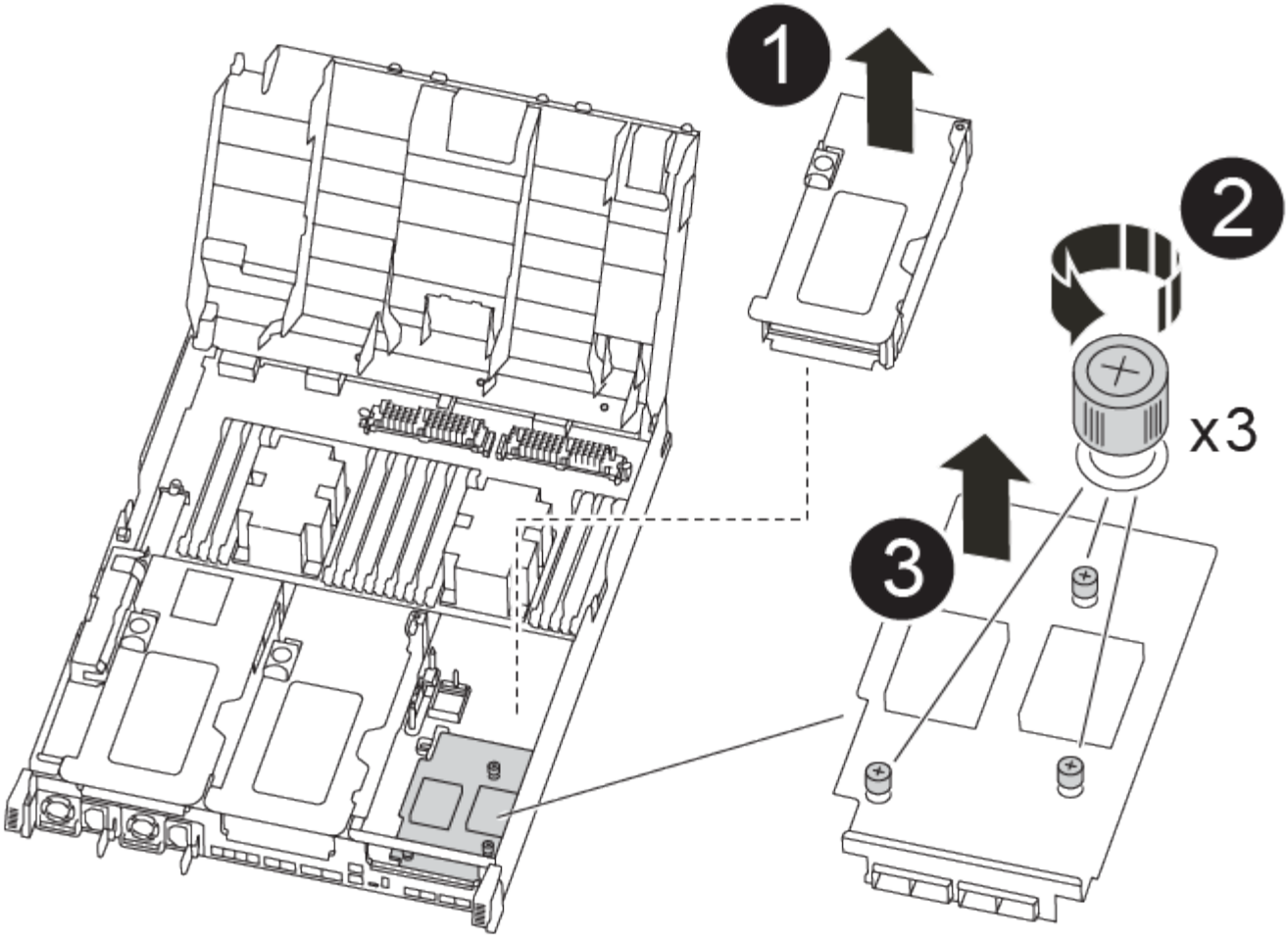

Schritte

1. Entfernen Sie die Risernummer 3 (Steckplätze 4 und 5):
   a. Öffnen Sie den Luftkanal, indem Sie die Verriegelungslaschen an den Seiten des Luftkanals drücken, ihn zur Rückseite des Controller-Moduls schieben und dann in seine vollständig geöffnete Position drehen.
   b. Entfernen Sie alle SFP- oder QSFP-Module, die sich möglicherweise in den PCIe-Karten enthalten haben.
   c. Drehen Sie die Riserverriegelung auf der linken Seite des Steigrohrs nach oben und in Richtung Luftkanal.

      Der Riser hebt sich leicht vom Controller-Modul auf.

   d. Heben Sie den Riser an und legen Sie ihn auf eine stabile, flache Oberfläche.
2. Setzen Sie die Mezzanine-Karte wieder ein:
   a. Entfernen Sie alle QSFP- oder SFP-Module von der Karte.
   b. Lösen Sie die Rändelschrauben auf der Mezzanine-Karte, und heben Sie die Karte vorsichtig direkt aus der Steckdose, und legen Sie sie beiseite.
   c. Richten Sie die Ersatzkarte über die Buchse und die Führungsstifte aus, und schieben Sie die Karte vorsichtig in die Buchse.
   d. Ziehen Sie die Rändelschrauben auf der Mezzanine-Karte fest.

3. Installieren Sie den Riser wieder:
   a. Richten Sie den Riser an den Stiften an der Seite des Riser-Sockels aus und senken Sie den Riser an den Stiften nach unten.
   b. Schieben Sie den Riser in den Sockel auf dem Motherboard.
   c. Drehen Sie die Verriegelung bündig mit dem Blech auf dem Riser ab.

Schritt 5: Installieren Sie das Controller-Modul

Nachdem Sie die Komponente im Controller-Modul ersetzt haben, müssen Sie das Controller-Modul wieder in das Gehäuse einsetzen und dann im Wartungsmodus booten.

Sie können die folgende Animation, Illustration oder die geschriebenen Schritte zur Installation des Controller-Moduls im Gehäuse verwenden.

Animation - Installieren des Controller-Moduls

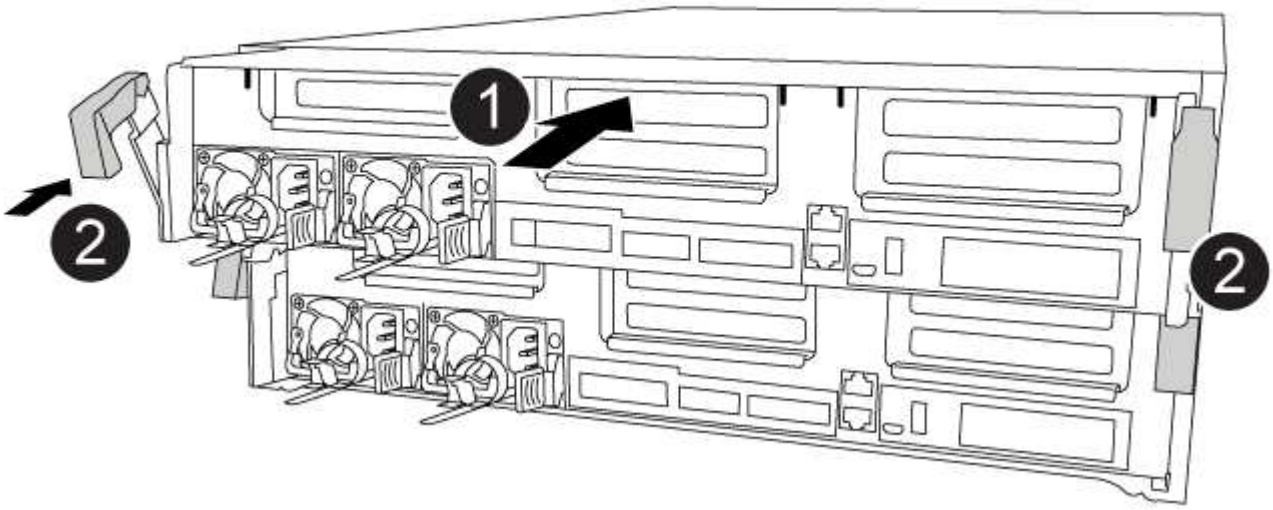

Schritte

1. Wenn Sie dies noch nicht getan haben, schließen Sie den Luftkanal.
2. Richten Sie das Ende des Controller-Moduls an der Öffnung im Gehäuse aus, und drücken Sie dann vorsichtig das Controller-Modul zur Hälfte in das System.

   Setzen Sie das Controller-Modul erst dann vollständig in das Chassis ein, wenn Sie dazu aufgefordert werden.

3. Das System nach Bedarf neu einsetzen.

   Wenn Sie die Medienkonverter (QSFPs oder SFPs) entfernt haben, sollten Sie diese erneut installieren, wenn Sie Glasfaserkabel verwenden.

4. Schließen Sie die Installation des Controller-Moduls ab:
   a. Drücken Sie das Controller-Modul mithilfe der Verriegelungsverriegelungen fest in das Gehäuse, bis es auf die Mittelebene trifft und vollständig sitzt.

Die Verriegelungen steigen, wenn das Controller-Modul voll eingesetzt ist.

> Beim Einschieben des Controller-Moduls in das Gehäuse keine übermäßige Kraft verwenden, um Schäden an den Anschlüssen zu vermeiden.

a. Schließen Sie die Netzkabel an die Netzteile an, setzen Sie die Sicherungsmanschette des Netzkabels wieder ein, und schließen Sie dann die Netzteile an die Stromquelle an.

   Das Controller-Modul startet, sobald die Stromversorgung wiederhergestellt ist. Bereiten Sie sich darauf vor, den Bootvorgang zu unterbrechen.

b. Setzen Sie das Controller-Modul vollständig in das Gehäuse ein, indem Sie die Verriegelungsriegel nach oben drehen, kippen Sie sie so, dass sie die Sicherungsstifte entfernen, den Controller vorsichtig ganz nach innen schieben und dann die Verriegelungsriegel in die verriegelte Position senken.

c. Wenn Sie dies noch nicht getan haben, installieren Sie das Kabelverwaltungsgerät neu.

d. Unterbrechen Sie den normalen Boot-Prozess und booten Sie zu LOADER, indem Sie drücken `Ctrl-C`.

   > Wenn das System im Startmenü stoppt, wählen Sie die Option zum Booten in LOADER.

e. Geben Sie an der LOADER-Eingabeaufforderung ein `bye` Um die PCIe-Karten und andere Komponenten neu zu initialisieren und den Controller neu zu starten.

5. Wiederherstellung des normalen Betriebs des Controllers durch Zurückgeben des Speichers: `storage failover giveback -ofnode` *`impaired_node_name`*

6. Wenn die automatische Rückübertragung deaktiviert wurde, aktivieren Sie sie erneut: `storage failover modify -node local -auto-giveback true`

Schritt 6: Aggregate in einer MetroCluster Konfiguration mit zwei Nodes zurückwechseln

Dieser Task gilt nur für MetroCluster-Konfigurationen mit zwei Nodes.

Schritte

1. Vergewissern Sie sich, dass sich alle Nodes im befinden `enabled` Bundesland: `metrocluster node show`

```
cluster_B::>  metrocluster node show

DR                           Configuration  DR
Group Cluster Node           State          Mirroring Mode
----- ------- -------------- -------------- ---------
--------------------
1     cluster_A
              controller_A_1 configured     enabled   heal roots
completed
      cluster_B
              controller_B_1 configured     enabled   waiting for
switchback recovery
2 entries were displayed.
```

2. Überprüfen Sie, ob die Neusynchronisierung auf allen SVMs abgeschlossen ist: `metrocluster vserver show`
3. Überprüfen Sie, ob die automatischen LIF-Migrationen durch die heilenden Vorgänge erfolgreich abgeschlossen wurden: `metrocluster check lif show`
4. Führen Sie den Wechsel zurück mit dem aus `metrocluster switchback` Befehl von einem beliebigen Node im verbleibenden Cluster
5. Stellen Sie sicher, dass der Umkehrvorgang abgeschlossen ist: `metrocluster show`

   Der Vorgang zum zurückwechseln wird weiterhin ausgeführt, wenn sich ein Cluster im befindet `waiting-for-switchback` Bundesland:

```
cluster_B::> metrocluster show
Cluster              Configuration State    Mode
--------------------    -------------------     ---------
 Local: cluster_B configured        switchover
Remote: cluster_A configured        waiting-for-switchback
```

   Der Vorgang zum zurückwechseln ist abgeschlossen, wenn sich die Cluster im befinden `normal` Bundesland:

```
cluster_B::> metrocluster show
Cluster              Configuration State    Mode
--------------------    -------------------     ---------
 Local: cluster_B configured            normal
Remote: cluster_A configured            normal
```

   Wenn ein Wechsel eine lange Zeit in Anspruch nimmt, können Sie den Status der in-progress-Basispläne über die überprüfen `metrocluster config-replication resync-status show` Befehl.

6. Wiederherstellung beliebiger SnapMirror oder SnapVault Konfigurationen

Schritt 7: Stellen Sie das Controller-Modul wieder in Betrieb

Sie müssen das System neu verstellen, das Controller-Modul zurückgeben und dann das automatische Giveback erneut aktivieren.

Schritte

1. Das System nach Bedarf neu einsetzen.

   Wenn Sie die Medienkonverter (QSFPs oder SFPs) entfernt haben, sollten Sie diese erneut installieren, wenn Sie Glasfaserkabel verwenden.

2. Wiederherstellung des normalen Betriebs des Controllers durch Zurückgeben des Speichers: `storage failover giveback -ofnode` *`impaired_node_name`*
3. Wenn die automatische Rückübertragung deaktiviert wurde, aktivieren Sie sie erneut: `storage failover modify -node local -auto-giveback true`

Schritt 8: Senden Sie das fehlgeschlagene Teil an NetApp zurück

Senden Sie das fehlerhafte Teil wie in den dem Kit beiliegenden RMA-Anweisungen beschrieben an NetApp zurück. "Rückgabe und Austausch von Teilen"Weitere Informationen finden Sie auf der Seite.

Ersetzen Sie ein Netzteil – FAS8300 und FAS8700

Beim Austausch eines Netzteils (Netzteils) muss das Zielnetzteil von der Stromquelle getrennt, das Netzkabel abgezogen, das alte Netzteil entfernt und das Ersatznetzteil installiert werden. Anschließend muss das Ersatznetzteil wieder an die Stromquelle angeschlossen werden.

- Die Netzteile sind redundant und Hot-Swap-fähig.
- Dieses Verfahren ist für den Austausch eines Netzteils nach dem anderen beschrieben.

> Als Best Practice empfiehlt es sich, das Netzteil innerhalb von zwei Minuten vom Gehäuse zu ersetzen. Das System funktioniert weiterhin, aber ONTAP sendet Meldungen an die Konsole über das beeinträchtigte Netzteil, bis das Netzteil ersetzt wird.

> Vermischen Sie PSUs nicht mit unterschiedlichen Effizienzwerten. Immer ersetzen wie für „Gefällt mir“.

Sie können die folgende Animation, Abbildung oder die schriftlichen Schritte zum Austausch des Netzteils verwenden.

Animation - Ersetzen Sie ein Netzteil

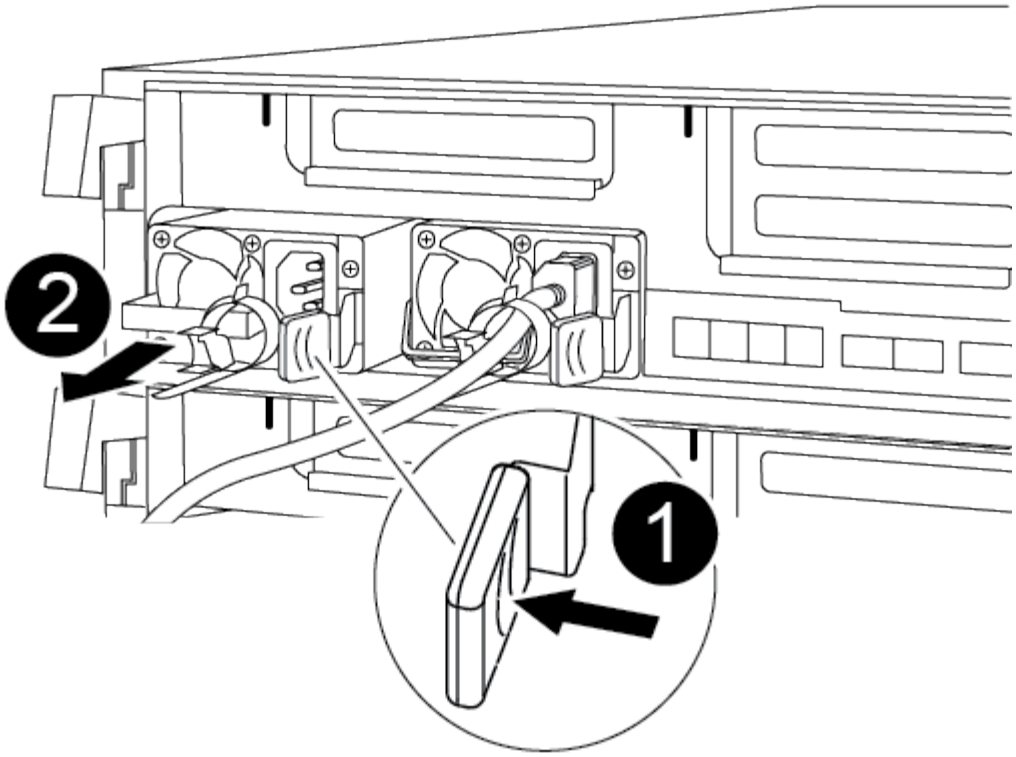

Schritte

1. Wenn Sie nicht bereits geerdet sind, sollten Sie sich richtig Erden.
2. Identifizieren Sie das zu ersetzenden Netzteil anhand von Konsolenfehlern oder über die LEDs an den Netzteilen.
3. Trennen Sie das Netzteil:
   a. Öffnen Sie die Netzkabelhalterung, und ziehen Sie dann das Netzkabel vom Netzteil ab.
   b. Ziehen Sie das Netzkabel von der Stromversorgung ab.
4. Entfernen Sie das Netzteil:
   a. Drehen Sie den Nockengriff so, dass er zum Herausziehen der Stromversorgung aus dem Gehäuse verwendet werden kann.
   b. Drücken Sie die blaue Verriegelungslasche, um das Netzteil aus dem Gehäuse zu lösen.
   c. Ziehen Sie das Netzteil mit beiden Händen aus dem Gehäuse und legen Sie es dann beiseite.
5. Halten und richten Sie die Kanten des Netzteils mit beiden Händen an der Öffnung im Controller-Modul aus, und drücken Sie dann vorsichtig das Netzteil in das Controller-Modul, bis die Verriegelungslasche einrastet.

   Die Netzteile werden nur ordnungsgemäß mit dem internen Anschluss in Kontakt treten und auf eine Weise verriegeln.

   > Um Schäden am internen Stecker zu vermeiden, sollten Sie beim Einschieben der Stromversorgung in das System keine übermäßige Kraft verwenden.

6. Drehen Sie den Nockengriff so, dass er bündig gegen die Stromversorgung steht.
7. Schließen Sie die Verkabelung des Netzteils wieder an:

a. Schließen Sie das Netzkabel wieder an das Netzteil und die Stromversorgung an.
b. Befestigen Sie das Netzkabel mithilfe der Netzkabelhalterung am Netzteil.

Sobald die Stromversorgung wiederhergestellt ist, sollte die Status-LED grün leuchten.

8. Senden Sie das fehlerhafte Teil wie in den dem Kit beiliegenden RMA-Anweisungen beschrieben an NetApp zurück. "Rückgabe und Austausch von Teilen"Weitere Informationen finden Sie auf der Seite.

Ersetzen Sie den Echtzeitakku FAS8300 und FAS8700

Sie ersetzen den Echtzeituhr-Akku (RTC) im Controller-Modul, sodass die Dienste und Anwendungen Ihres Systems, die von der genauen Zeitsynchronisierung abhängen, weiterhin funktionieren.

- Sie können dieses Verfahren bei allen Versionen von ONTAP verwenden, die von Ihrem System unterstützt werden
- Alle anderen Komponenten des Systems müssen ordnungsgemäß funktionieren. Falls nicht, müssen Sie sich an den technischen Support wenden.

Schritt 1: Schalten Sie den beeinträchtigten Regler aus

Sie können den beeinträchtigten Controller je nach Hardwarekonfiguration des Speichersystems mithilfe verschiedener Verfahren herunterfahren oder übernehmen.

Option 1: Die meisten Konfigurationen

Um den beeinträchtigten Controller herunterzufahren, müssen Sie den Status des Controllers bestimmen und gegebenenfalls den Controller übernehmen, damit der gesunde Controller weiterhin Daten aus dem beeinträchtigten Reglerspeicher bereitstellen kann.

Über diese Aufgabe

- Wenn Sie über ein SAN-System verfügen, müssen Sie Event-Meldungen) für den beeinträchtigten Controller SCSI Blade überprüft haben `cluster kernel-service show`. Mit dem `cluster kernel-service show` Befehl (im erweiterten Modus von priv) werden der Knotenname, der Node, der Verfügbarkeitsstatus dieses Node und der Betriebsstatus dieses Node angezeigt"Quorum-Status".

  Jeder Prozess des SCSI-Blades sollte sich im Quorum mit den anderen Nodes im Cluster befinden. Probleme müssen behoben werden, bevor Sie mit dem Austausch fortfahren.

- Wenn Sie über ein Cluster mit mehr als zwei Nodes verfügen, muss es sich im Quorum befinden. Wenn sich das Cluster nicht im Quorum befindet oder ein gesunder Controller FALSE anzeigt, um die Berechtigung und den Zustand zu erhalten, müssen Sie das Problem korrigieren, bevor Sie den beeinträchtigten Controller herunterfahren; siehe "Synchronisieren eines Node mit dem Cluster".

Schritte

1. Wenn AutoSupport aktiviert ist, unterdrücken Sie die automatische Erstellung eines Cases durch Aufrufen einer AutoSupport Meldung:

   ```
   system node autosupport invoke -node * -type all -message MAINT=<# of
   hours>h
   ```

   Die folgende AutoSupport Meldung unterdrückt die automatische Erstellung von Cases für zwei Stunden:

   ```
   cluster1:> system node autosupport invoke -node * -type all -message
   MAINT=2h
   ```

2. Automatische Rückgabe deaktivieren:

   a. Geben Sie den folgenden Befehl von der Konsole des fehlerfreien Controllers ein:

      ```
      storage failover modify -node local -auto-giveback false
      ```

   b. Eingeben `y` wenn die Eingabeaufforderung *Möchten Sie die automatische Rückgabe deaktivieren?* angezeigt wird

3. Nehmen Sie den beeinträchtigten Controller zur LOADER-Eingabeaufforderung:

Wenn der eingeschränkte Controller angezeigt wird…	Dann…
Die LOADER-Eingabeaufforderung	Fahren Sie mit dem nächsten Schritt fort.
Warten auf Giveback…	Drücken Sie Strg-C, und antworten Sie dann `y` Wenn Sie dazu aufgefordert werden.

Wenn der eingeschränkte Controller angezeigt wird…	Dann…
Eingabeaufforderung für das System oder Passwort	Übernehmen oder stoppen Sie den beeinträchtigten Regler von der gesunden Steuerung: `storage failover takeover -ofnode` *`impaired_node_name`* `-halt` *`true`* Der Parameter *-stop true* führt Sie zur Loader-Eingabeaufforderung.

Option 2: Controller befindet sich in einem MetroCluster mit zwei Nodes

Um den beeinträchtigten Controller herunterzufahren, müssen Sie den Status des Controllers bestimmen und gegebenenfalls den Controller umschalten, damit der gesunde Controller weiterhin Daten aus dem beeinträchtigten Reglerspeicher bereitstellen kann.

Über diese Aufgabe

- Sie müssen die Netzteile am Ende dieses Verfahrens einschalten, um den gesunden Controller mit Strom zu versorgen.

Schritte

1. Überprüfen Sie den MetroCluster-Status, um festzustellen, ob der beeinträchtigte Controller automatisch auf den gesunden Controller umgeschaltet wurde: `metrocluster show`
2. Je nachdem, ob eine automatische Umschaltung stattgefunden hat, fahren Sie mit der folgenden Tabelle fort:

Wenn die eingeschränkte Steuerung…	Dann…
Ist automatisch umgeschaltet	Fahren Sie mit dem nächsten Schritt fort.
Nicht automatisch umgeschaltet	Einen geplanten Umschaltvorgang vom gesunden Controller durchführen: `metrocluster switchover`
Hat nicht automatisch umgeschaltet, haben Sie versucht, mit dem zu wechseln `metrocluster switchover` Befehl und Switchover wurde vetoed	Überprüfen Sie die Veto-Meldungen, und beheben Sie das Problem, wenn möglich, und versuchen Sie es erneut. Wenn das Problem nicht behoben werden kann, wenden Sie sich an den technischen Support.

3. Synchronisieren Sie die Datenaggregate neu, indem Sie das ausführen `metrocluster heal -phase aggregates` Befehl aus dem verbleibenden Cluster.

```
controller_A_1::> metrocluster heal -phase aggregates
[Job 130] Job succeeded: Heal Aggregates is successful.
```

Wenn die Heilung ein Vetorecht ist, haben Sie die Möglichkeit, das zurückzugeben `metrocluster heal` Befehl mit dem `-override-vetoes` Parameter. Wenn Sie diesen optionalen Parameter verwenden, überschreibt das System alle weichen Vetos, die die Heilung verhindern.

4. Überprüfen Sie, ob der Vorgang mit dem befehl „MetroCluster Operation show“ abgeschlossen wurde.

```
controller_A_1::> metrocluster operation show
    Operation: heal-aggregates
      State: successful
Start Time: 7/25/2016 18:45:55
   End Time: 7/25/2016 18:45:56
     Errors: -
```

5. Überprüfen Sie den Status der Aggregate mit `storage aggregate show` Befehl.

```
controller_A_1::> storage aggregate show
Aggregate     Size Available Used% State   #Vols  Nodes
RAID Status
--------- -------- --------- ----- ------- ------ ----------------
------------
...
aggr_b2    227.1GB   227.1GB    0% online       0 mcc1-a2
raid_dp, mirrored, normal...
```

6. Heilen Sie die Root-Aggregate mit dem `metrocluster heal -phase root-aggregates` Befehl.

```
mcc1A::> metrocluster heal -phase root-aggregates
[Job 137] Job succeeded: Heal Root Aggregates is successful
```

Wenn die Heilung ein Vetorecht ist, haben Sie die Möglichkeit, das zurückzugeben `metrocluster heal` Befehl mit dem Parameter -override-vetoes. Wenn Sie diesen optionalen Parameter verwenden, überschreibt das System alle weichen Vetos, die die Heilung verhindern.

7. Stellen Sie sicher, dass der Heilungsvorgang abgeschlossen ist, indem Sie den verwenden `metrocluster operation show` Befehl auf dem Ziel-Cluster:

```
mcc1A::> metrocluster operation show
  Operation: heal-root-aggregates
      State: successful
 Start Time: 7/29/2016 20:54:41
   End Time: 7/29/2016 20:54:42
     Errors: -
```

8. Trennen Sie am Controller-Modul mit eingeschränkter Betriebsstörung die Netzteile.

Schritt 2: Entfernen Sie das Controller-Modul

Um auf Komponenten im Controller-Modul zuzugreifen, müssen Sie das Controller-Modul aus dem Gehäuse entfernen.

Sie können das Controller-Modul mithilfe der folgenden Animation, Illustration oder der geschriebenen Schritte aus dem Gehäuse entfernen.

Animation - Entfernen Sie das Controller-Modul

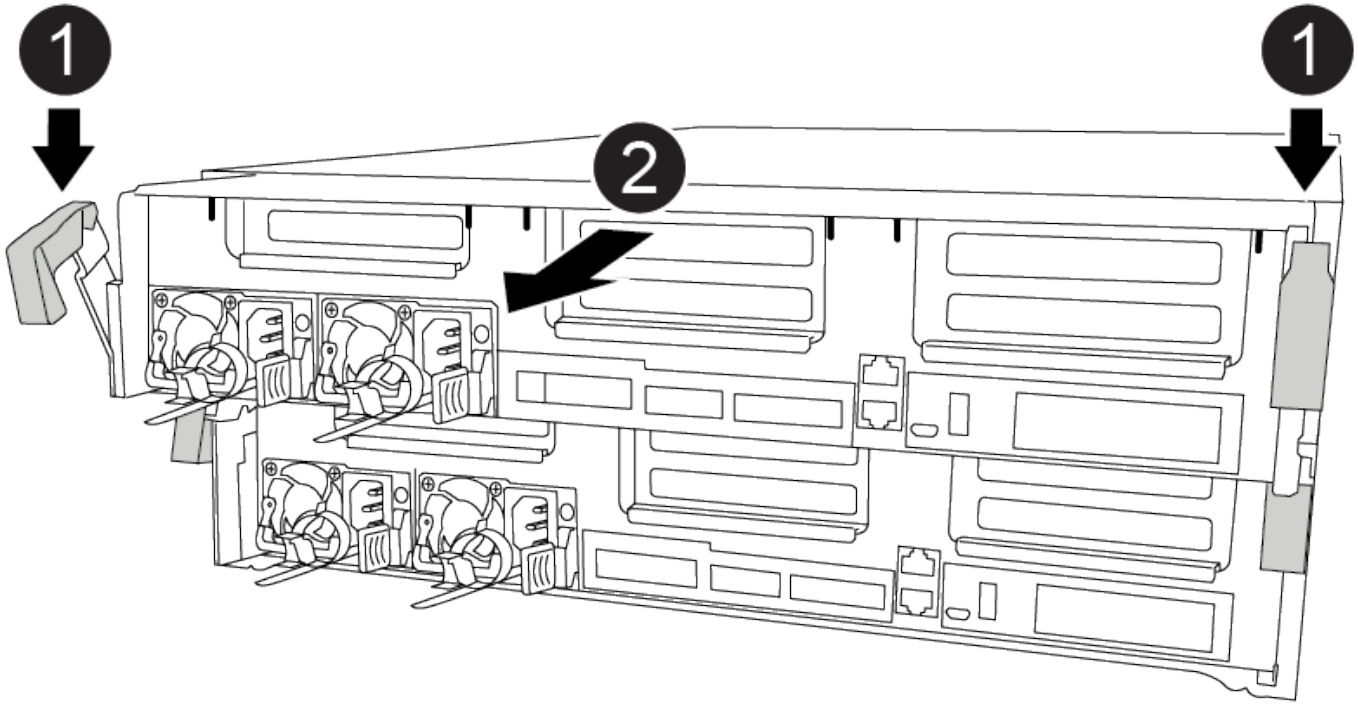

Schritte

1. Wenn Sie nicht bereits geerdet sind, sollten Sie sich richtig Erden.
2. Lösen Sie die Netzkabelhalter, und ziehen Sie anschließend die Kabel von den Netzteilen ab.
3. Lösen Sie den Haken- und Schlaufenriemen, mit dem die Kabel am Kabelführungsgerät befestigt sind, und ziehen Sie dann die Systemkabel und SFPs (falls erforderlich) vom Controller-Modul ab, um zu verfolgen, wo die Kabel angeschlossen waren.

   Lassen Sie die Kabel im Kabelverwaltungs-Gerät so, dass bei der Neuinstallation des Kabelverwaltungsgeräts die Kabel organisiert sind.

4. Entfernen Sie das Kabelführungs-Gerät aus dem Controller-Modul und legen Sie es beiseite.
5. Drücken Sie beide Verriegelungsriegel nach unten, und drehen Sie dann beide Verriegelungen gleichzeitig nach unten.

   Das Controller-Modul wird leicht aus dem Chassis entfernt.

6. Schieben Sie das Controller-Modul aus dem Gehäuse.

Stellen Sie sicher, dass Sie die Unterseite des Controller-Moduls unterstützen, während Sie es aus dem Gehäuse schieben.

7. Stellen Sie das Controller-Modul auf eine stabile, flache Oberfläche.

Schritt 3: Ersetzen Sie die RTC-Batterie

Sie müssen den RTC-Akku im Controller-Modul finden und anschließend die einzelnen Schritte befolgen. Die Position des RTC-Akkus finden Sie in der FRU-Karte im Controller-Modul.

Sie können die RTC-Batterie mit den folgenden Animationen, Abbildungen oder den schriftlichen Schritten ersetzen.

Animation - Ersetzen der RTC-Batterie

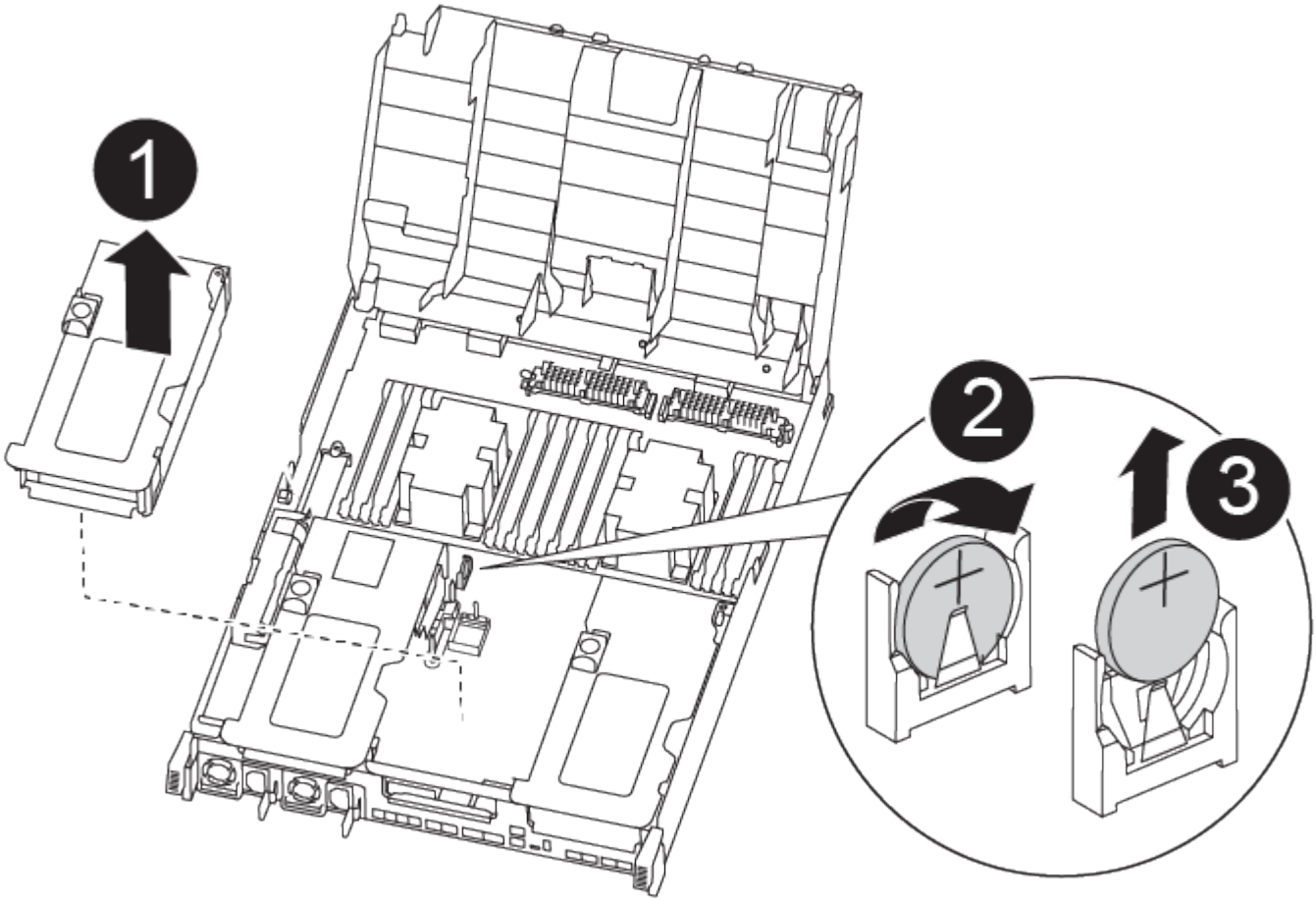

Schritte

1. Wenn Sie nicht bereits geerdet sind, sollten Sie sich richtig Erden.
2. Öffnen Sie den Luftkanal:
   a. Drücken Sie die Verriegelungslaschen an den Seiten des Luftkanals in Richtung der Mitte des Controller-Moduls.
   b. Schieben Sie den Luftkanal zur Rückseite des Controller-Moduls, und drehen Sie ihn dann nach oben in seine vollständig geöffnete Position.

3. Suchen, entfernen und ersetzen Sie die RTC-Batterie:
   a. Suchen Sie mithilfe der FRU-Karte den RTC-Akku im Controller-Modul.
   b. Schieben Sie den Akku vorsichtig von der Halterung weg, drehen Sie ihn vom Halter weg, und heben Sie ihn dann aus der Halterung.

> Beachten Sie die Polarität der Batterie, während Sie sie aus dem Halter entfernen. Der Akku ist mit einem Pluszeichen gekennzeichnet und muss korrekt in der Halterung positioniert werden. Ein Pluszeichen in der Nähe des Halters zeigt an, wie der Akku positioniert werden soll.

   c. Entfernen Sie den Ersatzakku aus dem antistatischen Versandbeutel.
   d. Notieren Sie die Polarität der RTC-Batterie, und setzen Sie sie anschließend in den Halter ein, indem Sie die Batterie schräg kippen und nach unten drücken.
4. Überprüfen Sie die Batterie visuell, um sicherzustellen, dass sie vollständig in den Halter eingebaut ist und die Polarität korrekt ist.
5. Schließen Sie den Luftkanal.

Schritt 4: Das Controllermodul wieder einbauen und Zeit/Datum nach dem RTC-Batterieaustausch setzen

Nachdem Sie eine Komponente innerhalb des Controller-Moduls ersetzt haben, müssen Sie das Controller-Modul im Systemgehäuse neu installieren, die Uhrzeit und das Datum auf dem Controller zurücksetzen und es dann booten.

Sie können die folgende Animation, Illustration oder die geschriebenen Schritte zur Installation des Controller-Moduls im Gehäuse verwenden.

Animation - Installieren des Controller-Moduls

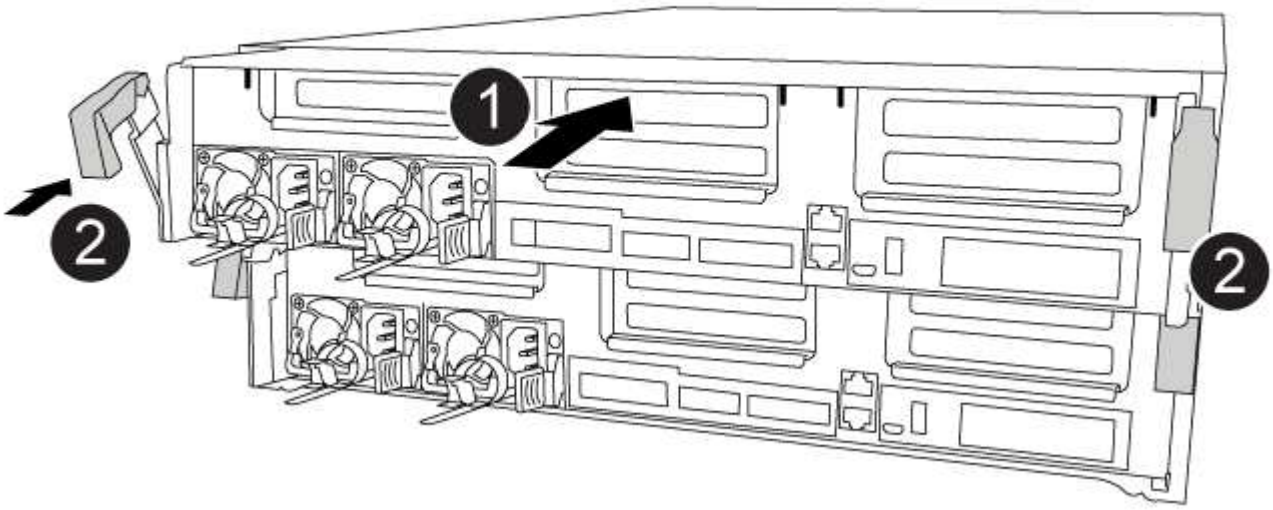

Schritte

1. Wenn Sie dies noch nicht getan haben, schließen Sie den Luftkanal oder die Abdeckung des Controller-Moduls.

2. Richten Sie das Ende des Controller-Moduls an der Öffnung im Gehäuse aus, und drücken Sie dann vorsichtig das Controller-Modul zur Hälfte in das System.

   Setzen Sie das Controller-Modul erst dann vollständig in das Chassis ein, wenn Sie dazu aufgefordert werden.

3. Das System nach Bedarf neu einsetzen.

   Wenn Sie die Medienkonverter (QSFPs oder SFPs) entfernt haben, sollten Sie diese erneut installieren, wenn Sie Glasfaserkabel verwenden.

4. Schließen Sie die Installation des Controller-Moduls ab:

   a. Drücken Sie das Controller-Modul mithilfe der Verriegelungsverriegelungen fest in das Gehäuse, bis es auf die Mittelebene trifft und vollständig sitzt.

      Die Verriegelungen steigen, wenn das Controller-Modul voll eingesetzt ist.

      > Beim Einschieben des Controller-Moduls in das Gehäuse keine übermäßige Kraft verwenden, um Schäden an den Anschlüssen zu vermeiden.

   a. Setzen Sie das Controller-Modul vollständig in das Gehäuse ein, indem Sie die Verriegelungsriegel nach oben drehen, kippen Sie sie so, dass sie die Sicherungsstifte entfernen, den Controller vorsichtig ganz nach innen schieben und dann die Verriegelungsriegel in die verriegelte Position senken.
   b. Schließen Sie die Netzkabel an die Netzteile an, setzen Sie die Sicherungsmanschette des Netzkabels wieder ein, und schließen Sie dann die Netzteile an die Stromquelle an.

      Das Controller-Modul startet, sobald die Stromversorgung wiederhergestellt ist. Bereiten Sie sich darauf vor, den Bootvorgang zu unterbrechen.

   c. Wenn Sie dies noch nicht getan haben, installieren Sie das Kabelverwaltungsgerät neu.
   d. Unterbrechen Sie den normalen Boot-Prozess und booten Sie zu LOADER, indem Sie drücken `Ctrl-C`.

      > Wenn das System im Startmenü stoppt, wählen Sie die Option zum Booten in LOADER.

5. Uhrzeit und Datum auf dem Controller zurücksetzen:

   a. Prüfen Sie Datum und Uhrzeit auf dem gesunden Controller mit dem `show date` Befehl.
   b. Überprüfen Sie an der LOADER-Eingabeaufforderung auf dem Ziel-Controller die Zeit und das Datum.
   c. Ändern Sie bei Bedarf das Datum mit dem `set date mm/dd/yyyy` Befehl.
   d. Stellen Sie bei Bedarf die Uhrzeit in GMT mithilfe des ein `set time hh:mm:ss` Befehl.
   e. Bestätigen Sie Datum und Uhrzeit auf dem Ziel-Controller.

6. Geben Sie an der LOADER-Eingabeaufforderung ein `bye` Um die PCIe-Karten und andere Komponenten neu zu initialisieren und den Controller neu zu starten.
7. Wiederherstellung des normalen Betriebs des Controllers durch Zurückgeben des Speichers: `storage failover giveback -ofnode` *`impaired_node_name`*
8. Wenn die automatische Rückübertragung deaktiviert wurde, aktivieren Sie sie erneut: `storage failover modify -node local -auto-giveback true`

Schritt 5: Aggregate in einer MetroCluster Konfiguration mit zwei Nodes zurückwechseln

Dieser Task gilt nur für MetroCluster-Konfigurationen mit zwei Nodes.

Schritte

1. Vergewissern Sie sich, dass sich alle Nodes im befinden `enabled` Bundesland: `metrocluster node show`

```
cluster_B::>  metrocluster node show

DR                           Configuration  DR
Group Cluster Node           State          Mirroring Mode
----- ------- -------------- -------------- ---------
--------------------
1     cluster_A
              controller_A_1 configured     enabled   heal roots
completed
      cluster_B
              controller_B_1 configured     enabled   waiting for
switchback recovery
2 entries were displayed.
```

2. Überprüfen Sie, ob die Neusynchronisierung auf allen SVMs abgeschlossen ist: `metrocluster vserver show`
3. Überprüfen Sie, ob die automatischen LIF-Migrationen durch die heilenden Vorgänge erfolgreich abgeschlossen wurden: `metrocluster check lif show`
4. Führen Sie den Wechsel zurück mit dem aus `metrocluster switchback` Befehl von einem beliebigen Node im verbleibenden Cluster
5. Stellen Sie sicher, dass der Umkehrvorgang abgeschlossen ist: `metrocluster show`

   Der Vorgang zum zurückwechseln wird weiterhin ausgeführt, wenn sich ein Cluster im befindet `waiting-for-switchback` Bundesland:

```
cluster_B::> metrocluster show
Cluster              Configuration State    Mode
--------------------    -------------------     ---------
 Local: cluster_B configured        switchover
Remote: cluster_A configured        waiting-for-switchback
```

   Der Vorgang zum zurückwechseln ist abgeschlossen, wenn sich die Cluster im befinden `normal` Bundesland:

```
cluster_B::> metrocluster show
Cluster              Configuration State    Mode
--------------------    -------------------     ---------
 Local: cluster_B configured            normal
Remote: cluster_A configured            normal
```

Wenn ein Wechsel eine lange Zeit in Anspruch nimmt, können Sie den Status der in-progress-Basispläne über die überprüfen `metrocluster config-replication resync-status show` Befehl.

6. Wiederherstellung beliebiger SnapMirror oder SnapVault Konfigurationen

Schritt 6: Senden Sie das fehlgeschlagene Teil an NetApp zurück

Senden Sie das fehlerhafte Teil wie in den dem Kit beiliegenden RMA-Anweisungen beschrieben an NetApp zurück. "Rückgabe und Austausch von Teilen"Weitere Informationen finden Sie auf der Seite.

Copyright-Informationen

Copyright © 2025 NetApp. Alle Rechte vorbehalten. Gedruckt in den USA. Dieses urheberrechtlich geschützte Dokument darf ohne die vorherige schriftliche Genehmigung des Urheberrechtsinhabers in keiner Form und durch keine Mittel – weder grafische noch elektronische oder mechanische, einschließlich Fotokopieren, Aufnehmen oder Speichern in einem elektronischen Abrufsystem – auch nicht in Teilen, vervielfältigt werden.

Software, die von urheberrechtlich geschütztem NetApp Material abgeleitet wird, unterliegt der folgenden Lizenz und dem folgenden Haftungsausschluss:

DIE VORLIEGENDE SOFTWARE WIRD IN DER VORLIEGENDEN FORM VON NETAPP ZUR VERFÜGUNG GESTELLT, D. H. OHNE JEGLICHE EXPLIZITE ODER IMPLIZITE GEWÄHRLEISTUNG, EINSCHLIESSLICH, JEDOCH NICHT BESCHRÄNKT AUF DIE STILLSCHWEIGENDE GEWÄHRLEISTUNG DER MARKTGÄNGIGKEIT UND EIGNUNG FÜR EINEN BESTIMMTEN ZWECK, DIE HIERMIT AUSGESCHLOSSEN WERDEN. NETAPP ÜBERNIMMT KEINERLEI HAFTUNG FÜR DIREKTE, INDIREKTE, ZUFÄLLIGE, BESONDERE, BEISPIELHAFTE SCHÄDEN ODER FOLGESCHÄDEN (EINSCHLIESSLICH, JEDOCH NICHT BESCHRÄNKT AUF DIE BESCHAFFUNG VON ERSATZWAREN ODER -DIENSTLEISTUNGEN, NUTZUNGS-, DATEN- ODER GEWINNVERLUSTE ODER UNTERBRECHUNG DES GESCHÄFTSBETRIEBS), UNABHÄNGIG DAVON, WIE SIE VERURSACHT WURDEN UND AUF WELCHER HAFTUNGSTHEORIE SIE BERUHEN, OB AUS VERTRAGLICH FESTGELEGTER HAFTUNG, VERSCHULDENSUNABHÄNGIGER HAFTUNG ODER DELIKTSHAFTUNG (EINSCHLIESSLICH FAHRLÄSSIGKEIT ODER AUF ANDEREM WEGE), DIE IN IRGENDEINER WEISE AUS DER NUTZUNG DIESER SOFTWARE RESULTIEREN, SELBST WENN AUF DIE MÖGLICHKEIT DERARTIGER SCHÄDEN HINGEWIESEN WURDE.

NetApp behält sich das Recht vor, die hierin beschriebenen Produkte jederzeit und ohne Vorankündigung zu ändern. NetApp übernimmt keine Verantwortung oder Haftung, die sich aus der Verwendung der hier beschriebenen Produkte ergibt, es sei denn, NetApp hat dem ausdrücklich in schriftlicher Form zugestimmt. Die Verwendung oder der Erwerb dieses Produkts stellt keine Lizenzierung im Rahmen eines Patentrechts, Markenrechts oder eines anderen Rechts an geistigem Eigentum von NetApp dar.

Das in diesem Dokument beschriebene Produkt kann durch ein oder mehrere US-amerikanische Patente, ausländische Patente oder anhängige Patentanmeldungen geschützt sein.

ERLÄUTERUNG ZU „RESTRICTED RIGHTS“: Nutzung, Vervielfältigung oder Offenlegung durch die US-Regierung unterliegt den Einschränkungen gemäß Unterabschnitt (b)(3) der Klausel „Rights in Technical Data – Noncommercial Items“ in DFARS 252.227-7013 (Februar 2014) und FAR 52.227-19 (Dezember 2007).

Die hierin enthaltenen Daten beziehen sich auf ein kommerzielles Produkt und/oder einen kommerziellen Service (wie in FAR 2.101 definiert) und sind Eigentum von NetApp, Inc. Alle technischen Daten und die Computersoftware von NetApp, die unter diesem Vertrag bereitgestellt werden, sind gewerblicher Natur und wurden ausschließlich unter Verwendung privater Mittel entwickelt. Die US-Regierung besitzt eine nicht ausschließliche, nicht übertragbare, nicht unterlizenzierbare, weltweite, limitierte unwiderrufliche Lizenz zur Nutzung der Daten nur in Verbindung mit und zur Unterstützung des Vertrags der US-Regierung, unter dem die Daten bereitgestellt wurden. Sofern in den vorliegenden Bedingungen nicht anders angegeben, dürfen die Daten ohne vorherige schriftliche Genehmigung von NetApp, Inc. nicht verwendet, offengelegt, vervielfältigt, geändert, aufgeführt oder angezeigt werden. Die Lizenzrechte der US-Regierung für das US-Verteidigungsministerium sind auf die in DFARS-Klausel 252.227-7015(b) (Februar 2014) genannten Rechte beschränkt.

Markeninformationen

NETAPP, das NETAPP Logo und die unter http://www.netapp.com/TM aufgeführten Marken sind Marken von NetApp, Inc. Andere Firmen und Produktnamen können Marken der jeweiligen Eigentümer sein.