Maintenance

Install and maintain

NetApp
August 29, 2025

This PDF was generated from https://docs.netapp.com/fr-fr/ontap-systems/a70-90/maintain-overview.html on August 29, 2025. Always check docs.netapp.com for the latest.

Sommaire

Maintenance . . . 1
Présentation des procédures de maintenance - AFF A70 et AFF A90 . . . 1
Composants du système . . . 1
Support de démarrage - récupération automatique . . . 2
Workflow de récupération automatisée du support de démarrage - AFF A70 et AFF A90 . . . 2
Conditions requises pour la récupération automatique du support de démarrage - AFF A70 et AFF A90 . . . 3
Arrêter le contrôleur pour une récupération automatique du support de démarrage - AFF A70 et AFF A90 . . . 4
Remplacer le support de démarrage pour une récupération de démarrage automatique - AFF A70 et AFF A90 . . . 5
Récupération automatique du support de démarrage à partir du nœud partenaire - AFF A70 et AFF A90 . . . 8
Renvoyez le support de démarrage défectueux à NetApp - AFF A70 et AFF A90 . . . 16
Support de démarrage - récupération manuelle . . . 17
Workflow de récupération manuelle du support de démarrage - AFF A70 et AFF A90 . . . 17
Conditions requises pour la récupération manuelle du support de démarrage - AFF A70 et AFF A90 . . . 18
Vérifier la prise en charge du cryptage pour la récupération manuelle du support de démarrage - AFF A70 et AFF A90 . . . 18
Arrêter le contrôleur pour la récupération manuelle du support de démarrage - AFF A70 et AFF A90 . . . 22
Remplacez le support de démarrage et préparez-vous à la récupération manuelle du démarrage - AFF A70 et AFF A90 . . . 25
Récupération manuelle du support de démarrage à partir d'une clé USB - AFF A70 et AFF A90 . . . 27
Restaurer les clés de chiffrement après une récupération manuelle - AFF A70 et AFF A90 . . . 30
Renvoyer la pièce défectueuse à NetApp - AFF A70 et AFF A90 . . . 40
Châssis . . . 40
Workflow de remplacement du châssis - AFF A70 et AFF A90 . . . 40
Conditions requises pour remplacer le châssis - AFF A70 et AFF A90 . . . 40
Préparez-vous à remplacer le châssis - AFF A70 et AFF A90 . . . 41
Arrêtez les contrôleurs pour remplacer le châssis - AFF A70 et AFF A90 . . . 42
Remplacez le châssis - AFF A70 et AFF A90 . . . 43
Terminez le remplacement du châssis - AFF A70 et AFF A90 . . . 47
Contrôleur . . . 48
Workflow de remplacement du contrôleur - AFF A70 et AFF A90 . . . 48
Conditions requises pour remplacer le contrôleur - AFF A70 et AFF A90 . . . 49
Arrêtez le contrôleur défectueux - AFF A70 et AFF A90 . . . 50
Remplacer le contrôleur - AFF A70 et AFF A90 . . . 53
Restaurez et vérifiez la configuration du système - AFF A70 et AFF A90 . . . 63
Remettre le contrôleur - AFF A70 et AFF A90 . . . 64
Remplacement complet du contrôleur - AFF A70 et AFF A90 . . . 66
Remplacez un module DIMM - AFF A70 et AFF A90 . . . 67
Étape 1 : arrêtez le contrôleur défaillant . . . 67
Étape 2 : retirer le module de contrôleur . . . 70

Étape 3 : remplacer la DIMM . . . 72
Étape 4 : réinstallez le module de contrôleur . . . 73
Étape 5 : renvoyer la pièce défaillante à NetApp . . . 74
Remplacez un lecteur SSD - AFF A70 et AFF A90 . . . 74
Remplacer un module de ventilateur - AFF A70 et AFF A90 . . . 77
Étape 1 : arrêtez le contrôleur défaillant . . . 77
Étape 2 : retirer le module de contrôleur . . . 80
Étape 3 : Remplacer le ventilateur . . . 82
Étape 4 : réinstallez le module de contrôleur . . . 83
Étape 5 : renvoyer la pièce défaillante à NetApp . . . 84
Remplacer le NVRAM - AFF A70 et le AFF A90 . . . 84
Étape 1 : arrêtez le contrôleur défaillant . . . 84
Étape 2 : remplacez le module NVRAM ou le module DIMM NVRAM . . . 87
Étape 3 : réaffectation de disques . . . 92
Étape 4 : renvoyer la pièce défaillante à NetApp . . . 94
Remplacez la batterie NV - AFF A70 et AFF A90 . . . 95
Étape 1 : arrêtez le contrôleur défaillant . . . 95
Étape 2 : retirer le module de contrôleur . . . 98
Étape 3 : remplacez la batterie NV . . . 100
Étape 4 : réinstallez le module de contrôleur . . . 101
Étape 5 : renvoyer la pièce défaillante à NetApp . . . 102
Module d’E/S. . . . 102
Présentation de l’ajout et du remplacement d’un module d’E/S - AFF A70 et AFF A90 . . . 102
Ajoutez un module d’E/S - AFF A70 et AFF A90 . . . 103
Remplacez un module d’E/S - AFF A70 et AFF A90 . . . 109
Remplacer une alimentation - AFF A70 et AFF A90 . . . 113
Remplacez la pile de l’horloge temps réel - AFF A70 et AFF A90 . . . 117
Étape 1 : arrêtez le contrôleur défaillant . . . 117
Étape 2 : retirer le module de contrôleur . . . 120
Étape 3 : remplacer la batterie RTC . . . 122
Étape 4 : réinstallez le module de contrôleur . . . 123
Étape 5 : réinitialisez l’heure et la date sur le contrôleur . . . 124
Étape 6 : renvoyer la pièce défaillante à NetApp . . . 124
Remplacez le module de gestion du système - AFF A70 et AFF A90 . . . 125
Étape 1 : arrêtez le contrôleur défaillant . . . 125
Étape 2 : Remplacer le module de gestion du système . . . 128
Étape 3 : redémarrer le contrôleur . . . 131
Étape 4 : installez les licences et enregistrez le numéro de série . . . 131
Étape 5 : renvoyer la pièce défaillante à NetApp . . . 132

Maintenance

Présentation des procédures de maintenance - AFF A70 et AFF A90

Maintenez le matériel de vos systèmes de stockage AFF A70 et AFF A90 afin d'assurer une fiabilité à long terme et des performances optimales. Effectuez régulièrement des tâches de maintenance, telles que le remplacement de composants défectueux, afin d'éviter les temps d'indisponibilité et les pertes de données.

Les procédures de maintenance supposent que les systèmes AFF A70 et AFF A90 ont déjà été déployés en tant que nœud de stockage dans l'environnement ONTAP.

Composants du système

Pour les systèmes de stockage AFF A70 et AFF A90, vous pouvez effectuer les procédures de maintenance des composants suivants.

"Support de démarrage - récupération automatique"	Le support de démarrage stocke un ensemble principal et secondaire de fichiers image ONTAP que le système de stockage utilise pour démarrer. Lors de la récupération automatisée, le système récupère l'image de démarrage à partir du nœud partenaire et exécute automatiquement l'option de menu de démarrage appropriée pour installer l'image sur votre support de démarrage de remplacement. La récupération automatique du support de démarrage est prise en charge uniquement dans ONTAP 9.17.1 et versions ultérieures. Si votre système de stockage exécute une version antérieure d' ONTAP, utilisez l'option "procédure de récupération de démarrage manuel" .
"Support de démarrage - récupération manuelle"	Le support de démarrage stocke un ensemble principal et secondaire de fichiers image ONTAP que le système de stockage utilise pour démarrer l'image à partir d'une clé USB et restaurer la configuration à partir du nœud partenaire.
"Châssis"	Le châssis correspond au boîtier physique qui contient tous les composants du contrôleur, tels que le contrôleur/l'unité centrale, l'alimentation et les E/S.
"Contrôleur"	Un contrôleur se compose d'une carte, d'un micrologiciel et d'un logiciel. Il contrôle les lecteurs et exécute le logiciel du système d'exploitation ONTAP.
"DIMM"	Un module de mémoire en ligne double (DIMM) est un type de mémoire d'ordinateur. Ils sont installés pour ajouter de la mémoire système à une carte mère du contrôleur.
"Lecteur"	Un lecteur est un périphérique qui fournit le stockage physique nécessaire aux données.
"Ventilateur"	Un ventilateur refroidit le contrôleur.

"NVRAM"	La mémoire NVRAM (mémoire vive non volatile) est un module qui permet au contrôleur de protéger et d'enregistrer les données à la volée en cas de coupure de courant du système. L'ID système réside dans le module NVRAM. Lorsqu'il est remplacé, le contrôleur utilise le nouvel ID système du module NVRAM de remplacement.
"Batterie NV"	La batterie NV est chargée d'alimenter le module NVRAM alors que les données en cours de transfert vers la mémoire Flash après une coupure de courant.
"Module d'E/S."	Le module d'E/S (module d'entrée/sortie) est un composant matériel qui sert d'intermédiaire entre le contrôleur et divers dispositifs ou systèmes qui doivent échanger des données avec le contrôleur.
"Alimentation électrique"	Une alimentation fournit une source d'alimentation redondante dans un contrôleur.
"Pile de l'horloge en temps réel"	Une batterie d'horloge en temps réel conserve les informations relatives à la date et à l'heure du système si l'appareil est éteint.
"Module de gestion du système"	Le module de gestion du système fournit l'interface entre le contrôleur et une console ou un ordinateur portable à des fins de maintenance du contrôleur ou du système. Le module de gestion du système contient le support de démarrage et stocke le numéro de série du système (SSN).

Support de démarrage - récupération automatique

Workflow de récupération automatisée du support de démarrage - AFF A70 et AFF A90

La récupération automatique de l'image de démarrage implique que le système identifie et sélectionne automatiquement l'option de menu de démarrage appropriée. Il utilise l'image de démarrage du nœud partenaire pour réinstaller ONTAP sur le support de démarrage de remplacement de votre système de stockage AFF A70 ou AFF A90.

La récupération automatique du support de démarrage est prise en charge uniquement dans ONTAP 9.17.1 et versions ultérieures. Si votre système de stockage exécute une version antérieure d' ONTAP, utilisez l'option "procédure de récupération de démarrage manuel" .

Pour commencer, vérifiez les exigences de remplacement, arrêtez le contrôleur, remplacez le support de démarrage, laissez le système restaurer l'image et vérifiez la fonctionnalité du système.

1. **"Vérifiez la configuration requise pour le support de démarrage"**

Vérifiez les conditions requises pour le remplacement des supports de démarrage.

2. **"Arrêter le contrôleur"**

Arrêtez le contrôleur de votre système de stockage lorsque vous devez remplacer le support de démarrage.

3 **"Remplacez le support de démarrage"**

Retirez le support de démarrage défectueux du module de gestion du système et installez le support de démarrage de remplacement.

4 **"Restaurez l'image sur le support de démarrage"**

Restaurez l'image ONTAP à partir du contrôleur partenaire.

5 **"Renvoyez la pièce défectueuse à NetApp"**

Retournez la pièce défectueuse à NetApp, tel que décrit dans les instructions RMA (retour de matériel) fournies avec le kit.

Conditions requises pour la récupération automatique du support de démarrage - AFF A70 et AFF A90

Avant de remplacer le support de démarrage de votre système de stockage AFF A70 ou AFF A90 , assurez-vous de respecter les conditions requises pour un remplacement réussi. Cela inclut la vérification du support de démarrage de remplacement approprié, le bon fonctionnement des ports du cluster sur le contrôleur défectueux et l'activation du gestionnaire de clés intégré (OKM) ou du gestionnaire de clés externe (EKM).

La récupération automatique du support de démarrage est prise en charge uniquement dans ONTAP 9.17.1 et versions ultérieures. Si votre système de stockage exécute une version antérieure d' ONTAP, utilisez l'option "procédure de récupération de démarrage manuel" .

Passez en revue les exigences suivantes.

- Vous devez remplacer le support de démarrage défectueux par un support de démarrage de remplacement que vous avez reçu de NetApp.
- Les ports du cluster permettent la communication entre les deux contrôleurs lors du processus de récupération automatique au démarrage. Assurez-vous que les ports du cluster du contrôleur défaillant fonctionnent correctement.
- Pour OKM, vous avez besoin de la phrase secrète à l'échelle du cluster ainsi que des données de sauvegarde.
- Pour EKM, vous avez besoin de copies des fichiers suivants à partir du nœud partenaire :
  - /cfcard/kmip/servers.cfg
  - /cfcard/kmip/certs/client.crt
  - /cfcard/kmip/certs/client.key
  - /cfcard/kmip/certs/CA.pem
- Il est essentiel d'appliquer les commandes au contrôleur approprié lorsque vous remplacez le support de démarrage défectueux :
  - Le *contrôleur défaillant* est le contrôleur sur lequel vous effectuez la maintenance.

- Le *contrôleur sain* est le partenaire HA du contrôleur altéré.

Et la suite

Après avoir examiné la configuration requise pour le support de démarrage, vous "arrêter le contrôleur".

Arrêter le contrôleur pour une récupération automatique du support de démarrage - AFF A70 et AFF A90

Arrêtez le contrôleur défectueux de votre système de stockage AFF A70 ou AFF A90 pour éviter la perte de données et maintenir la stabilité du système pendant le processus de récupération automatique du support de démarrage.

La récupération automatique du support de démarrage est prise en charge uniquement dans ONTAP 9.17.1 et versions ultérieures. Si votre système de stockage exécute une version antérieure d' ONTAP, utilisez l'option "procédure de récupération de démarrage manuel" .

Pour arrêter le contrôleur défaillant, vous devez déterminer l'état du contrôleur et, si nécessaire, prendre le contrôle de façon à ce que le contrôleur en bonne santé continue de transmettre des données provenant du stockage défaillant du contrôleur.

Description de la tâche

- Si vous disposez d'un système SAN, vous devez avoir vérifié les messages d'événement `cluster kernel-service show`) pour le serveur lame SCSI du contrôleur défectueux. `cluster kernel-service show`La commande (from priv mode Advanced) affiche le nom du nœud, son état de disponibilité et "état du quorum"son état de fonctionnement.

  Chaque processus SCSI-Blade doit se trouver au quorum avec les autres nœuds du cluster. Tout problème doit être résolu avant de procéder au remplacement.

- Si vous avez un cluster avec plus de deux nœuds, il doit être dans le quorum. Si le cluster n'est pas au quorum ou si un contrôleur en bonne santé affiche la valeur false pour l'éligibilité et la santé, vous devez corriger le problème avant de désactiver le contrôleur défaillant ; voir "Synchroniser un nœud avec le cluster".

Étapes

1. Si AutoSupport est activé, supprimez la création automatique de dossier en invoquant un message AutoSupport :

   ```
   system node autosupport invoke -node * -type all -message MAINT=<# of hours>h
   ```

   Le message AutoSupport suivant supprime la création automatique de dossiers pendant deux heures :

   ```
   cluster1:> system node autosupport invoke -node * -type all -message MAINT=2h
   ```

2. Désactiver le retour automatique :
   a. Entrez la commande suivante depuis la console du contrôleur sain :

      ```
      storage failover modify -node local -auto-giveback false
      ```

   b. Entrer `y` lorsque vous voyez l'invite *Voulez-vous désactiver le retour automatique ?*
3. Faites passer le contrôleur douteux à l'invite DU CHARGEUR :

Si le contrôleur en état de fonctionnement s'affiche…	Alors…
Invite DU CHARGEUR	Passez à l'étape suivante.
Attente du retour…	Appuyez sur Ctrl-C, puis répondez `y` lorsque vous y êtes invité.
Invite système ou invite de mot de passe	Prendre le contrôle défectueux ou l'arrêter à partir du contrôleur en bon état : `storage failover takeover -ofnode` *`impaired_node_name`* `-halt` *`true`* Le paramètre *-halt true* vous amène à l'invite Loader.

Et la suite

Après avoir arrêté le contrôleur défectueux, vous "remplacez le support de démarrage".

Remplacer le support de démarrage pour une récupération de démarrage automatique - AFF A70 et AFF A90

Le support de démarrage de votre système de stockage AFF A70 ou AFF A90 stocke les données essentielles du micrologiciel et de la configuration. Le remplacement consiste à retirer le module de gestion du système, à retirer le support de démarrage défectueux, à installer le support de démarrage de remplacement dans le module de gestion du système, puis à réinstaller ce dernier.

La récupération automatique du support de démarrage est prise en charge uniquement dans ONTAP 9.17.1 et versions ultérieures. Si votre système de stockage exécute une version antérieure d' ONTAP, utilisez l'option "procédure de récupération de démarrage manuel" .

Le support de démarrage se trouve à l'intérieur du module de gestion du système et est accessible en retirant le module du système.

Étapes

1. Assurez-vous que le déchargement de la NVRAM est terminé avant de continuer. Lorsque le voyant du module NV est éteint, le NVRAM est déchargé. Si le voyant clignote, attendez l'arrêt du clignotement. Si le clignotement continue pendant plus de 5 minutes, contactez le support technique pour obtenir de l'aide.

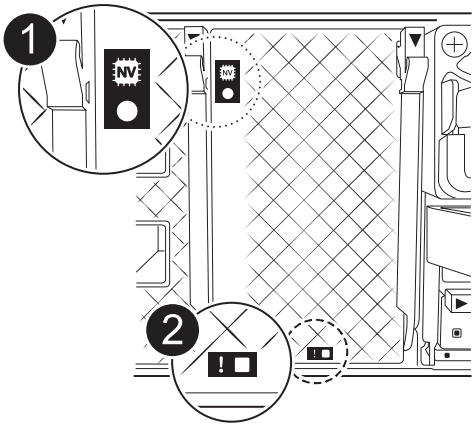

1	LED d’état NVRAM
2	LED d’avertissement NVRAM

- Si le voyant NV est éteint, passez à l’étape suivante.
- Si le voyant NV clignote, attendez l’arrêt du clignotement. Si le clignotement continue pendant plus de 5 minutes, contactez le support technique pour obtenir de l’aide.

2. Aller à l’arrière du châssis. Si vous n’êtes pas déjà mis à la terre, mettez-vous à la terre correctement.
3. Débranchez les blocs d’alimentation du contrôleur.

> Si votre système est alimenté en courant continu, débranchez le bloc d’alimentation des blocs d’alimentation.

   a. Retirez tous les câbles connectés au module de gestion du système. Veillez à étiqueter l’emplacement de connexion des câbles afin de pouvoir les connecter aux ports appropriés lorsque vous réinstallez le module.
   b. Faites pivoter le chemin de câbles vers le bas en tirant sur les boutons situés des deux côtés à l’intérieur du chemin de câbles, puis faites pivoter le bac vers le bas.
   c. Appuyez sur le bouton de la came de gestion du système. Le levier de came s’éloigne du châssis.
   d. Faites pivoter le levier de came complètement vers le bas et retirez le module de gestion du système du module de contrôleur.
   e. Placez le module de gestion du système sur un tapis antistatique, de manière à ce que le support de démarrage soit accessible.
4. Retirez le support de démarrage du module de gestion :

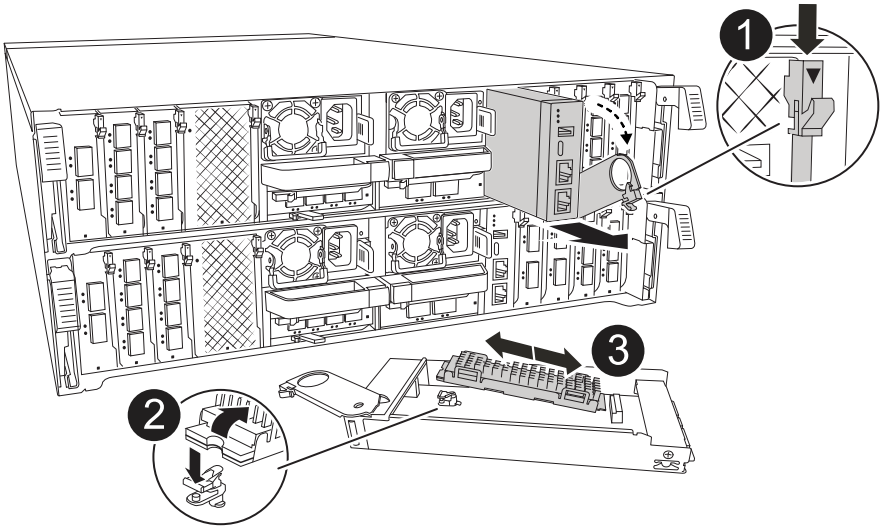

1	Loquet de came du module de gestion du système
2	Bouton de verrouillage du support de démarrage
3	Support de démarrage

a. Appuyez sur le bouton de verrouillage bleu.

b. Faites pivoter le support de démarrage vers le haut, faites-le glisser hors du support et mettez-le de côté.

5. Installez le support de démarrage de remplacement dans le module de gestion du système :

   a. Alignez les bords du support de coffre avec le logement de la prise, puis poussez-le doucement d'équerre dans le support.

   b. Faites pivoter le support de démarrage vers le bas, vers le bouton de verrouillage.

   c. Appuyez sur le bouton de verrouillage, faites pivoter le support de démarrage complètement vers le bas, puis relâchez le bouton de verrouillage.

6. Réinstallez le module de gestion du système :

   a. Faites pivoter le chemin de câbles vers le haut jusqu'à la position fermée.

   b. Recâblage du module de gestion du système.

7. Branchez les cordons d'alimentation aux blocs d'alimentation. Le contrôleur redémarre dès que l'alimentation est rétablie.

   Si vous disposez d'alimentations CC, reconnectez le bloc d'alimentation aux alimentations.

8. Interrompez le processus de démarrage en appuyant sur Ctrl-C pour vous arrêter à l'invite DU CHARGEUR.

Et la suite

Après le remplacement physique du support de démarrage défectueux, "Restaurez l'image ONTAP à partir du nœud partenaire".

Récupération automatique du support de démarrage à partir du nœud partenaire - AFF A70 et AFF A90

Après avoir installé le nouveau support de démarrage sur votre système de stockage AFF A70 ou AFF A90 , vous pouvez lancer la récupération automatique du support de démarrage pour restaurer la configuration depuis le nœud partenaire. Pendant la récupération, le système vérifie si le chiffrement est activé et détermine le type de clé de chiffrement utilisé. Si le chiffrement est activé, le système vous guide à travers les étapes de restauration.

La récupération automatique du support de démarrage est prise en charge uniquement dans ONTAP 9.17.1 et versions ultérieures. Si votre système de stockage exécute une version antérieure d' ONTAP, utilisez l'option "procédure de récupération de démarrage manuel" .

Avant de commencer

- Pour OKM, vous avez besoin de la phrase secrète à l'échelle du cluster ainsi que des données de sauvegarde.
- Pour EKM, vous avez besoin de copies des fichiers suivants à partir du nœud partenaire :
  - fichier /cfcard/kmip/servers.cfg.
  - fichier /cfcard/kmip/certs/client.crt.
  - fichier /cfcard/kmip/certs/client.key.
  - Fichier /cfcard/kmip/certs/CA.pem.

Étapes

1. Dans l'invite Loader, entrez la commande :

   ```
   boot_recovery -partner
   ```

   L'écran affiche le message suivant :

   ```
   Starting boot media recovery (BMR) process. Press Ctrl-C to abort…
   ```

2. Surveillez le processus de récupération de l'installation du support de démarrage.

   Le processus se termine et affiche le `Installation complete` message.

3. Le système vérifie le cryptage et le type de cryptage et affiche l'un des deux messages. Selon le message affiché, effectuez l'une des actions suivantes :

   > Parfois, le processus peut ne pas être en mesure d'identifier si le gestionnaire de clés est configuré sur le système. Il affiche un message d'erreur, demande si le gestionnaire de clés est configuré pour le système, puis demande quel type de gestionnaire de clés est configuré. Le processus reprendra une fois le problème résolu.

Affiche un exemple d'invites de recherche d'erreurs de configuration

```
Error when fetching key manager config from partner ${partner_ip}:
${status}

Has key manager been configured on this system

Is the key manager onboard
```

Si ce message s'affiche…	Procédez comme ça…
`key manager is not configured. Exiting.`	Le chiffrement n'est pas installé sur le système. Procédez comme suit : a. Connectez-vous au nœud lorsque l'invite de connexion s'affiche et remettez le stockage en place : `storage failover giveback -ofnode` *`impaired_node_name`* b. Passez à l'étape 5 pour activer le rétablissement automatique s'il a été désactivé.
`key manager is configured.`	Passez à l'étape 4 pour restaurer le gestionnaire de clés approprié. Le nœud accède au menu de démarrage et exécute : • Option 10 pour les systèmes avec gestionnaire de clés intégré (OKM). • Option 11 pour les systèmes dotés d'un gestionnaire de clés externe (EKM).

4. Sélectionnez le processus de restauration du gestionnaire de clés approprié.

Gestionnaire de clés intégré Onboard Key Manager (OKM)

Si OKM est détecté, le système affiche le message suivant et commence à exécuter l'option bootmenu 10.

```
key manager is configured.
Entering Bootmenu Option 10...

This option must be used only in disaster recovery procedures. Are
you sure? (y or n):
```

a. Saisissez `Y` à l'invite pour confirmer que vous souhaitez démarrer le processus de restauration OKM.

b. Saisissez les informations suivantes lorsque vous y êtes invité :

   i. La phrase secrète

   ii. La phrase secrète à nouveau lorsque vous êtes invité à confirmer

   iii. Données de sauvegarde pour le gestionnaire de clés embarqué

   Afficher un exemple de phrase secrète et d'invite de données de sauvegarde

```
Enter the passphrase for onboard key management:
-----BEGIN PASSPHRASE-----
<passphrase_value>
-----END PASSPHRASE-----
Enter the passphrase again to confirm:
-----BEGIN PASSPHRASE-----
<passphrase_value>
-----END PASSPHRASE-----
Enter the backup data:
-----BEGIN BACKUP-----
<passphrase_value>
-----END BACKUP-----
```

c. Continuez à surveiller le processus de restauration pendant qu'il restaure les fichiers appropriés à partir du nœud partenaire.

   Une fois le processus de restauration terminé, le nœud redémarre. Les messages suivants indiquent une récupération réussie :

```
Trying to recover keymanager secrets....
Setting recovery material for the onboard key manager
Recovery secrets set successfully
Trying to delete any existing km_onboard.keydb file.

Successfully recovered keymanager secrets.
```

d. Lorsque le nœud redémarre, vérifiez que la restauration du support de démarrage a réussi en vérifiant que le système est de nouveau en ligne et opérationnel.

e. Remettre le contrôleur défectueux en fonctionnement normal en réutilisant son espace de stockage :

   `storage failover giveback -ofnode impaired_node_name`

f. Une fois le nœud partenaire entièrement prêt à gérer les données, synchronisez les clés OKM sur l'ensemble du cluster.

   `security key-manager onboard sync`

Gestionnaire de clés externe (EKM)

Si EKM est détecté, le système affiche le message suivant et commence à exécuter l'option bootmenu 11.

```
key manager is configured.
Entering Bootmenu Option 11...
```

a. L'étape suivante dépend de la version de ONTAP que votre système exécute :

Si votre système est en cours d'exécution…	Procédez comme ça…
ONTAP 9.16.0	i. Appuyez sur `Ctlr-C` pour quitter l'option bootmenu 11. ii. Appuyez sur `Ctlr-C` pour quitter le processus de configuration EKM et revenir au menu de démarrage. iii. Sélectionnez l'option bootmenu 8. iv. Redémarrez le nœud. Si `AUTOBOOT` est défini, le nœud redémarre et utilise les fichiers de configuration du nœud partenaire. Si `AUTOBOOT` n'est pas défini, entrez la commande de démarrage appropriée. Le nœud redémarre et utilise les fichiers de configuration du nœud partenaire. v. Redémarrez le nœud de manière à ce qu'EKM protège la partition du support d'amorçage. vi. Passez à l'étape c.
ONTAP 9.16.1 et versions ultérieures	Passez à l'étape suivante.

b. Entrez le paramètre de configuration EKM suivant lorsque vous y êtes invité :

Action	Exemple

Entrez le contenu du certificat client à partir du `/cfcard/kmip/certs/client.crt` fichier.	**Affiche un exemple de contenu de certificat client**
	
	`-----BEGIN CERTIFICATE-----`
	`<certificate_value>`
	`-----END CERTIFICATE-----`

Entrez le contenu du fichier de clé client à partir du `/cfcard/kmip/certs/client.key` fichier.	**Affiche un exemple de contenu de fichier de clé client**
	
	`-----BEGIN RSA PRIVATE KEY-----`
	`<key_value>`
	`-----END RSA PRIVATE KEY-----`

Action	Exemple

Entrez le contenu du fichier des CA du serveur KMIP `/cfcard/kmip/certs/CA.pem`.	**Affiche un exemple de contenu de fichier de serveur KMIP**
	`-----BEGIN CERTIFICATE-----`
	`<KMIP_certificate_CA_value>`
	`-----END CERTIFICATE-----`

Entrez le contenu du fichier de configuration du serveur à partir du `/cfcard/kmip/servers.cfg` fichier.	**Affiche un exemple de contenu du fichier de configuration du serveur**
	`xxx.xxx.xxx.xxx:5696.host=xxx.xxx.xxx.xxx`
	`xxx.xxx.xxx.xxx:5696.port=5696`
	`xxx.xxx.xxx.xxx:5696.trusted_file=/cfcard/kmip/certs/CA.pem`
	`xxx.xxx.xxx.xxx:5696.protocol=KMIP1_4`
	`1xxx.xxx.xxx.xxx:5696.timeout=25`
	`xxx.xxx.xxx.xxx:5696.nbio=1`
	`xxx.xxx.xxx.xxx:5696.cert_file=/cfcard/kmip/certs/client.crt`
	`xxx.xxx.xxx.xxx:5696.key_file=/cfcard/kmip/certs/client.key`
	`xxx.xxx.xxx.xxx:5696.ciphers="TLSv1.2:kRSA:!CAMELLIA:!IDEA:!RC2:!RC4:!SEED:!eNULL:!aNULL"`
	`xxx.xxx.xxx.xxx:5696.verify=true`
	`xxx.xxx.xxx.xxx:5696.netapp_keystore_uuid=<id_value>`

Action	Exemple

Si vous y êtes invité, entrez l'UUID de cluster ONTAP du partenaire.
 	
Vous pouvez vérifier l'UUID du cluster à partir du nœud partenaire à l'aide de l' `cluster identify show` commande.
	Affiche l'exemple d'UUID de cluster ONTAP
	
	`Notice: bootarg.mgwd.cluster_uuid is not set or is empty. Do you know the ONTAP Cluster UUID? {y/n} y Enter the ONTAP Cluster UUID: <cluster_uuid_value>`
	
	`System is ready to utilize external key manager(s).`

Action	Exemple

Si vous y êtes invité, entrez l'interface réseau temporaire et les paramètres du nœud.
 	
Vous devez entrer :
 	
i. L'adresse IP du port
ii. Le masque de réseau du port
iii. L'adresse IP de la passerelle par défaut
	Affiche un exemple de paramètre réseau temporaire
	
	`In order to recover key information, a temporary network interface needs to be configured.`
	
	`Select the network port you want to use (for example, 'e0a') e0M`
	
	`Enter the IP address for port : xxx.xxx.xxx.xxx`
	`Enter the netmask for port : xxx.xxx.xxx.xxx`
	`Enter IP address of default gateway: xxx.xxx.xxx.xxx`
	`Trying to recover keys from key servers....`
	`[discover_versions]`
	`[status=SUCCESS reason= message=]`

c. Selon que la clé a été restaurée avec succès, effectuez l'une des actions suivantes :

   - Si vous voyez `kmip2_client: Successfully imported the keys from external key server: xxx.xxx.xxx.xxx:5696` dans la sortie, la configuration EKM a été restaurée avec succès.

     Le processus tente de restaurer les fichiers appropriés à partir du nœud partenaire et redémarre le nœud. Passez à l'étape d.

   - Si la clé n'est pas restaurée avec succès, le système s'arrêtera et indiquera qu'il n'a pas pu restaurer la clé. Les messages d'erreur et d'avertissement s'affichent. Vous devez relancer le processus de récupération :

     `boot_recovery -partner`

Montrer un exemple d'erreur de récupération de clé et de messages d'avertissement

```
ERROR: kmip_init: halting this system with encrypted mroot...
WARNING: kmip_init: authentication keys might not be
available.
*******************************************************
*                A T T E N T I O N                    *
*                                                     *
*       System cannot connect to key managers.        *
*                                                     *
*******************************************************
ERROR: kmip_init: halting this system with encrypted mroot...
.
Terminated

Uptime: 11m32s
System halting...

LOADER-B>
```

d. Lorsque le nœud redémarre, vérifiez que la restauration du support de démarrage a réussi en vérifiant que le système est de nouveau en ligne et opérationnel.

e. Rétablir le fonctionnement normal du contrôleur en renvoie son espace de stockage :

```
storage failover giveback -ofnode impaired_node_name
```

5. Si le retour automatique a été désactivé, réactivez-le :

```
storage failover modify -node local -auto-giveback true
```

6. Si AutoSupport est activé, restaurez la création automatique de dossiers :

```
system node autosupport invoke -node * -type all -message MAINT=END
```

Et la suite

Une fois que vous avez restauré l'image ONTAP et que le nœud est prêt à accéder aux données, vous "Renvoyer la pièce défectueuse à NetApp".

Renvoyez le support de démarrage défectueux à NetApp - AFF A70 et AFF A90

Si un composant de votre système de stockage AFF A70 ou AFF A90 tombe en panne, renvoyez la pièce défectueuse à NetApp. Consultez le "Retour de pièces et remplacements" page pour plus d'informations.

Support de démarrage - récupération manuelle

Workflow de récupération manuelle du support de démarrage - AFF A70 et AFF A90

La récupération manuelle de l'image de démarrage consiste à utiliser une clé USB pour réinstaller ONTAP sur le support de démarrage de remplacement du système AFF A70 ou AFF A90 . Vous devez télécharger l'image de récupération ONTAP appropriée depuis le site de support NetApp et la copier sur une clé USB. Cette clé USB préparée est ensuite utilisée pour effectuer la récupération et restaurer le système à son état opérationnel.

Si votre système de stockage exécute ONTAP 9.17.1 ou une version ultérieure, utilisez le"procédure de récupération de démarrage automatisée" . Si votre système exécute une version antérieure d' ONTAP, vous devez utiliser la procédure de récupération de démarrage manuel.

Pour commencer, passez en revue les exigences de récupération, arrêtez le contrôleur, remplacez le support de démarrage, utilisez la clé USB pour restaurer l'image et réappliquez les paramètres de chiffrement si nécessaire.

1. **"Révision des conditions requises pour remplacer le support de démarrage"**

Consultez les conditions requises pour le remplacement du support de démarrage.

2. **"Vérifiez la prise en charge et l'état de la clé de cryptage"**

Déterminez si le gestionnaire de clés de sécurité est activé sur le système ou si des disques cryptés sont utilisés.

3. **"Arrêter le contrôleur"**

Arrêtez le contrôleur lorsque vous devez remplacer le support de démarrage.

4. **"Remplacez le support de démarrage"**

Retirez le support de démarrage défectueux du module de gestion du système, installez le support de démarrage de remplacement, puis transférez une image ONTAP à l'aide d'une clé USB.

5. **"Démarrez l'image de récupération"**

Démarrez l'image ONTAP à partir du lecteur USB, restaurez le système de fichiers et vérifiez les variables d'environnement.

6. **"Restaurez le chiffrement"**

Restaurez la configuration du gestionnaire de clés intégré ou le gestionnaire de clés externe à partir du menu de démarrage ONTAP .

7 **"Renvoyez la pièce défectueuse à NetApp"**

Retournez la pièce défectueuse à NetApp, tel que décrit dans les instructions RMA (retour de matériel) fournies avec le kit.

Conditions requises pour la récupération manuelle du support de démarrage - AFF A70 et AFF A90

Avant de remplacer le support de démarrage de votre système AFF A70 ou AFF A90, assurez-vous de répondre aux exigences requises pour un remplacement réussi. Cela inclut la vérification de la présence d'une clé USB contenant la quantité de stockage appropriée et la vérification de la bonne mise en place du périphérique de démarrage de remplacement.

clé USB

- Assurez-vous d'avoir une clé USB formatée en FAT32.
- La clé USB doit avoir une capacité de stockage suffisante pour contenir le `image_xxx.tgz` déposer.

Préparation du dossier

Copiez le `image_xxx.tgz` sur la clé USB. Ce fichier sera utilisé lors du transfert de l'image ONTAP via la clé USB.

Remplacement des composants

Remplacez le composant défectueux par le composant de remplacement fourni par NetApp.

Identification du contrôleur

Il est essentiel d'appliquer les commandes au contrôleur approprié lorsque vous remplacez le support de démarrage défectueux :

- Le *contrôleur défaillant* est le contrôleur sur lequel vous effectuez la maintenance.
- Le *contrôleur sain* est le partenaire HA du contrôleur altéré.

Et la suite ?

Après avoir examiné la configuration requise pour remplacer le support de démarrage, vous devez "vérifiez la prise en charge et l'état de la clé de cryptage sur le support de démarrage".

Vérifier la prise en charge du cryptage pour la récupération manuelle du support de démarrage - AFF A70 et AFF A90

Pour assurer la sécurité des données sur votre système de stockage AFF A70 ou AFF A90, vous devez vérifier la prise en charge et l'état de la clé de chiffrement sur votre support de démarrage. Vérifiez si votre version de ONTAP prend en charge NetApp Volume Encryption (NVE) et avant d'arrêter le contrôleur, vérifiez si le gestionnaire de clés est actif.

Étape 1 : vérifiez si votre version de ONTAP prend en charge le chiffrement de volume NetApp

Vérifiez si votre version de ONTAP prend en charge NetApp Volume Encryption (NVE). Ces informations sont

essentielles pour télécharger l'image ONTAP correcte.

Étapes

1. Déterminez si votre version de ONTAP prend en charge le chiffrement en exécutant la commande suivante :

   ```
   version -v
   ```

   Si le résultat de cette commande indique `1Ono-DARE`, NVE n'est pas pris en charge par la version de votre cluster.

2. Selon que NVE est pris en charge par votre système, effectuez l'une des actions suivantes :
   - Si NVE est pris en charge, téléchargez l'image ONTAP avec le chiffrement de volume NetApp.
   - Si NVE n'est pas pris en charge, téléchargez l'image ONTAP **sans** chiffrement de volume NetApp.

Étape 2 : déterminez s'il est possible d'arrêter le contrôleur en toute sécurité

Pour arrêter un contrôleur en toute sécurité, identifiez d'abord si le gestionnaire de clés externe (EKM) ou le gestionnaire de clés intégré (OKM) est actif. Ensuite, vérifiez le gestionnaire de clés en cours d'utilisation, affichez les informations de clé appropriées et prenez des mesures en fonction de l'état des clés d'authentification.

Étapes

1. Déterminez le gestionnaire de clés activé sur votre système :

Version ONTAP	Exécutez cette commande
ONTAP 9.14.1 ou version ultérieure	`security key-manager keystore show` • Si EKM est activé, `EKM` est répertorié dans la sortie de la commande. • Si OKM est activé, `OKM` est répertorié dans la sortie de la commande. • Si aucun gestionnaire de clés n'est activé, `No key manager keystores configured` est répertorié dans la sortie de la commande.
ONTAP 9.13.1 ou version antérieure	`security key-manager show-key-store` • Si EKM est activé, `external` est répertorié dans la sortie de la commande. • Si OKM est activé, `onboard` est répertorié dans la sortie de la commande. • Si aucun gestionnaire de clés n'est activé, `No key managers configured` est répertorié dans la sortie de la commande.

2. Selon qu'un gestionnaire de clés est configuré sur votre système, sélectionnez l'une des options suivantes.

Aucun gestionnaire de clés configuré

Vous pouvez arrêter le contrôleur défectueux en toute sécurité. Allez à "arrêtez le contrôleur défectueux".

Gestionnaire de clés externe ou intégré configuré

a. Entrez la commande query suivante pour afficher l'état des clés d'authentification dans votre gestionnaire de clés.

```
security key-manager key query
```

b. Vérifiez le résultat de la valeur dans la `Restored` colonne de votre gestionnaire de clés.

   Cette colonne indique si les clés d'authentification de votre gestionnaire de clés (EKM ou OKM) ont été restaurées avec succès.

3. Selon que votre système utilise le Gestionnaire de clés externe ou intégré, sélectionnez l'une des options suivantes.

Gestionnaire de clés externe

En fonction de la valeur de sortie affichée dans la `Restored` colonne, suivez les étapes appropriées.

Valeur de sortie dans la `Restored` colonne	Suivez ces étapes…
`true`	Vous pouvez arrêter le contrôleur défectueux en toute sécurité. Allez à "arrêtez le contrôleur défectueux".
Autre que `true`	a. Restaurez les clés d'authentification de la gestion externe des clés sur tous les nœuds du cluster à l'aide de la commande suivante : `security key-manager external restore` Si la commande échoue, contactez "Support NetApp". b. Vérifiez que la `Restored` colonne affiche `true` pour toutes les clés d'authentification en saisissant la `security key-manager key query` commande. Si toutes les clés d'authentification sont `true`, vous pouvez arrêter le contrôleur défectueux en toute sécurité. Allez à "arrêtez le contrôleur défectueux".

Gestionnaire de clés intégré

En fonction de la valeur de sortie affichée dans la `Restored` colonne, suivez les étapes appropriées.

Valeur de sortie dans la `Restored` colonne	Suivez ces étapes…
`true`	Sauvegardez manuellement les informations sur OKM. a. Accédez au mode avancé en entrant, puis `Y` en entrant `set -priv advanced` lorsque vous y êtes invité. b. Entrez la commande suivante pour afficher les informations de gestion des clés : `security key-manager onboard show-backup` c. Copiez le contenu des informations de sauvegarde dans un fichier distinct ou dans votre fichier journal. Dans les scénarios d'incident, vous devrez peut-être restaurer manuellement le gestionnaire de clés intégré OKM. d. Vous pouvez arrêter le contrôleur défectueux en toute sécurité. Allez à "arrêtez le contrôleur défectueux".

Valeur de sortie dans la `Restored` colonne	Suivez ces étapes…

Autre que `true`	a. Entrez la commande de synchronisation du gestionnaire de clés de sécurité intégré :
	
	`security key-manager onboard sync`
	
	b. Entrez la phrase de passe alphanumérique de gestion des clés intégrée de 32 caractères lorsque vous y êtes invité.
	
	Si la phrase de passe ne peut pas être fournie, contactez "Support NetApp".
	
	c. Vérifiez que la `Restored` colonne s'affiche `true` pour toutes les clés d'authentification :
	
	`security key-manager key query`
	
	d. Vérifiez que le `Key Manager` type s'affiche `onboard`, puis sauvegardez manuellement les informations sur OKM.
	e. Entrez la commande pour afficher les informations de sauvegarde de la gestion des clés :
	
	`security key-manager onboard show-backup`
	
	f. Copiez le contenu des informations de sauvegarde dans un fichier distinct ou dans votre fichier journal.
	
	Dans les scénarios d'incident, vous devrez peut-être restaurer manuellement le gestionnaire de clés intégré OKM.
	
	g. Vous pouvez arrêter le contrôleur défectueux en toute sécurité. Allez à "arrêtez le contrôleur défectueux".

Et la suite ?

Après avoir vérifié la prise en charge et l'état de la clé de cryptage sur le support de démarrage, vous devez "arrêter le contrôleur".

Arrêter le contrôleur pour la récupération manuelle du support de démarrage - AFF A70 et AFF A90

Arrêtez le contrôleur défectueux de votre système de stockage AFF A70 ou AFF A90 pour éviter la perte de données et maintenir la stabilité du système pendant le processus de récupération automatique du support de démarrage.

Si votre système de stockage exécute ONTAP 9.17.1 ou une version ultérieure, utilisez le"procédure de récupération de démarrage automatisée" . Si votre système exécute une version antérieure d' ONTAP, vous devez utiliser la procédure de récupération de démarrage manuel.

Option 1 : la plupart des systèmes

Pour arrêter le contrôleur défaillant, vous devez déterminer l'état du contrôleur et, si nécessaire, prendre le contrôle de façon à ce que le contrôleur en bonne santé continue de transmettre des données provenant du stockage défaillant du contrôleur.

Description de la tâche

- Si vous disposez d'un système SAN, vous devez avoir vérifié les messages d'événement `cluster kernel-service show`) pour le serveur lame SCSI du contrôleur défectueux. `cluster kernel-service show`La commande (from priv mode Advanced) affiche le nom du nœud, son état de disponibilité et "état du quorum"son état de fonctionnement.

  Chaque processus SCSI-Blade doit se trouver au quorum avec les autres nœuds du cluster. Tout problème doit être résolu avant de procéder au remplacement.

- Si vous avez un cluster avec plus de deux nœuds, il doit être dans le quorum. Si le cluster n'est pas au quorum ou si un contrôleur en bonne santé affiche la valeur false pour l'éligibilité et la santé, vous devez corriger le problème avant de désactiver le contrôleur défaillant ; voir "Synchroniser un nœud avec le cluster".

Étapes

1. Si AutoSupport est activé, supprimez la création automatique de dossier en invoquant un message AutoSupport :

   ```
   system node autosupport invoke -node * -type all -message MAINT=<# of hours>h
   ```

   Le message AutoSupport suivant supprime la création automatique de dossiers pendant deux heures :

   ```
   cluster1:> system node autosupport invoke -node * -type all -message MAINT=2h
   ```

2. Désactiver le retour automatique :

   a. Entrez la commande suivante depuis la console du contrôleur sain :

      ```
      storage failover modify -node local -auto-giveback false
      ```

   b. Entrer `y` lorsque vous voyez l'invite *Voulez-vous désactiver le retour automatique ?*

3. Faites passer le contrôleur douteux à l'invite DU CHARGEUR :

Si le contrôleur en état de fonctionnement s'affiche…	Alors…
Invite DU CHARGEUR	Passez à l'étape suivante.
Attente du retour…	Appuyez sur Ctrl-C, puis répondez `y` lorsque vous y êtes invité.

Si le contrôleur en état de fonctionnement s'affiche…	Alors…
Invite système ou invite de mot de passe	Prendre le contrôle défectueux ou l'arrêter à partir du contrôleur en bon état : `storage failover takeover -ofnode` *`impaired_node_name`* `-halt` *`true`* Le paramètre *-halt true* vous amène à l'invite Loader.

Option 2 : le contrôleur est dans un MetroCluster

Pour arrêter le contrôleur défaillant, vous devez déterminer l'état du contrôleur et, si nécessaire, prendre le contrôle de façon à ce que le contrôleur en bonne santé continue de transmettre des données provenant du stockage défaillant du contrôleur.

- Si vous avez un cluster avec plus de deux nœuds, il doit être dans le quorum. Si le cluster n'est pas au quorum ou si un contrôleur en bonne santé affiche la valeur false pour l'éligibilité et la santé, vous devez corriger le problème avant de désactiver le contrôleur défaillant ; voir "Synchroniser un nœud avec le cluster".
- Vous devez avoir confirmé que l'état de configuration MetroCluster est configuré et que les nœuds sont dans un état activé et normal :

  ```
  metrocluster node show
  ```

Étapes

1. Si AutoSupport est activé, supprimez la création automatique de dossier en invoquant un message AutoSupport :

   ```
   system node autosupport invoke -node * -type all -message
   MAINT=number_of_hours_downh
   ```

   Le message AutoSupport suivant supprime la création automatique de dossiers pendant deux heures :

   ```
   cluster1:*> system node autosupport invoke -node * -type all -message
   MAINT=2h
   ```

2. Désactiver le retour automatique :
   a. Entrez la commande suivante depuis la console du contrôleur sain :

      ```
      storage failover modify -node local -auto-giveback false
      ```

   b. Entrer `y` lorsque vous voyez l'invite *Voulez-vous désactiver le retour automatique ?*
3. Faites passer le contrôleur douteux à l'invite DU CHARGEUR :

Si le contrôleur en état de fonctionnement s'affiche…	Alors…
Invite DU CHARGEUR	Passez à la section suivante.
Attente du retour…	Appuyez sur Ctrl-C, puis répondez `y` lorsque vous y êtes invité.
Invite système ou invite de mot de passe (entrer le mot de passe système)	Prendre le contrôle défectueux ou l'arrêter à partir du contrôleur en bon état : `storage failover takeover -ofnode` *`impaired_node_name`* `-halt` *`true`* Le paramètre *-halt true* vous amène à l'invite Loader.

Et la suite ?

Après l'arrêt du contrôleur, vous devez "remplacez le support de démarrage".

Remplacez le support de démarrage et préparez-vous à la récupération manuelle du démarrage - AFF A70 et AFF A90

Le support de démarrage de votre système AFF A70 ou AFF A90 stocke les données essentielles du micrologiciel et de la configuration. Le remplacement consiste à retirer le module de gestion du système, à retirer le support de démarrage défectueux, à installer le support de démarrage de remplacement, puis à transférer manuellement l'image ONTAP sur le support de démarrage de remplacement à l'aide d'une clé USB.

Étape 1 : remplacer le support de démarrage

Le support de démarrage se trouve à l'intérieur du module de gestion du système et est accessible en retirant le module du système.

Étapes

1. Aller à l'arrière du châssis. Si vous n'êtes pas déjà mis à la terre, mettez-vous à la terre correctement.
2. Débranchez les blocs d'alimentation du contrôleur.

> Si votre système est alimenté en courant continu, débranchez le bloc d'alimentation des blocs d'alimentation.

   a. Retirez tous les câbles connectés au module de gestion du système. Veillez à étiqueter l'emplacement de connexion des câbles afin de pouvoir les connecter aux ports appropriés lorsque vous réinstallez le module.
   b. Faites pivoter le chemin de câbles vers le bas en tirant sur les boutons situés des deux côtés à l'intérieur du chemin de câbles, puis faites pivoter le bac vers le bas.
   c. Appuyez sur le bouton de la came de gestion du système. Le levier de came s'éloigne du châssis.
   d. Faites pivoter le levier de came complètement vers le bas et retirez le module de gestion du système du module de contrôleur.

e. Placez le module de gestion du système sur un tapis antistatique, de manière à ce que le support de démarrage soit accessible.

3. Retirez le support de démarrage du module de gestion :

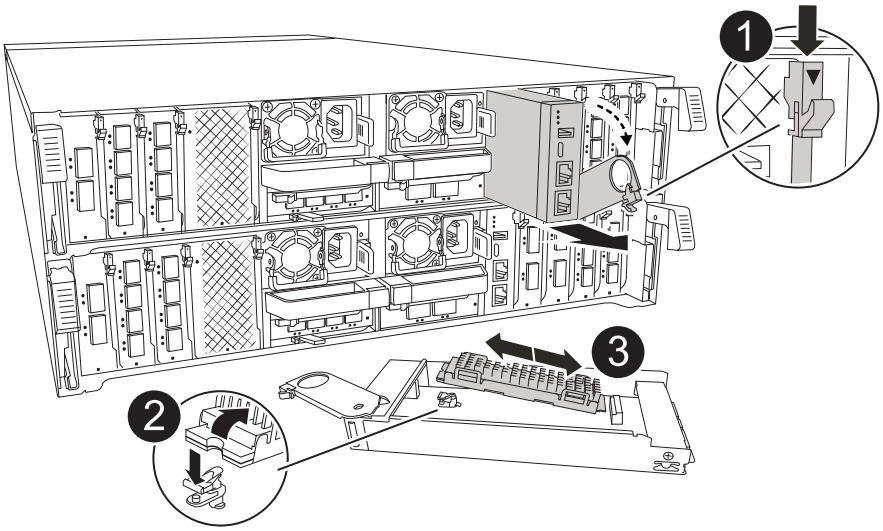

1	Loquet de came du module de gestion du système
2	Bouton de verrouillage du support de démarrage
3	Support de démarrage

a. Appuyez sur le bouton de verrouillage bleu.

b. Faites pivoter le support de démarrage vers le haut, faites-le glisser hors du support et mettez-le de côté.

4. Installez le support de démarrage de remplacement dans le module de gestion du système :

a. Alignez les bords du support de coffre avec le logement de la prise, puis poussez-le doucement d'équerre dans le support.

b. Faites pivoter le support de démarrage vers le bas, vers le bouton de verrouillage.

c. Appuyez sur le bouton de verrouillage, faites pivoter le support de démarrage complètement vers le bas, puis relâchez le bouton de verrouillage.

5. Réinstallez le module de gestion du système :

a. Faites pivoter le chemin de câbles vers le haut jusqu'à la position fermée.

b. Recâblage du module de gestion du système.

Étape 2 : transférez l'image de démarrage sur le support de démarrage

Le support de démarrage de remplacement que vous avez installé est sans image ONTAP. Vous pouvez transférer l'image ONTAP sur le support de démarrage de remplacement en téléchargeant l'image de service ONTAP appropriée du "Site de support NetApp" vers une clé USB, puis vers le support de démarrage de remplacement.

Avant de commencer

- Vous devez disposer d'une clé USB, formatée en FAT32, avec au moins 4 Go de capacité.
- Téléchargez une copie de la même version d'image de ONTAP que celle utilisée par le contrôleur défectueux. Vous pouvez télécharger l'image appropriée à partir de la section Téléchargements du site de support NetApp. Utilisez `version -v` la commande pour afficher si votre version de ONTAP prend en charge NVE. Si le résultat de la commande affiche `<10no- DARE>`, votre version de ONTAP ne prend pas en charge NVE.
  - Si NVE est pris en charge par votre version de ONTAP, téléchargez l'image avec le chiffrement de volume NetApp, comme indiqué sur le bouton de téléchargement.
  - Si NVE n'est pas pris en charge, téléchargez l'image sans chiffrement de volume NetApp, comme indiqué sur le bouton de téléchargement.
- Si votre système est une paire haute disponibilité, vous devez disposer d'une connexion réseau entre les ports de gestion des nœuds des contrôleurs (en général, les interfaces e0M).

Étapes

1. Téléchargez et copiez l'image de service appropriée du "Site de support NetApp" sur la clé USB.

   a. Téléchargez l'image de service à partir du lien Téléchargements de la page, vers votre espace travail sur votre ordinateur portable.

   b. Décompressez l'image du service.

   > Si vous extrayez le contenu à l'aide de Windows, n'utilisez pas WinZip pour extraire l'image netboot. Utilisez un autre outil d'extraction, tel que 7-Zip ou WinRAR.

   Le lecteur flash USB doit avoir l'image ONTAP appropriée de ce que le contrôleur défectueux fonctionne.

   a. Retirez la clé USB de votre ordinateur portable.

2. Insérez la clé USB dans le port USB-A du module de gestion du système.

   Assurez-vous d'installer le lecteur flash USB dans le logement étiqueté pour périphériques USB et non dans le port de console USB.

3. Branchez les cordons d'alimentation aux blocs d'alimentation. Le contrôleur redémarre dès que l'alimentation est rétablie.

   > Si vous disposez d'alimentations CC, reconnectez le bloc d'alimentation aux alimentations.

4. Interrompez le processus de démarrage en appuyant sur Ctrl-C pour vous arrêter à l'invite DU CHARGEUR.

   Si ce message ne s'affiche pas, appuyez sur Ctrl-C, sélectionnez l'option pour démarrer en mode maintenance, puis arrêtez le contrôleur pour démarrer LE CHARGEUR.

Et la suite ?

Après avoir remplacé le support de démarrage, vous devez "démarrez l'image de récupération".

Récupération manuelle du support de démarrage à partir d'une clé USB - AFF A70 et AFF A90

Après avoir installé le nouveau périphérique de support de démarrage sur votre système

AFF A70 ou AFF A90 , vous pouvez démarrer l'image de récupération manuellement à partir d'une clé USB pour restaurer la configuration à partir du nœud partenaire.

Étapes

1. À partir de l'invite DU CHARGEUR, démarrez l'image de récupération à partir du lecteur flash USB : `boot_recovery`

   L'image est téléchargée à partir de la clé USB.

2. Lorsque vous y êtes invité, entrez le nom de l'image ou acceptez l'image par défaut affichée entre crochets sur votre écran.
3. Restaurez le système de fichiers var :

Option 1 : ONTAP 9.16.0 ou version antérieure

a. Sur le contrôleur défectueux, appuyez sur `Y` lorsque vous voyez `Do you want to restore the backup configuration now?`

b. Si vous y êtes invité sur le contrôleur défectueux, appuyez sur `Y` pour remplacer */etc/ssh/ssh_host_ecdsa_Key*.

c. Sur le contrôleur sain, définissez le contrôleur défectueux sur le niveau de privilège avancé : `set -privilege advanced`.

d. Sur le contrôleur partenaire sain, exécutez la commande restore backup : `system node restore-backup -node local -target-address impaired_node_IP_address`.

   REMARQUE : si vous voyez un message autre qu'une restauration réussie, contactez "Support NetApp".

e. Sur le contrôleur partenaire sain, remettez le contrôleur défectueux au niveau admin: `set -privilege admin`.

f. Sur le contrôleur défectueux, appuyez sur `Y` lorsque vous voyez `Was the restore backup procedure successful?`.

g. Sur le contrôleur défectueux, appuyez sur `Y` lorsque vous voyez `…would you like to use this restored copy now?`.

h. Sur le contrôleur défectueux, appuyez sur `Y` lorsque vous êtes invité à redémarrer le contrôleur défectueux et appuyez sur `ctrl-c` pour accéder au menu de démarrage.

i. Si le système n'utilise pas le chiffrement, sélectionnez *option 1 démarrage normal.*, sinon, passez à "Restaurez le chiffrement".

Option 2 : ONTAP 9.16.1 ou version ultérieure

a. Sur le contrôleur défectueux, appuyez sur `Y` lorsque vous êtes invité à restaurer la configuration de sauvegarde.

   Une fois la procédure de restauration réussie, ce message s'affiche sur la console - `syncflash_partner: Restore from partner complete`.

b. Sur le contrôleur défectueux, appuyez sur `Y` lorsque vous y êtes invité pour confirmer si la sauvegarde de restauration a réussi.

c. Sur le contrôleur défectueux, appuyez sur `Y` lorsque vous êtes invité à utiliser la configuration restaurée.

d. Sur le contrôleur défectueux, appuyez sur `Y` lorsque vous êtes invité à redémarrer le nœud.

e. Sur le contrôleur défectueux, appuyez sur `Y` lorsque vous êtes invité à redémarrer le contrôleur défectueux et appuyez sur `ctrl-c` pour accéder au menu de démarrage.

f. Si le système n'utilise pas le chiffrement, sélectionnez *option 1 démarrage normal.*, sinon, passez à "Restaurez le chiffrement".

4. Branchez le câble de la console au contrôleur partenaire.
5. Reaccordez le contrôleur à l'aide du `storage failover giveback -fromnode local` commande.
6. Restaurez le retour automatique si vous le désactivez à l'aide de `storage failover modify -node`

`local -auto-giveback true` commande.

7. Si AutoSupport est activé, restaurez/annulez la création automatique de cas à l'aide de la `system node autosupport invoke -node * -type all -message MAINT=END` commande.

   REMARQUE : si le processus échoue, contactez "Support NetApp".

Et la suite ?

Après le démarrage de l'image de récupération, vous devez "restaurez le chiffrement sur le support de démarrage".

Restaurer les clés de chiffrement après une récupération manuelle - AFF A70 et AFF A90

Restaurez le chiffrement sur le support de démarrage de remplacement de votre système AFF A70 ou AFF A90 pour assurer une protection continue des données. Le processus de remplacement implique la vérification de la disponibilité de la clé, la réapplication des paramètres de cryptage et la confirmation de l'accès sécurisé à vos données.

Vous devez effectuer les étapes spécifiques aux systèmes pour lesquels le gestionnaire de clés intégré (OKM), le chiffrement de stockage NetApp (NSE) ou le chiffrement de volume NetApp (NVE) sont activés à l'aide des paramètres capturés au début de la procédure de remplacement des supports de démarrage.

Selon le gestionnaire de clés configuré sur votre système, sélectionnez l'une des options suivantes pour le restaurer dans le menu de démarrage.

- "Option 1 : restaurez la configuration du gestionnaire de clés intégré"
- "Option 2 : restaurez la configuration du gestionnaire de clés externe"

Option 1 : restaurez la configuration du gestionnaire de clés intégré

Restaurez la configuration du gestionnaire de clés intégré (OKM) à partir du menu de démarrage ONTAP.

Avant de commencer

- Assurez-vous de disposer des informations suivantes lors de la restauration de la configuration de OKM :
  - Phrase de passe à l'échelle du cluster entrée "tout en activant la gestion intégrée des clés".
  - "Informations de sauvegarde pour le gestionnaire de clés intégré".
- Effectuer la "Comment vérifier la sauvegarde de gestion intégrée des clés et la phrase secrète au niveau du cluster" procédure avant de continuer.

Étapes

1. Branchez le câble de la console au contrôleur cible.
2. Dans le menu de démarrage ONTAP, sélectionnez l'option appropriée dans le menu de démarrage.

Version ONTAP	Sélectionnez cette option
ONTAP 9.8 ou version ultérieure	Sélectionnez l'option 10. **Affiche un exemple de menu de démarrage** ``` Please choose one of the following: (1) Normal Boot. (2) Boot without /etc/rc. (3) Change password. (4) Clean configuration and initialize all disks. (5) Maintenance mode boot. (6) Update flash from backup config. (7) Install new software first. (8) Reboot node. (9) Configure Advanced Drive Partitioning. (10) Set Onboard Key Manager recovery secrets. (11) Configure node for external key management. Selection (1-11)? 10 ```

Version ONTAP	Sélectionnez cette option

ONTAP 9.7 et versions antérieures	Sélectionnez l'option cachée `recover_onboard_keymanager`
	
	Affiche un exemple de menu de démarrage
	
	`Please choose one of the following:`
	
	`(1) Normal Boot.`
	`(2) Boot without /etc/rc.`
	`(3) Change password.`
	`(4) Clean configuration and initialize all disks.`
	`(5) Maintenance mode boot.`
	`(6) Update flash from backup config.`
	`(7) Install new software first.`
	`(8) Reboot node.`
	`(9) Configure Advanced Drive Partitioning.`
	`Selection (1-19)? recover_onboard_keymanager`

3. Confirmez que vous souhaitez poursuivre le processus de restauration.

   Afficher l'exemple d'invite

   ```
   This option must be used only in disaster recovery procedures. Are you
   sure? (y or n):
   ```

4. Saisissez deux fois la phrase de passe au niveau du cluster.

   Lorsque vous saisissez la phrase de passe, la console n'affiche aucune entrée.

   Afficher l'exemple d'invite

   ```
   Enter the passphrase for onboard key management:

   Enter the passphrase again to confirm:
   ```

5. Entrez les informations de sauvegarde.

   a. Collez l'intégralité du contenu de la ligne de DÉBUT DE SAUVEGARDE à travers la ligne de FIN DE SAUVEGARDE.

Afficher l’exemple d’invite

```
Enter the backup data:

---------------------------BEGIN BACKUP---------------------------
012345678901234567890123456789012345678901234567890123456789012345678901
123456789012345678901234567890123456789012345678901234567890123456789012
234567890123456789012345678901234567890123456789012345678901234567890123
345678901234567890123456789012345678901234567890123456789012345678901234
456789012345678901234567890123456789012345678901234567890123456789012345
AAAAAAAAAAAAAAAAAAAAAAAAAAAAAAAAAAAAAAAAAAAAAAAAAAAAAAAAAAAAAAAAAAAAA
AAAAAAAAAAAAAAAAAAAAAAAAAAAAAAAAAAAAAAAAAAAAAAAAAAAAAAAAAAAAAAAAAAAAA
AAAAAAAAAAAAAAAAAAAAAAAAAAAAAAAAAAAAAAAAAAAAAAAAAAAAAAAAAAAAAAAAAAAAA
AAAAAAAAAAAAAAAAAAAAAAAAAAAAAAAAAAAAAAAAAAAAAAAAAAAAAAAAAAAAAAAAAAAAA
AAAAAAAAAAAAAAAAAAAAAAAAAAAAAAAAAAAAAAAAAAAAAAAAAAAAAAAAAAAAAAAAAAAAA
AAAAAAAAAAAAAAAAAAAAAAAAAAAAAAAAAAAAAAAAAAAAAAAAAAAAAAAAAAAAAAAAAAAAA
AAAAAAAAAAAAAAAAAAAAAAAAAAAAAAAAAAAAAAAAAAAAAAAAAAAAAAAAAAAAAAAAAAAAA
AAAAAAAAAAAAAAAAAAAAAAAAAAAAAAAAAAAAAAAAAAAAAAAAAAAAAAAAAAAAAAAAAAAAA
AAAAAAAAAAAAAAAAAAAAAAAAAAAAAAAAAAAAAAAAAAAAAAAAAAAAAAAAAAAAAAAAAAAAA
AAAAAAAAAAAAAAAAAAAAAAAAAAAAAAAAAAAAAAAAAAAAAAAAAAAAAAAAAAAAAAAAAAAAA
AAAAAAAAAAAAAAAAAAAAAAAAAAAAAAAAAAAAAAAAAAAAAAAAAAAAAAAAAAAAAAAAAAAAA
AAAAAAAAAAAAAAAAAAAAAAAAAAAAAAAAAAAAAAAAAAAAAAAAAAAAAAAAAAAAAAAAAAAAA
AAAAAAAAAAAAAAAAAAAAAAAAAAAAAAAAAAAAAAAAAAAAAAAAAAAAAAAAAAAAAAAAAAAAA
AAAAAAAAAAAAAAAAAAAAAAAAAAAAAAAAAAAAAAAAAAAAAAAAAAAAAAAAAAAAAAAAAAAAA
AAAAAAAAAAAAAAAAAAAAAAAAAAAAAAAAAAAAAAAAAAAAAAAAAAAAAAAAAAAAAAAAAAAAA
AAAAAAAAAAAAAAAAAAAAAAAAAAAAAAAAAAAAAAAAAAAAAAAAAAAAAAAAAAAAAAAAAAAAA
AAAAAAAAAAAAAAAAAAAAAAAAAAAAAAAAAAAAAAAAAAAAAAAAAAAAAAAAAAAAAAAAAAAAA
012345678901234567890123456789012345678901234567890123456789012345678901
123456789012345678901234567890123456789012345678901234567890123456789012
234567890123456789012345678901234567890123456789012345678901234567890123
AAAAAAAAAAAAAAAAAAAAAAAAAAAAAAAAAAAAAAAAAAAAAAAAAAAAAAAAAAAAAAAAAAAAA
AAAAAAAAAAAAAAAAAAAAAAAAAAAAAAAAAAAAAAAAAAAAAAAAAAAAAAAAAAAAAAAAAAAAA
AAAAAAAAAAAAAAAAAAAAAAAAAAAAAAAAAAAAAAAAAAAAAAAAAAAAAAAAAAAAAAAAAAAAA

---------------------------END BACKUP-----------------------------
```

b. Appuyez deux fois sur la touche entrée à la fin de l’entrée.

   Le processus de récupération est terminé.

Afficher l'exemple d'invite

```
Trying to recover keymanager secrets....
Setting recovery material for the onboard key manager
Recovery secrets set successfully
Trying to delete any existing km_onboard.wkeydb file.

Successfully recovered keymanager secrets.

*****************************************************************
******************
* Select option "(1) Normal Boot." to complete recovery process.
*
* Run the "security key-manager onboard sync" command to
synchronize the key database after the node reboots.
*****************************************************************
******************
```

Ne continuez pas si la sortie affichée est autre que `Successfully recovered keymanager secrets`. Effectuez le dépannage pour corriger l'erreur.

6. Sélectionnez l'option 1 dans le menu de démarrage pour poursuivre le démarrage dans ONTAP.

Afficher l'exemple d'invite

```
*********************************************************************
***************
* Select option "(1) Normal Boot." to complete the recovery process.
*
*********************************************************************
***************


(1)  Normal Boot.
(2)  Boot without /etc/rc.
(3)  Change password.
(4)  Clean configuration and initialize all disks.
(5)  Maintenance mode boot.
(6)  Update flash from backup config.
(7)  Install new software first.
(8)  Reboot node.
(9)  Configure Advanced Drive Partitioning.
(10) Set Onboard Key Manager recovery secrets.
(11) Configure node for external key management.
Selection (1-11)? 1
```

7. Vérifier que la console du contrôleur affiche le message suivant.

   `Waiting for giveback…(Press Ctrl-C to abort wait)`

8. Depuis le nœud partenaire, rendre le contrôleur partenaire en saisissant la commande suivante.

   `storage failover giveback -fromnode local -only-cfo-aggregates true.`

9. Après le démarrage avec uniquement l'agrégat CFO, exécutez la commande suivante.

   `security key-manager onboard sync`

10. Saisissez la phrase secrète pour l'ensemble du cluster pour le gestionnaire de clés intégré.

Afficher l'exemple d'invite

```
Enter the cluster-wide passphrase for the Onboard Key Manager:

All offline encrypted volumes will be brought online and the
corresponding volume encryption keys (VEKs) will be restored
automatically within 10 minutes. If any offline encrypted volumes
are not brought online automatically, they can be brought online
manually using the "volume online -vserver <vserver> -volume
<volume_name>" command.
```

> Si la synchronisation réussit, l'invite du cluster est renvoyée sans message supplémentaire. Si la synchronisation échoue, un message d'erreur s'affiche avant de revenir à l'invite du cluster. Ne continuez pas tant que l'erreur n'a pas été corrigée et que la synchronisation a réussi.

11. Vérifiez que toutes les clés sont synchronisées en saisissant la commande suivante.

    ```
    security key-manager key query -restored false.

    There are no entries matching your query.
    ```

    > Aucun résultat ne doit apparaître lors du filtrage de FALSE dans le paramètre restauré.

12. Réverso le nœud du partenaire en saisissant la commande suivante.

    ```
    storage failover giveback -fromnode local
    ```

13. Si vous l'avez désactivée, restaurez le rétablissement automatique en saisissant la commande suivante.

    ```
    storage failover modify -node local -auto-giveback true
    ```

14. Si AutoSupport est activé, restaurez la création automatique de dossiers en saisissant la commande suivante.

    ```
    system node autosupport invoke -node * -type all -message MAINT=END
    ```

Option 2 : restaurez la configuration du gestionnaire de clés externe

Restaurez la configuration du gestionnaire de clés externe à partir du menu de démarrage ONTAP.

Avant de commencer

Vous avez besoin des informations suivantes pour restaurer la configuration du Gestionnaire de clés externe (EKM).

- Copie du fichier /cfcard/kmip/servers.cfg à partir d'un autre nœud de cluster ou des informations suivantes :
  - Adresse du serveur KMIP.

- Port KMIP.

- Copie du `/cfcard/kmip/certs/client.crt` fichier d'un autre nœud de cluster ou du certificat client.
- Copie du `/cfcard/kmip/certs/client.key` fichier d'un autre nœud de cluster ou de la clé client.
- Copie du `/cfcard/kmip/certs/CA.pem` fichier d'un autre nœud de cluster ou de l'autorité de certification du serveur KMIP.

Étapes

1. Branchez le câble de la console au contrôleur cible.
2. Sélectionnez l'option 11 dans le menu de démarrage ONTAP.

   Affiche un exemple de menu de démarrage

   ```
   (1)  Normal Boot.
   (2)  Boot without /etc/rc.
   (3)  Change password.
   (4)  Clean configuration and initialize all disks.
   (5)  Maintenance mode boot.
   (6)  Update flash from backup config.
   (7)  Install new software first.
   (8)  Reboot node.
   (9)  Configure Advanced Drive Partitioning.
   (10) Set Onboard Key Manager recovery secrets.
   (11) Configure node for external key management.
   Selection (1-11)? 11
   ```

3. Lorsque vous y êtes invité, vérifiez que vous avez recueilli les informations requises.

   Afficher l'exemple d'invite

   ```
   Do you have a copy of the /cfcard/kmip/certs/client.crt file? {y/n}
   Do you have a copy of the /cfcard/kmip/certs/client.key file? {y/n}
   Do you have a copy of the /cfcard/kmip/certs/CA.pem file? {y/n}
   Do you have a copy of the /cfcard/kmip/servers.cfg file? {y/n}
   ```

4. Lorsque vous y êtes invité, entrez les informations sur le client et le serveur.

Afficher l'invite

```
Enter the client certificate (client.crt) file contents:
Enter the client key (client.key) file contents:
Enter the KMIP server CA(s) (CA.pem) file contents:
Enter the server configuration (servers.cfg) file contents:
```

Montrer l'exemple

```
Enter the client certificate (client.crt) file contents:
-----BEGIN CERTIFICATE-----
<certificate_value>
-----END CERTIFICATE-----

Enter the client key (client.key) file contents:
-----BEGIN RSA PRIVATE KEY-----
<key_value>
-----END RSA PRIVATE KEY-----

Enter the KMIP server CA(s) (CA.pem) file contents:
-----BEGIN CERTIFICATE-----
<certificate_value>
-----END CERTIFICATE-----

Enter the IP address for the KMIP server: 10.10.10.10
Enter the port for the KMIP server [5696]:

System is ready to utilize external key manager(s).
Trying to recover keys from key servers....
kmip_init: configuring ports
Running command '/sbin/ifconfig e0M'
..
..
kmip_init: cmd: ReleaseExtraBSDPort e0M
```

Une fois que vous avez saisi les informations sur le client et le serveur, le processus de récupération se termine.

Montrer l'exemple

```
System is ready to utilize external key manager(s).
Trying to recover keys from key servers....
Performing initialization of OpenSSL
Successfully recovered keymanager secrets.
```

5. Sélectionnez l'option 1 dans le menu de démarrage pour poursuivre le démarrage dans ONTAP.

Afficher l'exemple d'invite

```
*******************************************************************
*******
* Select option "(1) Normal Boot." to complete the recovery process.
*
*******************************************************************
*******

(1)  Normal Boot.
(2)  Boot without /etc/rc.
(3)  Change password.
(4)  Clean configuration and initialize all disks.
(5)  Maintenance mode boot.
(6)  Update flash from backup config.
(7)  Install new software first.
(8)  Reboot node.
(9)  Configure Advanced Drive Partitioning.
(10) Set Onboard Key Manager recovery secrets.
(11) Configure node for external key management.
Selection (1-11)? 1
```

6. Restaurez le rétablissement automatique si vous l'avez désactivé.

```
storage failover modify -node local -auto-giveback true
```

7. Si AutoSupport est activé, restaurez la création automatique de dossiers en saisissant la commande suivante.

```
system node autosupport invoke -node * -type all -message MAINT=END
```

Et la suite ?

Après avoir restauré le cryptage sur le support de démarrage, vous devez "Renvoyer la pièce défectueuse à NetApp".

Renvoyer la pièce défectueuse à NetApp - AFF A70 et AFF A90

Si un composant de votre système de stockage AFF A70 ou AFF A90 tombe en panne, renvoyez la pièce défectueuse à NetApp. Consultez le "Retour de pièces et remplacements" page pour plus d'informations.

Châssis

Workflow de remplacement du châssis - AFF A70 et AFF A90

Pour commencer à remplacer le châssis de votre système de stockage AFF A70 ou AFF A90, consultez les conditions de remplacement, éteignez les contrôleurs, remplacez le châssis et vérifiez les opérations système.

1. **"Vérifiez les exigences de remplacement du châssis"**

   Vérifiez les conditions requises pour le remplacement du châssis.

2. **"Avant de remplacer le châssis"**

   Préparez le remplacement du châssis en localisant le système, en recueillant les informations d'identification du système et les outils nécessaires, en vérifiant que le châssis de remplacement a été reçu et en étiquetant les câbles du système.

3. **"Arrêtez les contrôleurs"**

   Arrêtez les contrôleurs afin d'effectuer des opérations de maintenance sur le châssis.

4. **"Remplacez le châssis"**

   Remplacez le châssis en déplaçant les composants du châssis défectueux vers le châssis de remplacement.

5. **"Terminez le remplacement du châssis"**

   Terminez le remplacement du châssis en soulevant les contrôleurs, en remettant les contrôleurs en place et en renvoyant le châssis défectueux à NetApp.

Conditions requises pour remplacer le châssis - AFF A70 et AFF A90

Avant de remplacer le châssis de votre système AFF A70 ou AFF A90, assurez-vous de répondre aux exigences requises pour un remplacement réussi. Cela inclut la vérification du bon fonctionnement de tous les autres composants du système, la vérification des informations d'identification de l'administrateur local pour ONTAP, le châssis de remplacement approprié et les outils nécessaires.

Le châssis correspond au boîtier physique qui contient tous les composants du contrôleur, tels que le

contrôleur/l'unité centrale, l'alimentation et les E/S.

Passez en revue les exigences suivantes.

- Assurez-vous que tous les autres composants du système fonctionnent correctement ; si ce n'est pas le cas, contactez "Support NetApp" pour obtenir de l'aide.
- Obtenez les informations d'identification de l'administrateur local pour ONTAP si vous ne les avez pas.
- Assurez-vous de disposer des outils et de l'équipement nécessaires pour le remplacement.
- Vous pouvez utiliser la procédure de remplacement du châssis avec toutes les versions de ONTAP prises en charge par votre système.
- La procédure de remplacement du châssis suppose que vous déplacez le panneau, les disques NVMe et les modules de contrôleur vers le nouveau châssis, et que le châssis de remplacement est un nouveau composant de NetApp.
- La procédure de remplacement du châssis est disruptive. Dans le cas d'un cluster à deux nœuds, la panne totale du service et une panne partielle dans un cluster multinœud sont associés.

Et la suite ?

Après avoir examiné la configuration requise pour remplacer le châssis, vous devez "préparez le remplacement du châssis".

Préparez-vous à remplacer le châssis - AFF A70 et AFF A90

Préparez-vous à remplacer le châssis défectueux de votre système AFF A70 ou AFF A90 en identifiant le châssis défectueux, en vérifiant les composants de remplacement et en étiquetant les câbles et les modules de contrôleur.

Étape 1 : localisez et surveillez votre système

Vous devez ouvrir une session de console et enregistrer les journaux de sessions pour référence ultérieure, et activer également le voyant d'emplacement du système pour trouver le châssis défectueux.

Étapes

1. Connectez-vous au port série console pour établir une interface avec et surveiller le système.
2. Localisez et allumez le voyant d'emplacement du contrôleur :

   a. Utiliser `system controller location-led show` la commande pour afficher l'état actuel de la LED d'emplacement

   b. Réglez l'état du voyant d'emplacement sur « on » :

   ```
   system controller location-led modify -node node1 -state on.
   ```

   Le voyant d'emplacement reste allumé pendant 30 minutes.

Étape 2 : vérifier les composants de remplacement

Vérifiez que vous avez reçu les composants nécessaires, retirez-les de leur emballage et conservez-les.

Étapes

1. Avant d'ouvrir l'emballage, vous devez regarder l'étiquette d'emballage et vérifier :

- Référence du composant.
- Description de la pièce.
- Quantité dans la boîte.

2. Retirez le contenu de l'emballage et utilisez l'emballage pour renvoyer le composant défectueux à NetApp.

Étape 3 : Etiquetez les câbles et les modules de contrôleur

Étiquetez les câbles et les modules de contrôleur avant de les retirer des modules de contrôleur ou du châssis.

Étapes

1. Etiquetez tous les câbles associés au système de stockage. Cela facilite la réactivation plus loin dans cette procédure.
2. Etiquetez les modules de contrôleur.
3. Si vous n'êtes pas déjà correctement mis à la terre, mettez-vous à la terre.

Et la suite ?

Après avoir préparé le remplacement du matériel de votre châssis AFF A70 ou AFF A90, vous devez "arrêtez les contrôleurs".

Arrêtez les contrôleurs pour remplacer le châssis - AFF A70 et AFF A90

Arrêtez les contrôleurs de votre système de stockage AFF A70 ou AFF A90 pour éviter la perte de données et assurer la stabilité du système lors du remplacement du châssis.

Cette procédure concerne les systèmes ayant des configurations à deux nœuds. Pour plus d'informations sur l'arrêt normal lors de la maintenance d'un cluster, reportez-vous à la section "Arrêtez et mettez sous tension votre système de stockage - Guide de résolution - base de connaissances NetApp".

Avant de commencer

- Vérifiez que vous disposez des autorisations et des informations d'identification nécessaires :
  - Informations d'identification de l'administrateur local pour ONTAP.
  - Accès BMC pour chaque contrôleur.
- Assurez-vous de disposer des outils et de l'équipement nécessaires pour le remplacement.
- Avant de procéder à l'arrêt, vous devez :
  - Effectuer des opérations supplémentaires "vérifications de l'état du système".
  - Mettez à niveau ONTAP vers une version recommandée pour le système.
  - Résoudre tout "Alertes et risques liés au bien-être Active IQ". Notez toutes les anomalies présentes sur le système, telles que les voyants des composants du système.

Étapes

1. Connectez-vous au cluster via SSH ou connectez-vous à un nœud du cluster à l'aide d'un câble de console local et d'un ordinateur portable/d'une console.
2. Empêchez tous les clients/hôtes d'accéder aux données sur le système NetApp.
3. Suspendre les tâches de sauvegarde externes.
4. Si AutoSupport est activé, supprimez la création de dossiers et indiquez combien de temps le système doit rester hors ligne :

```
system node autosupport invoke -node * -type all -message "MAINT=2h Replace
chassis"
```

5. Identifier l'adresse SP/BMC de tous les nœuds du cluster :

```
system service-processor show -node * -fields address
```

6. Quitter le cluster shell :

```
exit
```

7. Connectez-vous à SP/BMC via SSH en utilisant l'adresse IP de l'un des nœuds répertoriés dans le résultat de l'étape précédente pour surveiller la progression.

   Si vous utilisez une console ou un ordinateur portable, connectez-vous au contrôleur à l'aide des mêmes informations d'identification d'administrateur de cluster.

8. Arrêtez les deux nœuds situés dans le châssis défectueux :

```
system node halt -node <node1>,<node2> -skip-lif-migration-before-shutdown
true -ignore-quorum-warnings true -inhibit-takeover true
```

> Pour les clusters qui utilisent SnapMirror en mode synchrone : `system node halt -node <node1>,<node2> -skip-lif-migration-before-shutdown true -ignore-quorum-warnings true -inhibit-takeover true -ignore-strict -sync-warnings true`

9. Entrez **y** pour chaque contrôleur du cluster lorsque vous voyez :

```
Warning: Are you sure you want to halt node <node_name>? {y|n}:
```

10. Attendez que chaque contrôleur s'arrête et affichez l'invite DU CHARGEUR.

Et la suite ?

Après avoir arrêté les contrôleurs, vous devez "remplacez le châssis".

Remplacez le châssis - AFF A70 et AFF A90

Remplacez le châssis de votre système AFF A70 ou AFF A90 en cas de défaillance matérielle. Le processus de remplacement implique le retrait des contrôleurs et des unités d'alimentation, le retrait des lecteurs, l'installation du châssis de remplacement et la réinstallation des composants du châssis.

Étape 1 : retirez les blocs d'alimentation et les câbles

Vous devez retirer les quatre blocs d'alimentation (PSU), deux par contrôleur, avant de retirer le contrôleur. Leur retrait réduit le poids total de chaque contrôleur.

Étapes

1. Retirez les quatre blocs d'alimentation :

   a. Si vous n'êtes pas déjà mis à la terre, mettez-vous à la terre correctement.

b. Débranchez les câbles d'alimentation du bloc d'alimentation du module de contrôleur.

   Si votre système est alimenté en courant continu, débranchez le bloc d'alimentation des blocs d'alimentation.

c. Pour retirer le bloc d'alimentation du contrôleur, faites pivoter la poignée du bloc d'alimentation vers le haut afin de pouvoir le retirer, appuyez sur la languette de verrouillage du bloc d'alimentation, puis retirez le bloc d'alimentation du module de contrôleur.

   Le bloc d'alimentation est court-circuité. Utilisez toujours deux mains pour le soutenir lors du retrait du module de contrôleur afin qu'il ne bascule pas brusquement et ne vous blesse pas.

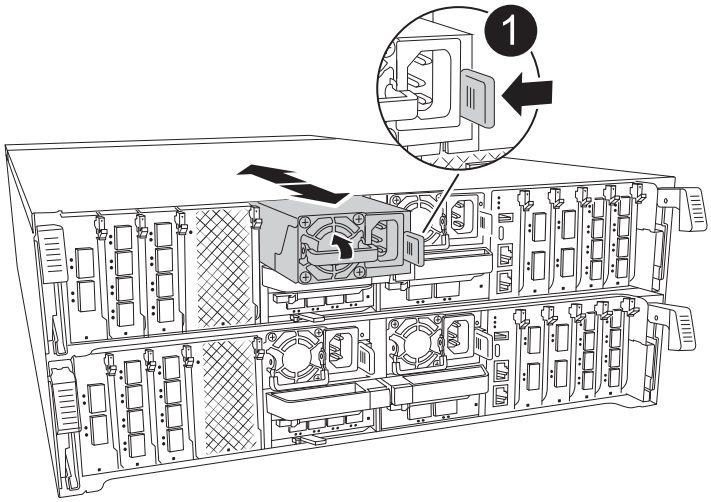

1	Languette de verrouillage du bloc d'alimentation en terre cuite

a. Répétez ces étapes pour les unités d'alimentation restantes.

2. Retirez les câbles :

   a. Débranchez les câbles système et les modules SFP et QSFP (si nécessaire) du module de contrôleur, mais laissez-les dans le périphérique de gestion des câbles pour les organiser.

      Les câbles doivent avoir été étiquetés au début de cette procédure.

   b. Retirez le périphérique de gestion des câbles des modules de contrôleur et mettez-les de côté.

Étape 2 : retirez les modules de contrôleur et les lecteurs

Retirez les contrôleurs du châssis, puis retirez les lecteurs du châssis.

Étapes

1. Vérifiez que le voyant d'état NVRAM orange situé dans le logement 4/5 à l'arrière de chaque module de contrôleur est éteint. Recherchez l'icône NV.

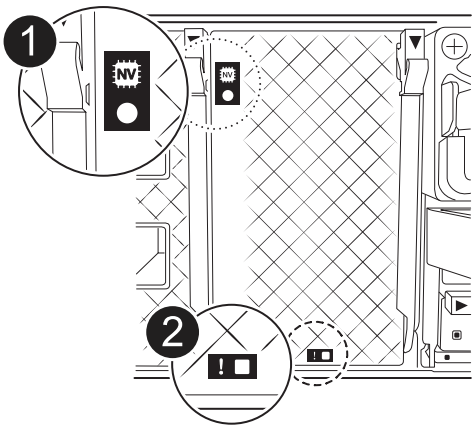

1	LED d'état NVRAM
2	LED d'avertissement NVRAM

- Si le voyant NVRAM est éteint, passez à l'étape suivante.
- Si le voyant NVRAM clignote, attendez l'arrêt du clignotement. Si le clignotement continue pendant plus de 5 minutes, contactez "Site de support NetApp" pour obtenir de l'aide.

2. Retirez les modules de contrôleur :

   a. Appuyez sur les deux loquets de verrouillage du contrôleur, puis faites pivoter les deux loquets vers le bas en même temps.

      Le module de contrôleur se déplace légèrement hors du châssis.

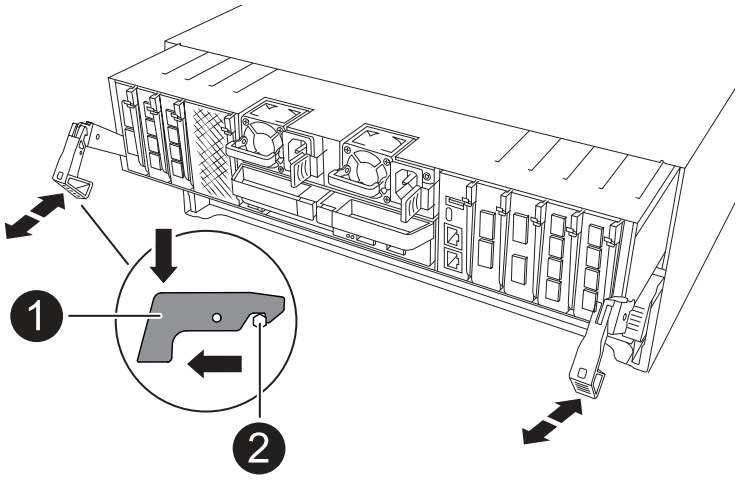

1	Loquet de verrouillage
2	Goupille de blocage

   a. Faites glisser le module de contrôleur hors du châssis par les loquets de verrouillage et placez-le sur

une surface plane et stable.

Assurez-vous de prendre en charge la partie inférieure du module de contrôleur lorsque vous le faites glisser hors du châssis.

b. Répétez ces étapes pour le second module de contrôleur.

3. Retirez les lecteurs :

a. Retirez délicatement le cadre de l'avant du système.

b. Appuyez sur le bouton de déverrouillage situé en haut du support de lecteur, face située sous les voyants.

c. Tirez la poignée de came jusqu'à sa position d'ouverture complète pour dégager le lecteur du fond de panier central, puis faites glisser doucement le lecteur hors du châssis.

Le lecteur doit se désengager du châssis, ce qui lui permet de glisser hors du châssis.

> Les disques sont fragiles. Toujours utiliser deux mains pour soutenir le poids de l'entraînement lors de la dépose d'un entraînement afin d'éviter de l'endommager.

a. Gardez une trace de la baie de lecteur dans laquelle se trouvait chaque lecteur et mettez-le de côté sur un chariot ou une table sans électricité statique.

b. Répétez cette étape pour les autres lecteurs du châssis.

Étape 3 : remplacez le châssis défectueux

Retirez le châssis défectueux et installez le châssis de remplacement.

Étapes

1. Retirez le châssis défectueux :

a. Retirez les vis des points de montage du châssis.

b. Faites glisser le châssis défectueux hors des rails du rack dans une armoire système ou un rack, puis mettez-le de côté.

2. Installez le châssis de remplacement :

a. Installez le châssis de remplacement dans le rack ou l'armoire système en le guidant sur les rails du rack dans une armoire système ou un rack.

b. Faites glisser le châssis complètement dans le rack de l'équipement ou l'armoire système.

c. Fixez l'avant du châssis au rack de l'équipement ou à l'armoire système à l'aide des vis que vous avez retirées du châssis défectueux.

Étape 4 : installez les composants du châssis

Une fois le châssis de remplacement installé, vous devez installer les modules de contrôleur, les récupérer, puis réinstaller les lecteurs et les unités d'alimentation.

Étapes

1. En commençant par le module de contrôleur inférieur, installez les modules de contrôleur dans le châssis de remplacement :

a. Alignez l'extrémité du module de contrôleur avec l'ouverture du châssis, puis poussez doucement le

contrôleur jusqu'à son insertion complète dans le châssis.

b. Faites pivoter les loquets de verrouillage vers le haut en position verrouillée.

c. Si vous ne l'avez pas déjà fait, réinstallez le périphérique de gestion des câbles et recentrez le contrôleur.

   Si vous avez retiré les convertisseurs de support (QSFP ou SFP), n'oubliez pas de les réinstaller.

Assurez-vous que les câbles sont connectés en faisant référence aux étiquettes des câbles.

2. Réinstallez les lecteurs dans les baies correspondantes à l'avant du châssis.
3. Installez les quatre blocs d'alimentation :

   a. A deux mains, soutenez et alignez les bords du bloc d'alimentation avec l'ouverture du module de contrôleur.

   b. Poussez doucement le bloc d'alimentation dans le module de contrôleur jusqu'à ce que la languette de verrouillage s'enclenche.

      Les blocs d'alimentation ne s'enclenteront correctement qu'avec le connecteur interne et se verrouillent d'une seule manière.

      Pour éviter d'endommager le connecteur interne, ne forcez pas trop lorsque vous faites glisser le bloc d'alimentation dans le système.

4. Reconnectez les câbles d'alimentation aux quatre blocs d'alimentation.

   a. Fixez le câble d'alimentation au bloc d'alimentation à l'aide du dispositif de retenue du câble d'alimentation.

      Si vous disposez d'une alimentation CC, reconnectez le bloc d'alimentation aux blocs d'alimentation une fois le module de contrôleur entièrement installé dans le châssis et fixez le câble d'alimentation au bloc d'alimentation à l'aide des vis moletées.

Les modules de contrôleur commencent à démarrer dès que les blocs d'alimentation sont installés et que l'alimentation est rétablie.

Et la suite ?

Après avoir remplacé le châssis AFF A70 ou AFF A90 défectueux et réinstallé les composants dans celui-ci, vous devez "terminez le remplacement du châssis".

Terminez le remplacement du châssis - AFF A70 et AFF A90

Redémarrez les contrôleurs, vérifiez l'état du système et renvoyez la pièce défectueuse à NetApp pour terminer l'étape finale de la procédure de remplacement du châssis AFF A70 and AFF A90.

Étape 1 : démarrez les contrôleurs et remettez-les en place

Une fois les contrôleurs redémarrés, démarrez ONTAP et remettez les contrôleurs en place.

Étapes

1. Vérifiez la sortie de la console :

a. Si le contrôleur démarre à l'invite Loader, redémarrez le contrôleur avec la `boot_ontap` commande.

b. Si la console s'affiche `waiting for giveback` après le redémarrage, connectez-vous au contrôleur partenaire et vérifiez que le contrôleur remplacé est prêt pour le rétablissement avec la `storage failover show` commande.

2. Effectuer le rétablissement :

a. Branchez le câble de la console au contrôleur partenaire.

b. Remettre le contrôleur en arrière avec la `storage failover giveback -fromnode local` commande.

Étape 2 : vérifiez l'état du système de stockage

Une fois que le contrôleur a remis le stockage, vous devez vérifier l'état global avec "Active IQ Config Advisor".

Étapes

1. Une fois le rétablissement terminé, exécutez Active IQ Config Advisor pour vérifier l'état de santé du système de stockage.
2. Corrigez les problèmes que vous rencontrez.

Étape 3 : renvoyer la pièce défaillante à NetApp

Retournez la pièce défectueuse à NetApp, tel que décrit dans les instructions RMA (retour de matériel) fournies avec le kit. Voir la "Retour de pièces et remplacements" page pour plus d'informations.

Contrôleur

Workflow de remplacement du contrôleur - AFF A70 et AFF A90

Pour commencer à remplacer le contrôleur de votre système de stockage AFF A70 ou AFF A90, mettez le contrôleur défectueux hors tension, retirez et remplacez le contrôleur, restaurez la configuration système et replacez le contrôle des ressources de stockage sur le contrôleur de remplacement.

1 **"Vérifiez la configuration requise pour remplacer le contrôleur"**

Pour remplacer le module de contrôleur, vous devez répondre à certaines exigences.

2 **"Arrêtez le contrôleur défaillant"**

Arrêtez ou prenez le contrôle du contrôleur défaillant pour que le contrôleur fonctionnel continue à transmettre des données à partir du stockage défectueux.

3 **"Remplacer le contrôleur"**

Le remplacement du contrôleur inclut le retrait du contrôleur défectueux, le déplacement des composants FRU vers le module de contrôleur de remplacement, puis l'installation du module de contrôleur de remplacement dans le boîtier.

4 **"Restaurez et vérifiez la configuration du système"**

Vérifiez la configuration système de bas niveau du contrôleur de remplacement et reconfigurez les paramètres système si nécessaire.

5 **"Recâblage et remise du contrôleur"**

Recâblage du contrôleur et transfert de propriété des ressources de stockage vers le contrôleur de remplacement.

6 **"Remplacement complet du contrôleur"**

Vérifier les LIF, vérifier l'état du cluster et renvoyer la pièce défectueuse à NetApp.

Conditions requises pour remplacer le contrôleur - AFF A70 et AFF A90

Avant de remplacer le contrôleur de votre système AFF A70 ou AFF A90, assurez-vous de répondre aux exigences requises pour un remplacement réussi. Cela inclut la vérification du bon fonctionnement de tous les autres composants du système, la vérification du bon contrôleur de remplacement et l'enregistrement de la sortie de la console du contrôleur dans un fichier journal texte.

Passez en revue la configuration requise pour le remplacement du module de contrôleur.

- Tous les tiroirs disques doivent fonctionner correctement.
- Le contrôleur sain doit pouvoir reprendre le contrôleur qui est remplacé (appelé « contrôleur défectueux » dans cette procédure).
- N'utilisez pas cette procédure pour les mises à niveau du contrôleur ; reportez-vous plutôt au "Choisissez la procédure de mise à niveau matérielle de votre contrôleur" pour obtenir des conseils.
- Si votre système est dans une configuration MetroCluster, vous devez vérifier "Choix de la procédure de récupération correcte" pour déterminer si vous devez utiliser cette procédure.
- Vous devez remplacer le composant défectueux par l'unité remplaçable sur site (FRU) que vous avez reçue de NetApp.
- Vous devez remplacer un module de contrôleur par un module de contrôleur du même type de modèle. Vous ne pouvez pas mettre à niveau votre système en remplaçant simplement le module de contrôleur.
- Vous ne pouvez pas modifier de disques ou de tiroirs disques dans le cadre de cette procédure.
- Comme le périphérique d'amorçage se trouve sur le module de gestion du système installé à l'arrière du système, vous n'avez pas besoin de déplacer le périphérique d'amorçage lors du remplacement d'un module de contrôleur.
- Il est important d'appliquer les commandes au cours des étapes suivantes sur les systèmes appropriés :
  - Le contrôleur *trouble* est le contrôleur qui est en cours de remplacement.
  - Le contrôleur *remplacement* est le nouveau contrôleur qui remplace le contrôleur défaillant.
  - Le contrôleur *Healthy* est le contrôleur survivant.
- Vous devez toujours capturer la sortie de la console du contrôleur dans un fichier journal texte.

Vous disposez ainsi d'un enregistrement de la procédure afin de pouvoir résoudre tout problème que vous pourriez rencontrer pendant le processus de remplacement.

Et la suite ?

Après avoir vérifié les conditions requises pour remplacer votre contrôleur AFF A70 ou AFF A90, vous devez "arrêtez le contrôleur défectueux".

Arrêtez le contrôleur défectueux - AFF A70 et AFF A90

Arrêtez le contrôleur de votre système de stockage AFF A70 ou AFF A90 pour éviter toute perte de données et assurer la stabilité du système lors du remplacement du contrôleur.

Arrêtez le module de contrôleur à l'aide de l'une des options suivantes.

Option 1 : la plupart des systèmes

Pour arrêter le contrôleur défaillant, vous devez déterminer l'état du contrôleur et, si nécessaire, prendre le contrôle de façon à ce que le contrôleur en bonne santé continue de transmettre des données provenant du stockage défaillant du contrôleur.

Description de la tâche

- Si vous disposez d'un système SAN, vous devez avoir vérifié les messages d'événement `cluster kernel-service show`) pour le serveur lame SCSI du contrôleur défectueux. `cluster kernel-service show`La commande (from priv mode Advanced) affiche le nom du nœud, son état de disponibilité et "état du quorum"son état de fonctionnement.

  Chaque processus SCSI-Blade doit se trouver au quorum avec les autres nœuds du cluster. Tout problème doit être résolu avant de procéder au remplacement.

- Si vous avez un cluster avec plus de deux nœuds, il doit être dans le quorum. Si le cluster n'est pas au quorum ou si un contrôleur en bonne santé affiche la valeur false pour l'éligibilité et la santé, vous devez corriger le problème avant de désactiver le contrôleur défaillant ; voir "Synchroniser un nœud avec le cluster".

Étapes

1. Si AutoSupport est activé, supprimez la création automatique de dossier en invoquant un message AutoSupport :

   ```
   system node autosupport invoke -node * -type all -message MAINT=<# of hours>h
   ```

   Le message AutoSupport suivant supprime la création automatique de dossiers pendant deux heures :

   ```
   cluster1:> system node autosupport invoke -node * -type all -message MAINT=2h
   ```

2. Désactiver le retour automatique :

   a. Entrez la commande suivante depuis la console du contrôleur sain :

      ```
      storage failover modify -node local -auto-giveback false
      ```

   b. Entrer `y` lorsque vous voyez l'invite *Voulez-vous désactiver le retour automatique ?*

3. Faites passer le contrôleur douteux à l'invite DU CHARGEUR :

Si le contrôleur en état de fonctionnement s'affiche…	Alors…
Invite DU CHARGEUR	Passez à l'étape suivante.
Attente du retour…	Appuyez sur Ctrl-C, puis répondez `y` lorsque vous y êtes invité.

Si le contrôleur en état de fonctionnement s'affiche…	Alors…
Invite système ou invite de mot de passe	Prendre le contrôle défectueux ou l'arrêter à partir du contrôleur en bon état : `storage failover takeover -ofnode` *`impaired_node_name`* `-halt` *`true`* Le paramètre *-halt true* vous amène à l'invite Loader.

Option 2 : le contrôleur est dans un MetroCluster

Pour arrêter le contrôleur défaillant, vous devez déterminer l'état du contrôleur et, si nécessaire, prendre le contrôle de façon à ce que le contrôleur en bonne santé continue de transmettre des données provenant du stockage défaillant du contrôleur.

- Si vous avez un cluster avec plus de deux nœuds, il doit être dans le quorum. Si le cluster n'est pas au quorum ou si un contrôleur en bonne santé affiche la valeur false pour l'éligibilité et la santé, vous devez corriger le problème avant de désactiver le contrôleur défaillant ; voir "Synchroniser un nœud avec le cluster".
- Vous devez avoir confirmé que l'état de configuration MetroCluster est configuré et que les nœuds sont dans un état activé et normal :

  ```
  metrocluster node show
  ```

Étapes

1. Si AutoSupport est activé, supprimez la création automatique de dossier en invoquant un message AutoSupport :

   ```
   system node autosupport invoke -node * -type all -message
   MAINT=number_of_hours_downh
   ```

   Le message AutoSupport suivant supprime la création automatique de dossiers pendant deux heures :

   ```
   cluster1:*> system node autosupport invoke -node * -type all -message
   MAINT=2h
   ```

2. Désactiver le retour automatique :
   a. Entrez la commande suivante depuis la console du contrôleur sain :

      ```
      storage failover modify -node local -auto-giveback false
      ```

   b. Entrer `y` lorsque vous voyez l'invite *Voulez-vous désactiver le retour automatique ?*
3. Faites passer le contrôleur douteux à l'invite DU CHARGEUR :

Si le contrôleur en état de fonctionnement s'affiche…	Alors…
Invite DU CHARGEUR	Passez à la section suivante.
Attente du retour…	Appuyez sur Ctrl-C, puis répondez `y` lorsque vous y êtes invité.
Invite système ou invite de mot de passe (entrer le mot de passe système)	Prendre le contrôle défectueux ou l'arrêter à partir du contrôleur en bon état : `storage failover takeover -ofnode` *`impaired_node_name`* `-halt` *`true`* Le paramètre *-halt true* vous amène à l'invite Loader.

Et la suite ?

Après avoir arrêté le contrôleur, vous devez "remplacer le contrôleur".

Remplacer le contrôleur - AFF A70 et AFF A90

Remplacez le contrôleur de votre système AFF A70 ou AFF A90 lorsqu'une panne matérielle le requiert. Le processus de remplacement implique le retrait du contrôleur défectueux, le déplacement des composants vers le contrôleur de remplacement, l'installation du contrôleur de remplacement et son redémarrage.

Étape 1 : retirer le module de contrôleur

Vous devez retirer le module de contrôleur du châssis lorsque vous remplacez le module de contrôleur ou remplacez un composant dans le module de contrôleur.

Étapes

1. Assurez-vous que tous les lecteurs du châssis sont fermement installés contre le fond de panier central en appuyant sur chaque lecteur à l'aide de vos pouces jusqu'à ce que vous sentiez un arrêt positif.

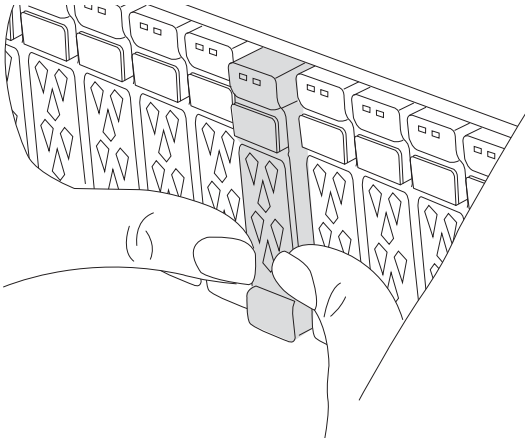

2. Vérifiez la mémoire NVRAM orange que le voyant d'état situé dans le logement 4/5 à l'arrière du module

de contrôleur défectueux est éteint. Recherchez l'icône NV.

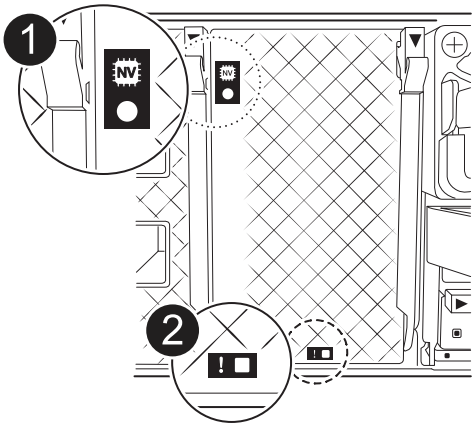

1	LED d'état NVRAM
2	LED d'avertissement NVRAM

- Si le voyant NV est éteint, passez à l'étape suivante.
- Si le voyant NV clignote, attendez l'arrêt du clignotement. Si le clignotement continue pendant plus de 5 minutes, contactez le support technique pour obtenir de l'aide.

3. Si vous n'êtes pas déjà mis à la terre, mettez-vous à la terre correctement.
4. Débranchez les câbles d'alimentation du module de contrôleur des blocs d'alimentation.

> Si votre système est alimenté en courant continu, débranchez le bloc d'alimentation des blocs d'alimentation.

5. Débranchez les câbles système et les modules SFP et QSFP (si nécessaire) du module de contrôleur, en respectant la trace de l'endroit où les câbles ont été connectés.

   Laissez les câbles dans le périphérique de gestion des câbles de sorte que lorsque vous réinstallez le périphérique de gestion des câbles, les câbles sont organisés.

6. Retirez le périphérique de gestion des câbles du module de contrôleur.
7. Appuyez sur les deux loquets de verrouillage, puis faites pivoter les deux loquets vers le bas en même temps.

   Le module de contrôleur se déplace légèrement hors du châssis.

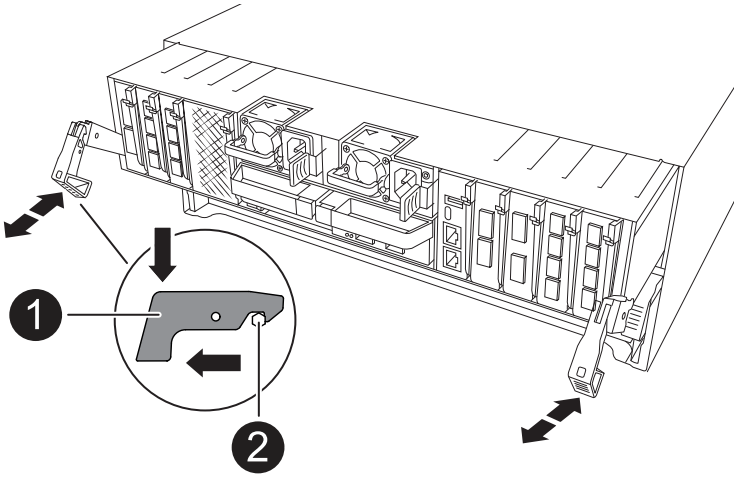

1	Loquet de verrouillage
2	Goupille de blocage

8. Faites glisser le module de contrôleur hors du châssis et placez-le sur une surface plane et stable.

   Assurez-vous de prendre en charge la partie inférieure du module de contrôleur lorsque vous le faites glisser hors du châssis.

Étape 2 : déplacer les blocs d'alimentation

Déplacez les blocs d'alimentation vers le contrôleur de remplacement.

Étapes

1. Faites tourner la poignée de came de façon à pouvoir tirer le bloc d'alimentation hors du module de contrôleur tout en appuyant sur la patte de verrouillage.

   > L'alimentation est en court-circuit. Utilisez toujours deux mains pour le soutenir lors du retrait du module de contrôleur afin qu'il ne bascule pas brusquement et ne vous blesse pas.

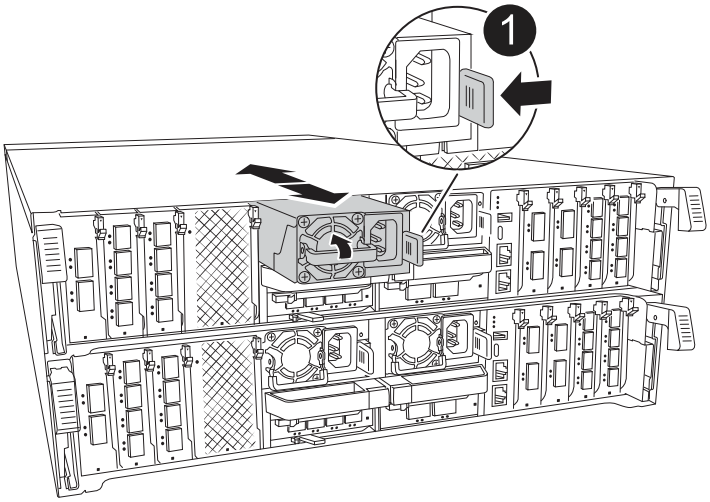

1	Languette de verrouillage du bloc d'alimentation en terre cuite
2	Alimentation électrique

2. Déplacez le bloc d'alimentation vers le nouveau module de contrôleur, puis installez-le.
3. À l'aide des deux mains, soutenez et alignez les bords du bloc d'alimentation avec l'ouverture du module de contrôleur, puis poussez doucement le bloc d'alimentation dans le module de contrôleur jusqu'à ce que la languette de verrouillage s'enclenche.

   Les blocs d'alimentation ne s'enclenteront correctement qu'avec le connecteur interne et se verrouillent d'une seule manière.

   > Pour éviter d'endommager le connecteur interne, ne pas exercer de force excessive lors du glissement du bloc d'alimentation dans le système.

Étape 3 : déplacer les ventilateurs

Déplacez les modules de ventilation vers le module de contrôleur de remplacement.

Étapes

1. Retirez le module de ventilateur en pinçant les languettes de verrouillage sur le côté du module de ventilateur, puis en soulevant le module de ventilateur pour le sortir du module de contrôleur.

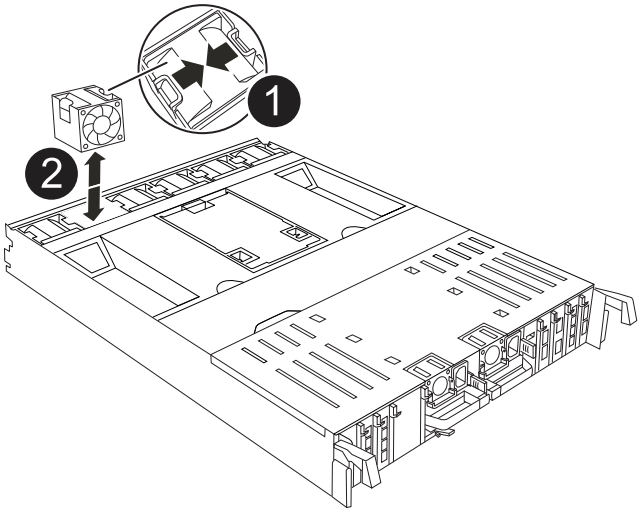

1	Languettes de verrouillage du ventilateur
2	Module de ventilateur

2. Déplacez le module de ventilateur vers le module de contrôleur de remplacement, puis installez le module de ventilateur en alignant ses bords avec l'ouverture du module de contrôleur, puis en faisant glisser le module de ventilateur dans le module de contrôleur jusqu'à ce que les loquets de verrouillage s'enclenchent.
3. Répétez ces étapes pour les autres modules de ventilation.

Étape 4 : déplacez la batterie NV

Déplacez la batterie NV vers le module de contrôleur de remplacement.

Étapes

1. Ouvrez le couvercle du conduit d'air au milieu du module de contrôleur et localisez la batterie NV.

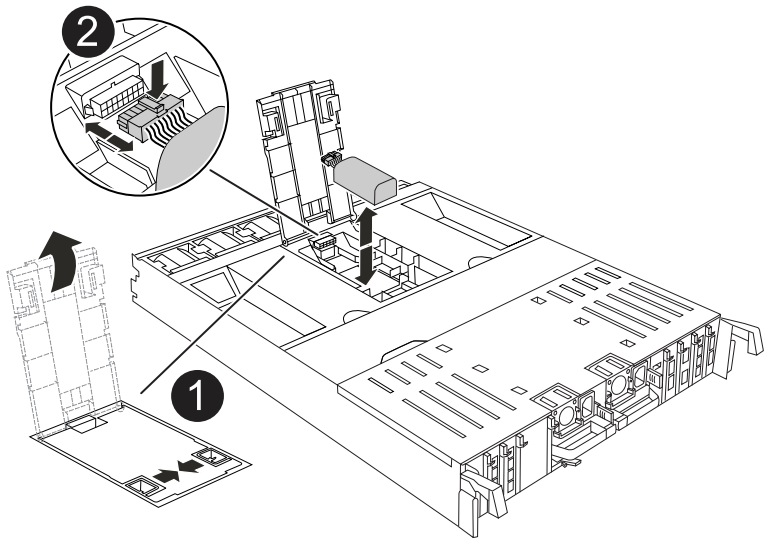

1	Conduit d'air de la batterie NV
2	Fiche du bloc-batterie NV

Attention: le voyant du module NV clignote pendant le déchargement du contenu dans la mémoire flash lorsque vous arrêtez le système. Une fois le transfert terminé, le voyant s'éteint.

2. Soulevez la batterie pour accéder à la prise mâle batterie.
3. Appuyez sur le clip situé à l'avant de la fiche mâle batterie pour la débrancher de la prise, puis débranchez le câble de batterie de la prise.
4. Soulever la batterie hors du conduit d'air et du module de contrôleur.
5. Déplacez la batterie vers le module de contrôleur de remplacement, puis installez-la dans le module de contrôleur de remplacement :
   a. Ouvrez le conduit d'air de la batterie NV dans le module de contrôleur de remplacement.
   b. Branchez la fiche de la batterie dans la prise et assurez-vous que la fiche se verrouille en place.
   c. Insérez la batterie dans son logement et appuyez fermement sur la batterie pour vous assurer qu'elle est bien verrouillée.
   d. Fermez le conduit d'air de la batterie NV.

Étape 5 : déplacement des DIMM système

Déplacez les modules DIMM vers le module de contrôleur de remplacement.

Étapes

1. Ouvrir le conduit d'air du contrôleur sur le dessus du contrôleur.

a. Insérez vos doigts dans les encoches situées à l'extrémité du conduit d'air.

b. Soulevez le conduit d'air et faites-le pivoter vers le haut aussi loin que possible.

2. Repérez les modules DIMM système sur la carte mère, en utilisant le schéma DIMM situé sur le dessus du conduit d'air.

   Les emplacements des modules DIMM, par modèle, sont répertoriés dans le tableau suivant :

Modèle	Emplacement du logement DIMM
FAS70	3, 10, 19, 26
FAS90	3, 7, 10, 14, 19, 23, 26, 30

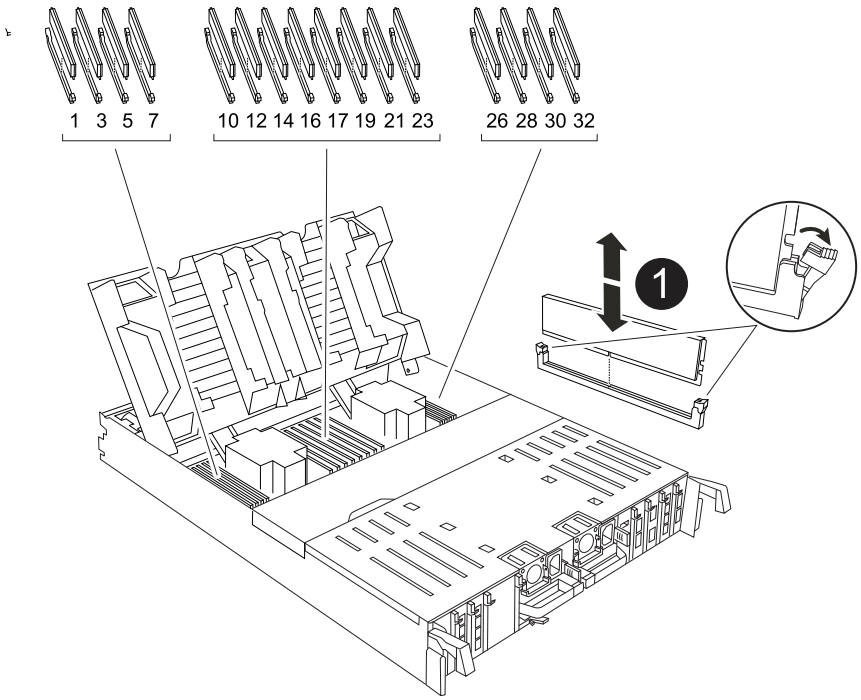

1	DIMM système

3. Notez l'orientation du module DIMM dans le support afin que vous puissiez insérer le module DIMM dans le module de remplacement dans le bon sens.
4. Éjectez le module DIMM de son logement en écartant lentement les deux languettes de l'éjecteur de DIMM de chaque côté du module DIMM, puis en faisant glisser le module DIMM hors de son logement.

   Tenez soigneusement le module DIMM par les bords pour éviter toute pression sur les composants de la carte de circuit DIMM.

5. Repérez le logement du module de contrôleur de remplacement dans lequel vous installez le module DIMM.
6. Insérez le module DIMM directement dans le logement.

   Le module DIMM s'insère bien dans le logement, mais devrait être facilement installé. Si ce n'est pas le

cas, réalignez le module DIMM avec le logement et réinsérez-le.

> Inspectez visuellement le module DIMM pour vérifier qu'il est bien aligné et complètement inséré dans le logement.

7. Poussez délicatement, mais fermement, sur le bord supérieur du module DIMM jusqu'à ce que les languettes de l'éjecteur s'enclenchent sur les encoches situées aux extrémités du module DIMM.
8. Répétez ces étapes pour les autres modules DIMM.
9. Fermer le conduit d'air du contrôleur.

Étape 6 : déplacez les modules d'E/S.

Déplacez les modules d'E/S vers le module de contrôleur de remplacement.

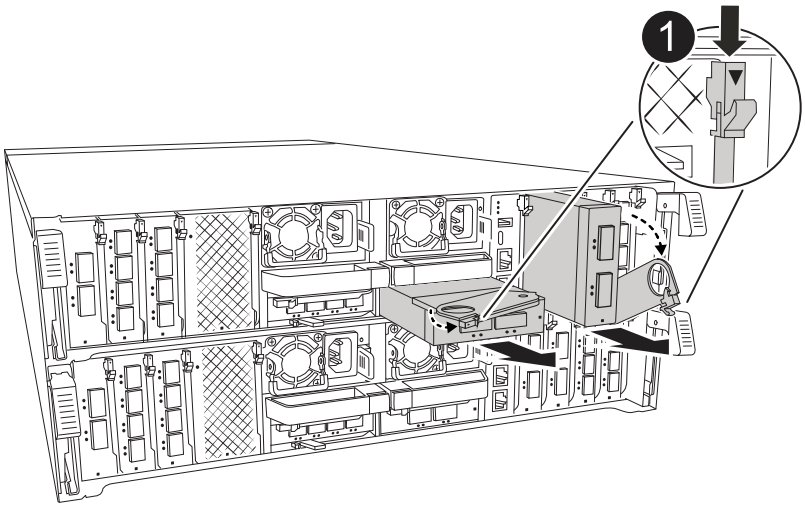

1	Levier de came du module d'E/S.

Étapes

1. Débranchez tout câblage du module d'E/S cible.

   Assurez-vous d'étiqueter les câbles de manière à connaître leur origine.

2. Faites pivoter le ARM de gestion des câbles vers le bas en tirant sur les boutons situés à l'intérieur du ARM de gestion des câbles et en le faisant pivoter vers le bas.
3. Retirez les modules d'E/S du module de contrôleur :
   a. Appuyez sur le bouton de verrouillage de la came du module d'E/S cible.
   b. Faites pivoter le loquet de came le plus loin possible. Pour les modules horizontaux, faites pivoter la came à l'écart du module aussi loin que possible.
   c. Retirez le module du module de contrôleur en accrochant votre doigt dans l'ouverture du levier de came et en tirant le module hors du module de contrôleur.

      Assurez-vous de garder une trace de l'emplacement dans lequel se trouvait le module d'E/S.

   d. Installez le module d'E/S de remplacement dans le module de contrôleur de remplacement en faisant glisser doucement le module d'E/S dans le logement jusqu'à ce que le loquet de la came d'E/S

commence à s'engager avec la broche de came d'E/S, puis poussez le loquet de la came d'E/S complètement vers le haut pour verrouiller le module en place.

4. Répétez ces étapes pour déplacer les modules d'E/S restants, à l'exception des modules des emplacements 6 et 7, vers le module de contrôleur de remplacement.

> Pour déplacer les modules d'E/S des emplacements 6 et 7, vous devez déplacer le support contenant ces modules d'E/S du module de contrôleur défectueux vers le module de contrôleur de remplacement.

5. Déplacez le support contenant les modules d'E/S dans les emplacements 6 et 7 vers le module de contrôleur de remplacement :
   a. Appuyez sur le bouton situé sur la poignée la plus à droite de la poignée du support. ..faites glisser le support hors du module de contrôleur défectueux et insérez-le dans le module de contrôleur de remplacement dans la même position que celle du module de contrôleur défectueux.
   b. Poussez doucement le support à fond dans le module de contrôleur de remplacement jusqu'à ce qu'il s'enclenche.

Étape 7 : déplacez le module gestion du système

Déplacez le module de gestion du système vers le module de contrôleur de remplacement.

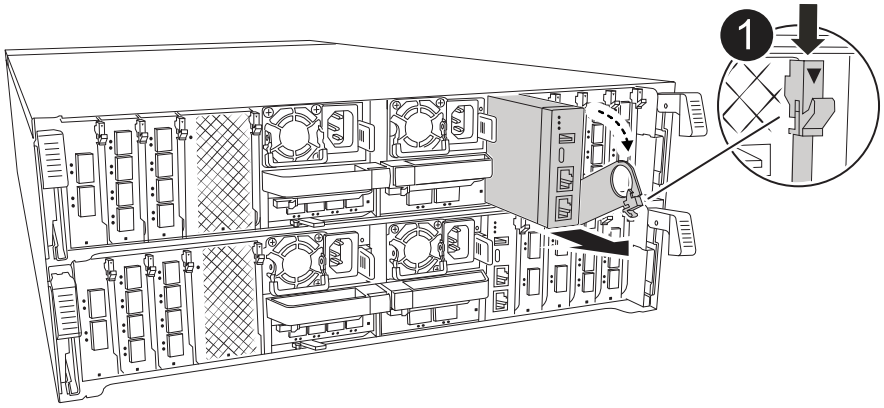

1	Loquet de came du module de gestion du système

Étapes

1. Retirez le module de gestion du système du module de contrôleur défectueux :
   a. Appuyez sur le bouton de la came de gestion du système.
   b. Faites tourner le levier de came complètement vers le bas.
   c. Enroulez votre doigt dans le levier de came et tirez le module hors du système.
2. Installez le module de gestion du système dans le module de contrôleur de remplacement dans le même emplacement que celui du module de contrôleur défectueux :
   a. Alignez les bords du module de gestion du système avec l'ouverture du système et poussez-le doucement dans le module de contrôleur.
   b. Faites glisser doucement le module dans le logement jusqu'à ce que le loquet de came commence à s'engager avec la broche de came d'E/S, puis faites tourner le loquet de came complètement vers le haut pour verrouiller le module en place.

Étape 8 : déplacez le module NVRAM

Déplacez le module NVRAM vers le module de contrôleur de remplacement.

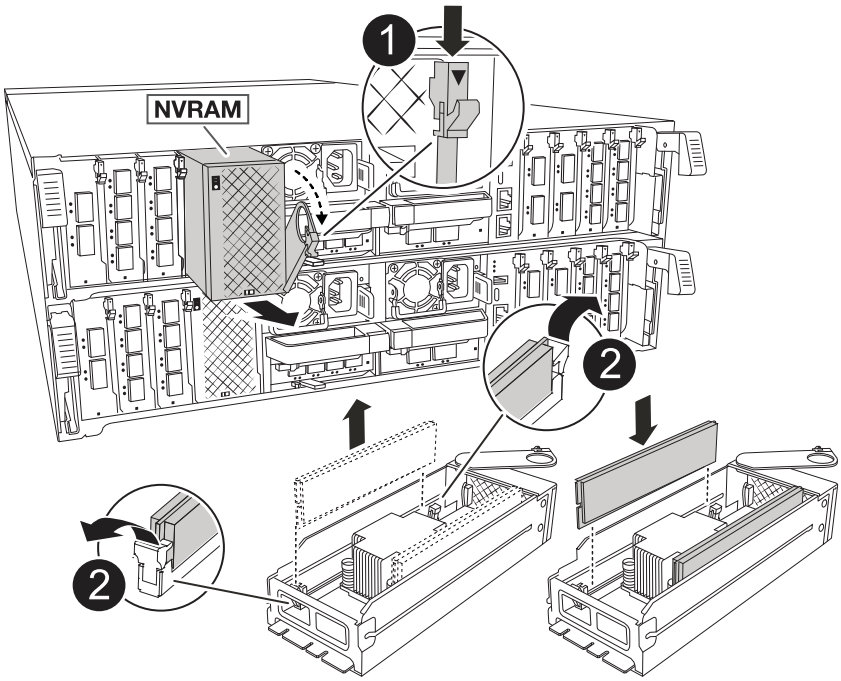

1	Bouton de verrouillage de came
2	Languette de verrouillage DIMM

Étapes

1. Retirez le module NVRAM du module de contrôleur défectueux :
   a. Appuyer sur le bouton de verrouillage de came.

      Le bouton de came s'éloigne du châssis.

   b. Faites tourner le loquet de came aussi loin que possible.
   c. Retirez le module NVRAM du boîtier en accrochant votre doigt dans l'ouverture du levier de came et en tirant le module hors du boîtier.
2. Installez le module NVRAM dans le logement 4/5 du module de contrôleur de remplacement :
   a. Alignez le module avec les bords de l'ouverture du châssis dans le logement 4/5.
   b. Faites glisser doucement le module dans son logement jusqu'à ce qu'il soit complètement en place, puis poussez le loquet de la came jusqu'à ce qu'il soit complètement en place.

Étape 9 : installer le module de contrôleur

Réinstallez le module de contrôleur et redémarrez-le.

Étapes

1. Assurez-vous que le conduit d'air est complètement fermé en le faisant tourner jusqu'en butée.

Il doit être aligné sur la tôle du module de contrôleur.

2. Alignez l'extrémité du module de contrôleur avec l'ouverture du châssis, puis poussez doucement le module de contrôleur à mi-course dans le système.

   > N'insérez pas complètement le module de contrôleur dans le châssis tant qu'il n'y a pas été demandé.

3. Réinstallez le ARM de gestion des câbles, s'il a été retiré, mais ne reconnectez aucun câble au contrôleur de remplacement.
4. Branchez le câble de la console dans le port console du module de contrôleur de remplacement et reconnectez-le à l'ordinateur portable de manière à recevoir les messages de la console lorsqu'il redémarre.
5. Terminez la réinstallation du module de contrôleur :
   a. Poussez fermement le module de contrôleur dans le châssis jusqu'à ce qu'il rencontre le fond de panier central et qu'il soit bien en place.

      Les loquets de verrouillage se montent lorsque le module de contrôleur est bien en place.

      > Ne forcez pas trop lorsque vous faites glisser le module de contrôleur dans le châssis pour éviter d'endommager les connecteurs.

   b. Faites pivoter les loquets de verrouillage vers le haut en position verrouillée.
   c. Branchez les alimentations. Le contrôleur démarre à l'invite LOADER dès que l'alimentation est rétablie.
6. Dans l'invite Loader, entrez `show date` pour afficher la date et l'heure sur le contrôleur de remplacement. La date et l'heure sont en GMT.

   > L'heure affichée est l'heure locale, pas toujours GMT, et est affichée en mode 24 heures.

7. Définissez l'heure actuelle en GMT à l'aide de la `set time hh:mm:ss` commande. Vous pouvez obtenir le GMT actuel à partir du nœud partenaire la commande `date -u`.
8. Recâblage du système de stockage, selon les besoins.

   Si vous avez retiré les émetteurs-récepteurs (QSFP ou SFP), n'oubliez pas de les réinstaller si vous utilisez des câbles à fibre optique.

9. Branchez les cordons d'alimentation aux blocs d'alimentation.

   > Si vous disposez d'une alimentation CC, reconnectez le bloc d'alimentation aux blocs d'alimentation une fois le module de contrôleur entièrement installé dans le châssis.

Et la suite ?

Après le remplacement du contrôleur AFF A70 ou AFF A90 défectueux, vous devez "restaurez la configuration du système".

Restaurez et vérifiez la configuration du système - AFF A70 et AFF A90

Vérifiez que la configuration haute disponibilité du contrôleur est active et qu'elle fonctionne correctement dans votre système de stockage AFF A70 ou AFF A90, et vérifiez que les adaptateurs du système répertorient tous les chemins d'accès aux disques.

Étape 1 : vérifiez les paramètres de configuration haute disponibilité

Vous devez vérifier le `HA` état du module de contrôleur et, si nécessaire, mettez à jour l'état pour qu'il corresponde à la configuration de votre système.

Étapes

1. Démarrage en mode maintenance : `boot_ontap maint`
   a. Entrez `y` lorsque vous voyez *Continuer avec boot?*.

      Si le message d'avertissement *ID système incorrect* s'affiche, entrez `y`.

2. Saisir `sysconfig -v` et capturer le contenu de l'affichage.

   Si vous voyez *INADÉQUATION DE PERSONNALITÉ*, contactez le service clientèle.

3. A partir du `sysconfig -v` résultat, comparez les informations de la carte adaptateur avec les cartes et les emplacements dans le contrôleur de remplacement.
4. Vérifier que tous les composants affichent le même `HA` état : `ha-config show`

   L'état de la HA doit être le même pour tous les composants.

5. Si l'état système affiché du module de contrôleur ne correspond pas à la configuration de votre système, définissez l' `HA`état du module de contrôleur : `ha-config modify controller ha`

   La valeur de l'état HA peut être l'une des suivantes :

   - `ha`
   - `mcc` (non pris en charge)
   - `mccip` (Non pris en charge par les systèmes ASA)
   - `non-ha` (non pris en charge)

6. Vérifiez que le paramètre a changé : `ha-config show`

Étape 2 : vérifiez la liste des disques

Vous devez vérifier la liste des adaptateurs et les chemins d'accès à tous vos disques système.

Étapes

1. Vérifiez que la carte répertorie les chemins d'accès à tous les disques à l'aide de `storage show disk -p` .

   En cas de problème, vérifiez le câblage et réinstallez les câbles.

2. Quitter le mode Maintenance : `halt`.

Et la suite ?

Après avoir restauré et vérifié la configuration système de votre système AFF A70 ou AFF A90, vous devez "remettez le contrôleur en place".

Remettre le contrôleur - AFF A70 et AFF A90

Renvoyer le contrôle des ressources de stockage sur le contrôleur de remplacement afin que votre système AFF A70 ou AFF A90 puisse reprendre son fonctionnement normal. La procédure de restitution varie en fonction du type de cryptage utilisé par votre système : aucun cryptage ou cryptage Onboard Key Manager (OKM).

Pas de cryptage

Remettez le contrôleur défectueux en mode de fonctionnement normal en laissant son espace de stockage.

Étapes

1. Dans l'invite Loader, entrez `boot_ontap`.
2. Appuyez sur <enter> lorsque les messages de la console s'arrêtent.
   - Si vous voyez l'invite *login*, passez à l'étape suivante à la fin de cette section.
   - Si vous voyez *waiting for giveback*, appuyez sur la clé <enter>, connectez-vous au nœud partenaire, puis passez à l'étape suivante à la fin de cette section.
3. Remettre le contrôleur défectueux en fonctionnement normal en réutilisant son espace de stockage : `storage failover giveback -ofnode impaired_node_name`
4. Si le rétablissement automatique a été désactivé, le réactiver : `storage failover modify -node local -auto-giveback true`
5. Si AutoSupport est activé, restaurer/annuler la suppression de la création automatique de cas : `system node autosupport invoke -node * -type all -message MAINT=END`

Chiffrement intégré (OKM)

Réinitialise le chiffrement intégré et rétablit le fonctionnement normal du contrôleur.

Étapes

1. Dans l'invite Loader, entrez `boot_ontap maint`.
2. Démarrez à partir du menu ONTAP à partir de l'invite Loader `boot_ontap menu` et sélectionnez l'option 10.
3. Saisissez la phrase de passe OKM.

   Vous êtes invité à saisir deux fois la phrase de passe.

4. Entrez les données de la clé de sauvegarde lorsque vous y êtes invité.
5. Dans le menu de démarrage, entrez option `1` pour le démarrage normal.
6. Appuyez sur <enter> lorsque *waiting for giveback* s'affiche.
7. Déplacez le câble de la console vers le nœud partenaire et connectez-vous en tant que `admin`.
8. Ne donner que les agrégats CFO (l'agrégat racine) : `storage failover giveback -fromnode local -only-cfo-aggregates true`
   - Si vous rencontrez des erreurs, contactez "Support NetApp".
9. Attendez 5 minutes après la fin du rapport de rétablissement et vérifiez l'état du basculement et du rétablissement : `storage failover show` et `storage failover show-giveback`.
10. Synchroniser et vérifier l'état des clés :

    a. Replacer le câble de la console sur le contrôleur de remplacement.

    b. Synchroniser les clés manquantes : `security key-manager onboard sync`

    Vous êtes invité à saisir la phrase de passe OKM au niveau du cluster.

c. Vérifier l'état des clés : `security key-manager key query -restored false`

La sortie ne doit pas afficher de résultats lorsqu'elle est correctement synchronisée.

Si le résultat affiche des résultats (les ID de clé des clés qui ne sont pas présents dans la table de clés internes du système), contactez "Support NetApp".

11. Remettre le contrôleur défectueux en fonctionnement normal en réutilisant son espace de stockage : `storage failover giveback -ofnode impaired_node_name`
12. Si le rétablissement automatique a été désactivé, le réactiver : `storage failover modify -node local -auto-giveback true`
13. Si AutoSupport est activé, restaurer/annuler la suppression de la création automatique de cas : `system node autosupport invoke -node * -type all -message MAINT=END`

Et la suite ?

Après le transfert de la propriété des ressources de stockage vers le contrôleur de remplacement, vous devez "terminez le remplacement du contrôleur"procéder comme suit.

Remplacement complet du contrôleur - AFF A70 et AFF A90

Pour terminer le remplacement du contrôleur de votre système AFF A70 ou AFF A90, restaurez d'abord la configuration du chiffrement du stockage NetApp (si nécessaire). Ensuite, vérifiez que les interfaces logiques (LIF) signalent leurs ports de repos et effectuez une vérification de l'état du cluster. Enfin, retournez la pièce défectueuse à NetApp.

Étape 1 : vérifier la LIF et la santé du cluster

Avant de renvoyer le nœud de remplacement à la maintenance, vérifiez que les interfaces logiques se trouvent sur leurs ports home, vérifiez l'état du cluster et réinitialisez le rétablissement automatique.

Étapes

1. Vérifiez que les interfaces logiques sont bien placées sur leur serveur domestique et leurs ports : `network interface show -is-home false`

   Si des interfaces logiques sont répertoriées sous la forme false, restaurez-les sur leurs ports home : `network interface revert -vserver * -lif *`

2. Vérifiez l'état de santé de votre cluster. Consultez "Procédure de vérification de l'état du cluster à l'aide d'un script dans ONTAP" l'article de la base de connaissances pour plus d'informations.
3. Si le retour automatique a été désactivé, réactivez-le : `storage failover modify -node local -auto-giveback true`

Étape 2 : renvoyer la pièce défectueuse à NetApp

Retournez la pièce défectueuse à NetApp, tel que décrit dans les instructions RMA (retour de matériel) fournies avec le kit. Voir la "Retour de pièces et remplacements" page pour plus d'informations.

Remplacez un module DIMM - AFF A70 et AFF A90

Remplacez un module DIMM dans votre système AFF A70 ou AFF A90 si des erreurs de mémoire trop corrigibles ou incorrigibles sont détectées. De telles erreurs peuvent empêcher le système de stockage de démarrer ONTAP. Le processus de remplacement implique l'arrêt du contrôleur défectueux, son retrait, le remplacement du module DIMM, la réinstallation du contrôleur, puis le renvoi de la pièce défectueuse à NetApp.

Avant de commencer

- Assurez-vous que tous les autres composants du système fonctionnent correctement ; si ce n'est pas le cas, contactez le support technique.
- Assurez-vous de remplacer le composant défectueux par un composant de remplacement que vous avez reçu de NetApp.

Étape 1 : arrêtez le contrôleur défaillant

Arrêtez ou prenez le contrôleur pour facultés affaiblies en utilisant l'une des options suivantes.

Option 1 : la plupart des systèmes

Pour arrêter le contrôleur défaillant, vous devez déterminer l'état du contrôleur et, si nécessaire, prendre le contrôle de façon à ce que le contrôleur en bonne santé continue de transmettre des données provenant du stockage défaillant du contrôleur.

Description de la tâche

- Si vous disposez d'un système SAN, vous devez avoir vérifié les messages d'événement `cluster kernel-service show`) pour le serveur lame SCSI du contrôleur défectueux. `cluster kernel-service show`La commande (from priv mode Advanced) affiche le nom du nœud, son état de disponibilité et "état du quorum"son état de fonctionnement.

  Chaque processus SCSI-Blade doit se trouver au quorum avec les autres nœuds du cluster. Tout problème doit être résolu avant de procéder au remplacement.

- Si vous avez un cluster avec plus de deux nœuds, il doit être dans le quorum. Si le cluster n'est pas au quorum ou si un contrôleur en bonne santé affiche la valeur false pour l'éligibilité et la santé, vous devez corriger le problème avant de désactiver le contrôleur défaillant ; voir "Synchroniser un nœud avec le cluster".

Étapes

1. Si AutoSupport est activé, supprimez la création automatique de dossier en invoquant un message AutoSupport :

   ```
   system node autosupport invoke -node * -type all -message MAINT=<# of
   hours>h
   ```

   Le message AutoSupport suivant supprime la création automatique de dossiers pendant deux heures :

   ```
   cluster1:> system node autosupport invoke -node * -type all -message
   MAINT=2h
   ```

2. Désactiver le retour automatique :

   a. Entrez la commande suivante depuis la console du contrôleur sain :

      ```
      storage failover modify -node local -auto-giveback false
      ```

   b. Entrer `y` lorsque vous voyez l'invite *Voulez-vous désactiver le retour automatique ?*

3. Faites passer le contrôleur douteux à l'invite DU CHARGEUR :

Si le contrôleur en état de fonctionnement s'affiche…	Alors…
Invite DU CHARGEUR	Passez à l'étape suivante.
Attente du retour…	Appuyez sur Ctrl-C, puis répondez `y` lorsque vous y êtes invité.

Si le contrôleur en état de fonctionnement s'affiche…	Alors…
Invite système ou invite de mot de passe	Prendre le contrôle défectueux ou l'arrêter à partir du contrôleur en bon état : `storage failover takeover -ofnode` *`impaired_node_name`* `-halt` *`true`* Le paramètre *-halt true* vous amène à l'invite Loader.

Option 2 : le contrôleur est dans un MetroCluster

Pour arrêter le contrôleur défaillant, vous devez déterminer l'état du contrôleur et, si nécessaire, prendre le contrôle de façon à ce que le contrôleur en bonne santé continue de transmettre des données provenant du stockage défaillant du contrôleur.

- Si vous avez un cluster avec plus de deux nœuds, il doit être dans le quorum. Si le cluster n'est pas au quorum ou si un contrôleur en bonne santé affiche la valeur false pour l'éligibilité et la santé, vous devez corriger le problème avant de désactiver le contrôleur défaillant ; voir "Synchroniser un nœud avec le cluster".
- Vous devez avoir confirmé que l'état de configuration MetroCluster est configuré et que les nœuds sont dans un état activé et normal :

  ```
  metrocluster node show
  ```

Étapes

1. Si AutoSupport est activé, supprimez la création automatique de dossier en invoquant un message AutoSupport :

   ```
   system node autosupport invoke -node * -type all -message
   MAINT=number_of_hours_downh
   ```

   Le message AutoSupport suivant supprime la création automatique de dossiers pendant deux heures :

   ```
   cluster1:*> system node autosupport invoke -node * -type all -message
   MAINT=2h
   ```

2. Désactiver le retour automatique :
   a. Entrez la commande suivante depuis la console du contrôleur sain :

      ```
      storage failover modify -node local -auto-giveback false
      ```

   b. Entrer `y` lorsque vous voyez l'invite *Voulez-vous désactiver le retour automatique ?*
3. Faites passer le contrôleur douteux à l'invite DU CHARGEUR :

Si le contrôleur en état de fonctionnement s'affiche…	Alors…
Invite DU CHARGEUR	Passez à la section suivante.
Attente du retour…	Appuyez sur Ctrl-C, puis répondez `y` lorsque vous y êtes invité.
Invite système ou invite de mot de passe (entrer le mot de passe système)	Prendre le contrôle défectueux ou l'arrêter à partir du contrôleur en bon état : `storage failover takeover -ofnode` *`impaired_node_name`* `-halt` *`true`* Le paramètre *-halt true* vous amène à l'invite Loader.

Étape 2 : retirer le module de contrôleur

Vous devez retirer le module de contrôleur du châssis lorsque vous remplacez le module de contrôleur ou remplacez un composant dans le module de contrôleur.

Étapes

1. Assurez-vous que tous les lecteurs du châssis sont fermement installés contre le fond de panier central en appuyant sur chaque lecteur à l'aide de vos pouces jusqu'à ce que vous sentiez un arrêt positif.

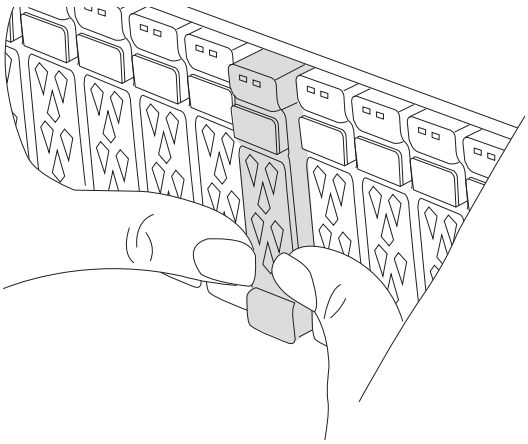

2. Vérifiez la mémoire NVRAM orange que le voyant d'état situé dans le logement 4/5 à l'arrière du module de contrôleur défectueux est éteint. Recherchez l'icône NV.

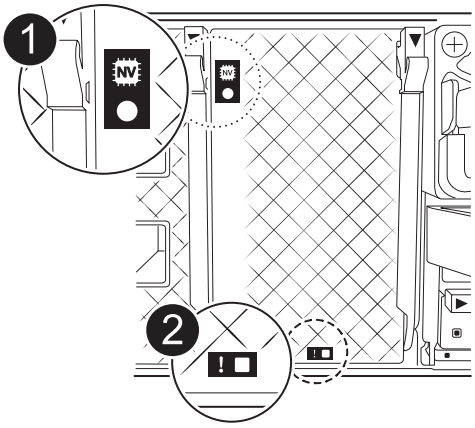

1	LED d’état NVRAM
2	LED d’avertissement NVRAM

- Si le voyant NV est éteint, passez à l’étape suivante.
- Si le voyant NV clignote, attendez l’arrêt du clignotement. Si le clignotement continue pendant plus de 5 minutes, contactez le support technique pour obtenir de l’aide.

3. Si vous n’êtes pas déjà mis à la terre, mettez-vous à la terre correctement.
4. Débranchez les câbles d’alimentation du module de contrôleur des blocs d’alimentation.

> Si votre système est alimenté en courant continu, débranchez le bloc d’alimentation des blocs d’alimentation.

5. Débranchez les câbles système et les modules SFP et QSFP (si nécessaire) du module de contrôleur, en respectant la trace de l’endroit où les câbles ont été connectés.

   Laissez les câbles dans le périphérique de gestion des câbles de sorte que lorsque vous réinstallez le périphérique de gestion des câbles, les câbles sont organisés.

6. Retirez le périphérique de gestion des câbles du module de contrôleur.
7. Appuyez sur les deux loquets de verrouillage, puis faites pivoter les deux loquets vers le bas en même temps.

   Le module de contrôleur se déplace légèrement hors du châssis.

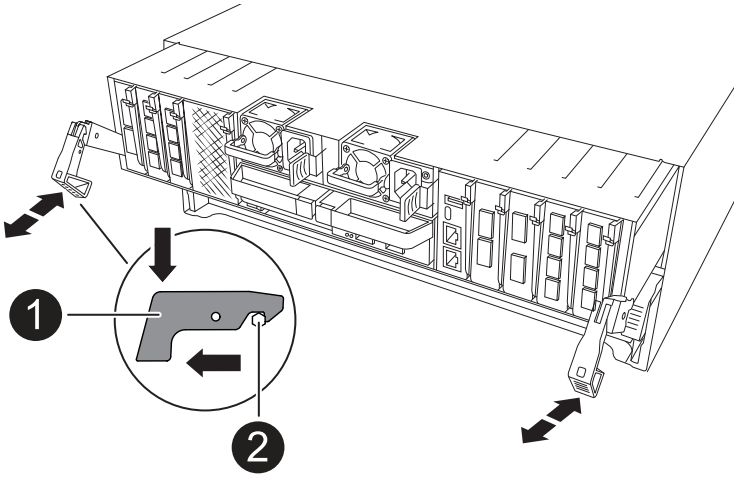

1	Loquet de verrouillage
2	Goupille de blocage

8. Faites glisser le module de contrôleur hors du châssis et placez-le sur une surface plane et stable.

   Assurez-vous de prendre en charge la partie inférieure du module de contrôleur lorsque vous le faites glisser hors du châssis.

Étape 3 : remplacer la DIMM

Pour remplacer le module DIMM, localisez-les à l'intérieur du contrôleur et suivez la séquence spécifique des étapes.

Étapes

1. Si vous n'êtes pas déjà mis à la terre, mettez-vous à la terre correctement.
2. Ouvrir le conduit d'air du contrôleur sur le dessus du contrôleur.
   a. Insérez vos doigts dans les encoches situées à l'extrémité du conduit d'air.
   b. Soulevez le conduit d'air et faites-le pivoter vers le haut aussi loin que possible.
3. Localisez les modules DIMM sur votre module de contrôleur et identifiez le module DIMM cible.

   Utilisez le mappage des FRU sur le conduit d'air du contrôleur pour localiser le logement DIMM.

4. Éjectez le module DIMM de son logement en écartant lentement les deux languettes de l'éjecteur de DIMM de chaque côté du module DIMM, puis en faisant glisser le module DIMM hors de son logement.

   Tenez soigneusement le module DIMM par les bords pour éviter toute pression sur les composants de la carte de circuit DIMM.

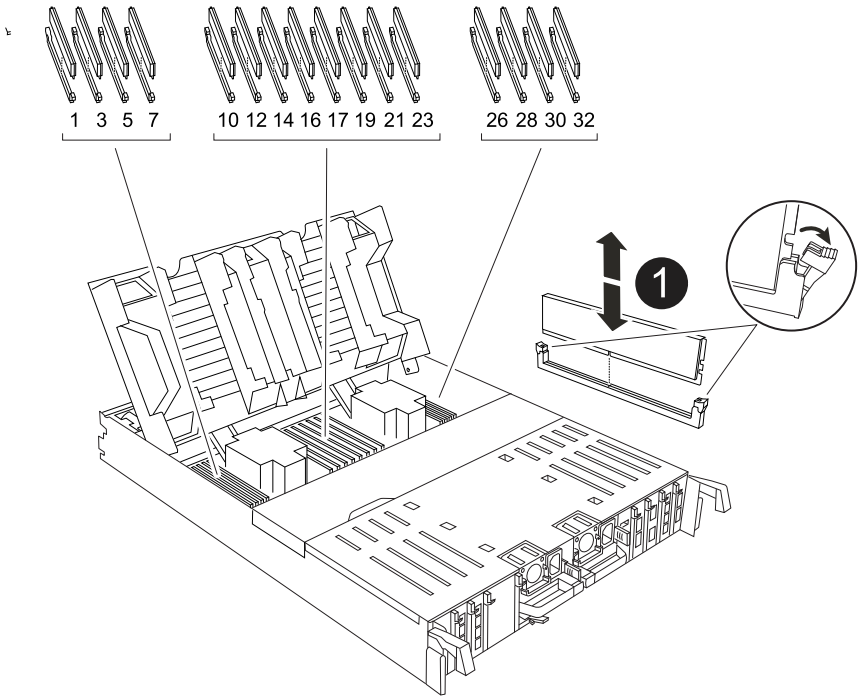

1	Languettes d'éjection du module DIMM et du module DIMM

5. Retirez le module DIMM de remplacement du sac d'expédition antistatique, tenez le module DIMM par les coins et alignez-le sur le logement.

   L'encoche entre les broches du DIMM doit être alignée avec la languette du support.

6. Assurez-vous que les languettes de l'éjecteur de DIMM sur le connecteur sont en position ouverte, puis insérez le module DIMM directement dans le logement.

   Le module DIMM s'insère bien dans le logement, mais devrait être facilement installé. Si ce n'est pas le cas, réalignez le module DIMM avec le logement et réinsérez-le.

   > Inspectez visuellement le module DIMM pour vérifier qu'il est bien aligné et complètement inséré dans le logement.

7. Poussez délicatement, mais fermement, sur le bord supérieur du module DIMM jusqu'à ce que les languettes de l'éjecteur s'enclenchent sur les encoches situées aux extrémités du module DIMM.
8. Fermer le conduit d'air du contrôleur.

Étape 4 : réinstallez le module de contrôleur

Réinstallez le module de contrôleur et redémarrez-le.

Étapes

1. Assurez-vous que le conduit d'air est complètement fermé en le faisant tourner jusqu'en butée.

   Il doit être aligné sur la tôle du module de contrôleur.

2. Alignez l'extrémité du module de contrôleur avec l'ouverture du châssis, puis poussez doucement le

module de contrôleur à mi-course dans le système.

> N'insérez pas complètement le module de contrôleur dans le châssis tant qu'il n'y a pas été demandé.

3. Recâblage du système de stockage, selon les besoins.

   Si vous avez retiré les émetteurs-récepteurs (QSFP ou SFP), n'oubliez pas de les réinstaller si vous utilisez des câbles à fibre optique.

   Assurez-vous que le câble de la console est connecté au module de contrôleur réparé afin de recevoir des messages de la console lorsqu'il redémarre. Le contrôleur réparé est alimenté par le contrôleur sain et commence à redémarrer dès qu'il est complètement installé dans le châssis.

4. Terminez la réinstallation du module de contrôleur :

   a. Poussez fermement le module de contrôleur dans le châssis jusqu'à ce qu'il rencontre le fond de panier central et qu'il soit bien en place.

      Les loquets de verrouillage se montent lorsque le module de contrôleur est bien en place.

   Ne forcez pas trop lorsque vous faites glisser le module de contrôleur dans le châssis pour éviter d'endommager les connecteurs.

   a. Faites pivoter les loquets de verrouillage vers le haut en position verrouillée.

5. Branchez les cordons d'alimentation aux blocs d'alimentation. Le contrôleur redémarre dès que l'alimentation est rétablie.

   Si vous disposez d'une alimentation CC, reconnectez le bloc d'alimentation aux blocs d'alimentation une fois le module de contrôleur entièrement installé dans le châssis.

6. Remettre le contrôleur défectueux en fonctionnement normal en réutilisant son espace de stockage :

   ```
   storage failover giveback -ofnode impaired_node_name.
   ```

7. Si le retour automatique a été désactivé, réactivez-le :

   ```
   storage failover modify -node local -auto-giveback true.
   ```

8. Si AutoSupport est activé, restaurer/annuler la suppression de la création automatique de cas :

   ```
   system node autosupport invoke -node * -type all -message MAINT=END.
   ```

Étape 5 : renvoyer la pièce défaillante à NetApp

Retournez la pièce défectueuse à NetApp, tel que décrit dans les instructions RMA (retour de matériel) fournies avec le kit. Voir la "Retour de pièces et remplacements" page pour plus d'informations.

Remplacez un lecteur SSD - AFF A70 et AFF A90

Remplacez un lecteur de votre système AFF A70 ou AFF A90 en cas de panne ou de mise à niveau. Le processus de remplacement consiste à identifier le disque défectueux,

à le retirer en toute sécurité et à installer un nouveau disque pour garantir un accès continu aux données et des performances du système.

Vous pouvez remplacer un disque SSD défectueux sans interrompre l'activité pendant les opérations d'E/S.

Lorsqu'un lecteur tombe en panne, la plate-forme consigne un message d'avertissement à la console du système indiquant quel lecteur est défectueux. De plus, le voyant de panne du panneau d'affichage de l'opérateur et le voyant de panne du disque défectueux sont allumés.

Avant de commencer

- Suivez les bonnes pratiques et installez la version la plus récente du Disk qualification Package (DQP) avant de remplacer un disque.
- Identifiez le disque défectueux en exécutant le `storage disk show -broken` commande depuis la console du système.

  Le lecteur défectueux apparaît dans la liste des disques défectueux. Si ce n'est pas le cas, attendez, puis exécutez de nouveau la commande.

  L'affichage du disque dans la liste des disques défectueux peut prendre plusieurs heures.

- Déterminez si l'authentification SED est activée.

  La manière dont vous remplacez le disque dépend de la manière dont le lecteur de disque est utilisé. Si l'authentification SED est activée, vous devez utiliser les instructions de remplacement SED dans le "Guide ONTAP 9 sur l'alimentation du cryptage NetApp" . Ces instructions décrivent les étapes supplémentaires que vous devez effectuer avant et après le remplacement d'un SED.

- Assurez-vous que le lecteur de remplacement est pris en charge par votre plate-forme. Voir "NetApp Hardware Universe" .
- Assurez-vous que tous les autres composants du système fonctionnent correctement ; si ce n'est pas le cas, contactez le support technique.

Description de la tâche

Le firmware des disques est automatiquement mis à jour (sans interruption) sur les nouveaux disques dont les versions de micrologiciel ne sont pas à jour.

Lors du remplacement de plusieurs lecteurs de disque, vous devez attendre 70 secondes entre le retrait de chaque lecteur de disque défectueux et l'insertion du lecteur de disque de remplacement pour permettre au système de stockage de reconnaître l'existence de chaque nouveau disque.

Vous attribuez manuellement la propriété des disques, puis réactivez l'affectation automatique des disques plus tard dans cette procédure.

Étapes

1. Si vous souhaitez attribuer manuellement la propriété du lecteur au lecteur de remplacement, vous devez désactiver l'attribution automatique du lecteur, si elle est activée.

   a. Vérifiez si l'affectation automatique des disques est activée : `storage disk option show`

      Vous pouvez saisir la commande sur un ou deux modules de contrôleur.

   Si l'affectation automatique de l'entraînement est activée, la sortie affiche `on` Dans la colonne « affectation automatique » (pour chaque module de contrôleur).

a. Si l'affectation automatique des disques est activée, désactivez-la : `storage disk option modify -node node_name -autoassign off`

   Vous devez désactiver l'affectation automatique des disques sur les deux modules de contrôleur.

2. Mettez-vous à la terre.
3. Identifiez physiquement le disque défectueux.

   Lorsqu'un disque tombe en panne, le système consigne un message d'avertissement à la console du système pour indiquer quel disque est en panne. En outre, la LED d'avertissement (orange) s'allume sur le panneau d'affichage de l'opérateur du tiroir disque et le disque défectueux.

   > Le voyant d'activité (vert) d'un disque défectueux peut être allumé (en continu), ce qui indique que le lecteur est sous tension, mais ne doit pas clignoter, ce qui indique une activité d'E/S. Un disque défectueux n'a aucune activité d'E/S.

4. Retirez le disque défectueux :
   a. Appuyez sur le bouton de dégagement situé sur la face d'entraînement pour ouvrir la poignée de came.
   b. Faites glisser l'entraînement hors de la tablette à l'aide de la poignée de came et en soutenant l'entraînement avec l'autre main.
5. Attendre au moins 70 secondes avant d'insérer le lecteur de remplacement.

   Ceci permet au système de reconnaître qu'un lecteur a été retiré.

6. Insérer le lecteur de remplacement :
   a. Avec la poignée de came en position ouverte, insérer l'entraînement de remplacement à l'aide des deux mains.
   b. Poussez jusqu'à ce que l'entraînement s'arrête.
   c. Fermez la poignée de la came de sorte que le lecteur soit bien en place dans le fond de panier central et que la poignée s'enclenche.

      Assurez-vous de fermer lentement la poignée de came de manière à ce qu'elle s'aligne correctement sur la face de l'entraînement.

7. Vérifiez que le voyant d'activité (vert) du lecteur est allumé.

   Lorsque le voyant d'activité du lecteur est allumé, cela signifie que le lecteur est alimenté. Lorsque le voyant d'activité du lecteur clignote, cela signifie que le lecteur est alimenté et que les E/S sont en cours. Si le micrologiciel du lecteur est mis à jour automatiquement, le voyant clignote.

8. Si vous remplacez un autre lecteur, répétez les étapes 3 à 7.
9. Si vous avez désactivé l'affectation automatique des lecteurs à l'étape 1, affectez manuellement la propriété des lecteurs, puis réactivez l'affectation automatique des lecteurs si nécessaire.
   a. Afficher tous les disques non propriétaires :

      ```
      storage disk show -container-type unassigned
      ```

      Vous pouvez saisir la commande sur un ou deux modules de contrôleur.

b. Affectez chaque disque :

```
storage disk assign -disk disk_name -owner node_name
```

Vous pouvez saisir la commande sur un ou deux modules de contrôleur.

Vous pouvez utiliser le caractère générique pour attribuer plusieurs lecteurs à la fois.

c. Réactivez l'affectation automatique des disques si nécessaire :

```
storage disk option modify -node node_name -autoassign on
```

Vous devez réactiver l'affectation automatique des disques sur les deux modules de contrôleur.

10. Retournez la pièce défectueuse à NetApp, tel que décrit dans les instructions RMA (retour de matériel) fournies avec le kit.

    Contact "Support NetApp" si vous avez besoin du numéro RMA ou d'une aide supplémentaire concernant la procédure de remplacement.

Remplacer un module de ventilateur - AFF A70 et AFF A90

Remplacez un module de ventilation de votre système AFF A70 ou AFF A90 en cas de panne ou de dysfonctionnement d'un ventilateur, car cela peut affecter le refroidissement du système et les performances globales. Le processus de remplacement implique l'arrêt du contrôleur, le retrait du contrôleur, le remplacement du ventilateur, la réinstallation du contrôleur et le renvoi de la pièce défectueuse à NetApp.

Étape 1 : arrêtez le contrôleur défaillant

Arrêtez ou prenez le contrôleur pour facultés affaiblies en utilisant l'une des options suivantes.

Option 1 : la plupart des systèmes

Pour arrêter le contrôleur défaillant, vous devez déterminer l'état du contrôleur et, si nécessaire, prendre le contrôle de façon à ce que le contrôleur en bonne santé continue de transmettre des données provenant du stockage défaillant du contrôleur.

Description de la tâche

- Si vous disposez d'un système SAN, vous devez avoir vérifié les messages d'événement `cluster kernel-service show`) pour le serveur lame SCSI du contrôleur défectueux. `cluster kernel-service show`La commande (from priv mode Advanced) affiche le nom du nœud, son état de disponibilité et "état du quorum"son état de fonctionnement.

  Chaque processus SCSI-Blade doit se trouver au quorum avec les autres nœuds du cluster. Tout problème doit être résolu avant de procéder au remplacement.

- Si vous avez un cluster avec plus de deux nœuds, il doit être dans le quorum. Si le cluster n'est pas au quorum ou si un contrôleur en bonne santé affiche la valeur false pour l'éligibilité et la santé, vous devez corriger le problème avant de désactiver le contrôleur défaillant ; voir "Synchroniser un nœud avec le cluster".

Étapes

1. Si AutoSupport est activé, supprimez la création automatique de dossier en invoquant un message AutoSupport :

   ```
   system node autosupport invoke -node * -type all -message MAINT=<# of hours>h
   ```

   Le message AutoSupport suivant supprime la création automatique de dossiers pendant deux heures :

   ```
   cluster1:> system node autosupport invoke -node * -type all -message MAINT=2h
   ```

2. Désactiver le retour automatique :

   a. Entrez la commande suivante depuis la console du contrôleur sain :

      ```
      storage failover modify -node local -auto-giveback false
      ```

   b. Entrer `y` lorsque vous voyez l'invite *Voulez-vous désactiver le retour automatique ?*

3. Faites passer le contrôleur douteux à l'invite DU CHARGEUR :

Si le contrôleur en état de fonctionnement s'affiche…	Alors…
Invite DU CHARGEUR	Passez à l'étape suivante.
Attente du retour…	Appuyez sur Ctrl-C, puis répondez `y` lorsque vous y êtes invité.

Si le contrôleur en état de fonctionnement s'affiche…	Alors…
Invite système ou invite de mot de passe	Prendre le contrôle défectueux ou l'arrêter à partir du contrôleur en bon état : `storage failover takeover -ofnode` *`impaired_node_name`* `-halt` *`true`* Le paramètre *-halt true* vous amène à l'invite Loader.

Option 2 : le contrôleur est dans un MetroCluster

Pour arrêter le contrôleur défaillant, vous devez déterminer l'état du contrôleur et, si nécessaire, prendre le contrôle de façon à ce que le contrôleur en bonne santé continue de transmettre des données provenant du stockage défaillant du contrôleur.

- Si vous avez un cluster avec plus de deux nœuds, il doit être dans le quorum. Si le cluster n'est pas au quorum ou si un contrôleur en bonne santé affiche la valeur false pour l'éligibilité et la santé, vous devez corriger le problème avant de désactiver le contrôleur défaillant ; voir "Synchroniser un nœud avec le cluster".
- Vous devez avoir confirmé que l'état de configuration MetroCluster est configuré et que les nœuds sont dans un état activé et normal :

  ```
  metrocluster node show
  ```

Étapes

1. Si AutoSupport est activé, supprimez la création automatique de dossier en invoquant un message AutoSupport :

   ```
   system node autosupport invoke -node * -type all -message
   MAINT=number_of_hours_downh
   ```

   Le message AutoSupport suivant supprime la création automatique de dossiers pendant deux heures :

   ```
   cluster1:*> system node autosupport invoke -node * -type all -message
   MAINT=2h
   ```

2. Désactiver le retour automatique :
   a. Entrez la commande suivante depuis la console du contrôleur sain :

      ```
      storage failover modify -node local -auto-giveback false
      ```

   b. Entrer `y` lorsque vous voyez l'invite *Voulez-vous désactiver le retour automatique ?*
3. Faites passer le contrôleur douteux à l'invite DU CHARGEUR :

Si le contrôleur en état de fonctionnement s'affiche…	Alors…
Invite DU CHARGEUR	Passez à la section suivante.
Attente du retour…	Appuyez sur Ctrl-C, puis répondez `y` lorsque vous y êtes invité.
Invite système ou invite de mot de passe (entrer le mot de passe système)	Prendre le contrôle défectueux ou l'arrêter à partir du contrôleur en bon état : `storage failover takeover -ofnode` *`impaired_node_name`* `-halt` *`true`* Le paramètre *-halt true* vous amène à l'invite Loader.

Étape 2 : retirer le module de contrôleur

Vous devez retirer le module de contrôleur du châssis lorsque vous remplacez le module de contrôleur ou remplacez un composant dans le module de contrôleur.

Étapes

1. Assurez-vous que tous les lecteurs du châssis sont fermement installés contre le fond de panier central en appuyant sur chaque lecteur à l'aide de vos pouces jusqu'à ce que vous sentiez un arrêt positif.

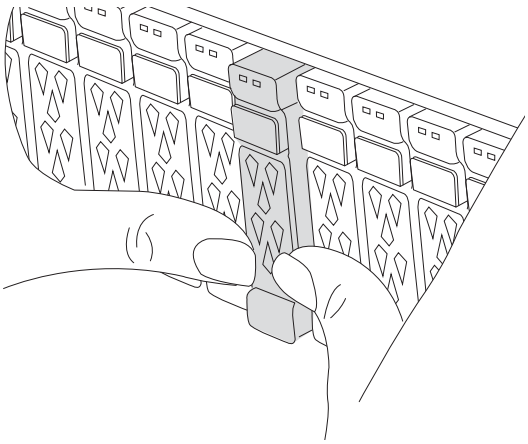

2. Vérifiez la mémoire NVRAM orange que le voyant d'état situé dans le logement 4/5 à l'arrière du module de contrôleur défectueux est éteint. Recherchez l'icône NV.

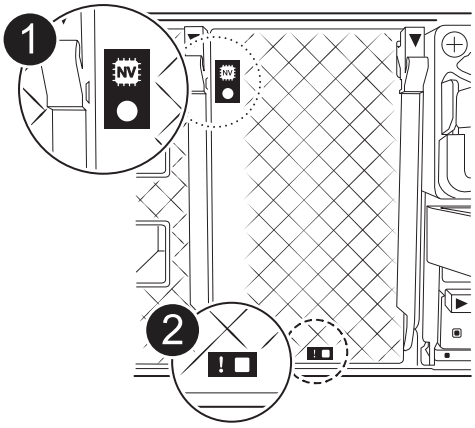

1	LED d’état NVRAM
2	LED d’avertissement NVRAM

- Si le voyant NV est éteint, passez à l’étape suivante.
- Si le voyant NV clignote, attendez l’arrêt du clignotement. Si le clignotement continue pendant plus de 5 minutes, contactez le support technique pour obtenir de l’aide.

3. Si vous n’êtes pas déjà mis à la terre, mettez-vous à la terre correctement.
4. Débranchez les câbles d’alimentation du module de contrôleur des blocs d’alimentation.

> Si votre système est alimenté en courant continu, débranchez le bloc d’alimentation des blocs d’alimentation.

5. Débranchez les câbles système et les modules SFP et QSFP (si nécessaire) du module de contrôleur, en respectant la trace de l’endroit où les câbles ont été connectés.

   Laissez les câbles dans le périphérique de gestion des câbles de sorte que lorsque vous réinstallez le périphérique de gestion des câbles, les câbles sont organisés.

6. Retirez le périphérique de gestion des câbles du module de contrôleur.
7. Appuyez sur les deux loquets de verrouillage, puis faites pivoter les deux loquets vers le bas en même temps.

   Le module de contrôleur se déplace légèrement hors du châssis.

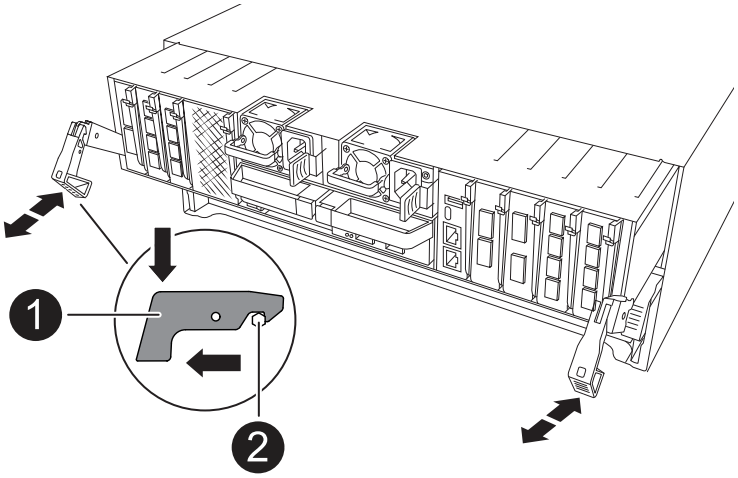

1	Loquet de verrouillage
2	Goupille de blocage

8. Faites glisser le module de contrôleur hors du châssis et placez-le sur une surface plane et stable.

   Assurez-vous de prendre en charge la partie inférieure du module de contrôleur lorsque vous le faites glisser hors du châssis.

Étape 3 : Remplacer le ventilateur

Pour remplacer un ventilateur, retirez le module de ventilation défectueux et remplacez-le par un nouveau module de ventilation.

Étapes

1. Identifiez le module de ventilation que vous devez remplacer en vérifiant les messages d'erreur de la console.
2. Retirez le module de ventilateur en pinçant les languettes de verrouillage sur le côté du module de ventilateur, puis en soulevant le module de ventilateur pour le sortir du module de contrôleur.

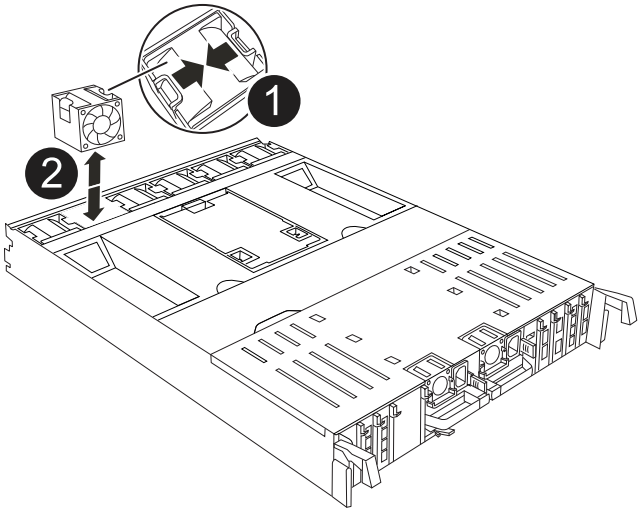

1	Languettes de verrouillage du ventilateur
2	Module de ventilateur

3. Alignez les bords du module de ventilateur de remplacement avec l'ouverture du module de contrôleur, puis faites glisser le module de ventilateur de remplacement dans le module de contrôleur jusqu'à ce que les loquets de verrouillage s'enclenchent.

Étape 4 : réinstallez le module de contrôleur

Réinstallez le module de contrôleur et redémarrez-le.

Étapes

1. Assurez-vous que le conduit d'air est complètement fermé en le faisant tourner jusqu'en butée.

   Il doit être aligné sur la tôle du module de contrôleur.

2. Alignez l'extrémité du module de contrôleur avec l'ouverture du châssis, puis poussez doucement le module de contrôleur à mi-course dans le système.

   > N'insérez pas complètement le module de contrôleur dans le châssis tant qu'il n'y a pas été demandé.

3. Recâblage du système de stockage, selon les besoins.

   Si vous avez retiré les émetteurs-récepteurs (QSFP ou SFP), n'oubliez pas de les réinstaller si vous utilisez des câbles à fibre optique.

   Assurez-vous que le câble de la console est connecté au module de contrôleur réparé afin de recevoir des messages de la console lorsqu'il redémarre. Le contrôleur réparé est alimenté par le contrôleur sain et commence à redémarrer dès qu'il est complètement installé dans le châssis.

4. Terminez la réinstallation du module de contrôleur :

   a. Poussez fermement le module de contrôleur dans le châssis jusqu'à ce qu'il rencontre le fond de panier central et qu'il soit bien en place.

      Les loquets de verrouillage se montent lorsque le module de contrôleur est bien en place.

   Ne forcez pas trop lorsque vous faites glisser le module de contrôleur dans le châssis pour éviter d'endommager les connecteurs.

   a. Faites pivoter les loquets de verrouillage vers le haut en position verrouillée.

5. Branchez les cordons d'alimentation aux blocs d'alimentation. Le contrôleur redémarre dès que l'alimentation est rétablie.

   Si vous disposez d'une alimentation CC, reconnectez le bloc d'alimentation aux blocs d'alimentation une fois le module de contrôleur entièrement installé dans le châssis.

6. Remettre le contrôleur défectueux en fonctionnement normal en réutilisant son espace de stockage :

```
storage failover giveback -ofnode impaired_node_name.
```

7. Si le retour automatique a été désactivé, réactivez-le :

```
storage failover modify -node local -auto-giveback true.
```

8. Si AutoSupport est activé, restaurer/annuler la suppression de la création automatique de cas :

```
system node autosupport invoke -node * -type all -message MAINT=END.
```

Étape 5 : renvoyer la pièce défaillante à NetApp

Retournez la pièce défectueuse à NetApp, tel que décrit dans les instructions RMA (retour de matériel) fournies avec le kit. Voir la "Retour de pièces et remplacements" page pour plus d'informations.

Remplacer le NVRAM - AFF A70 et le AFF A90

Remplacez le NVRAM de votre système AFF A70 ou AFF A90 lorsque la mémoire non volatile est défectueuse ou nécessite une mise à niveau. Le processus de remplacement implique l'arrêt du contrôleur défectueux, le remplacement du module NVRAM ou du module DIMM NVRAM, la réaffectation des disques et le renvoi de la pièce défectueuse à NetApp.

Le module NVRAM se compose du matériel NVRAM12 et de modules DIMM remplaçables sur site. Vous pouvez remplacer un module NVRAM défectueux ou les modules DIMM à l'intérieur du module NVRAM.

Avant de commencer

- Assurez-vous de disposer de la pièce de rechange. Vous devez remplacer le composant défectueux par un composant de remplacement que vous avez reçu de NetApp.
- Assurez-vous que tous les autres composants du système de stockage fonctionnent correctement ; si ce n'est pas le cas, contactez "Support NetApp".

Étape 1 : arrêtez le contrôleur défaillant

Arrêtez ou prenez le contrôleur pour facultés affaiblies en utilisant l'une des options suivantes.

Option 1 : la plupart des systèmes

Pour arrêter le contrôleur défaillant, vous devez déterminer l'état du contrôleur et, si nécessaire, prendre le contrôle de façon à ce que le contrôleur en bonne santé continue de transmettre des données provenant du stockage défaillant du contrôleur.

Description de la tâche

- Si vous disposez d'un système SAN, vous devez avoir vérifié les messages d'événement `cluster kernel-service show`) pour le serveur lame SCSI du contrôleur défectueux. `cluster kernel-service show`La commande (from priv mode Advanced) affiche le nom du nœud, son état de disponibilité et "état du quorum"son état de fonctionnement.

  Chaque processus SCSI-Blade doit se trouver au quorum avec les autres nœuds du cluster. Tout problème doit être résolu avant de procéder au remplacement.

- Si vous avez un cluster avec plus de deux nœuds, il doit être dans le quorum. Si le cluster n'est pas au quorum ou si un contrôleur en bonne santé affiche la valeur false pour l'éligibilité et la santé, vous devez corriger le problème avant de désactiver le contrôleur défaillant ; voir "Synchroniser un nœud avec le cluster".

Étapes

1. Si AutoSupport est activé, supprimez la création automatique de dossier en invoquant un message AutoSupport :

   ```
   system node autosupport invoke -node * -type all -message MAINT=<# of hours>h
   ```

   Le message AutoSupport suivant supprime la création automatique de dossiers pendant deux heures :

   ```
   cluster1:> system node autosupport invoke -node * -type all -message MAINT=2h
   ```

2. Désactiver le retour automatique :

   a. Entrez la commande suivante depuis la console du contrôleur sain :

      ```
      storage failover modify -node local -auto-giveback false
      ```

   b. Entrer `y` lorsque vous voyez l'invite *Voulez-vous désactiver le retour automatique ?*

3. Faites passer le contrôleur douteux à l'invite DU CHARGEUR :

Si le contrôleur en état de fonctionnement s'affiche…	Alors…
Invite DU CHARGEUR	Passez à l'étape suivante.
Attente du retour…	Appuyez sur Ctrl-C, puis répondez `y` lorsque vous y êtes invité.

Si le contrôleur en état de fonctionnement s'affiche…	Alors…
Invite système ou invite de mot de passe	Prendre le contrôle défectueux ou l'arrêter à partir du contrôleur en bon état : `storage failover takeover -ofnode` *`impaired_node_name`* `-halt` *`true`* Le paramètre *-halt true* vous amène à l'invite Loader.

Option 2 : le contrôleur est dans un MetroCluster

Pour arrêter le contrôleur défaillant, vous devez déterminer l'état du contrôleur et, si nécessaire, prendre le contrôle de façon à ce que le contrôleur en bonne santé continue de transmettre des données provenant du stockage défaillant du contrôleur.

- Si vous avez un cluster avec plus de deux nœuds, il doit être dans le quorum. Si le cluster n'est pas au quorum ou si un contrôleur en bonne santé affiche la valeur false pour l'éligibilité et la santé, vous devez corriger le problème avant de désactiver le contrôleur défaillant ; voir "Synchroniser un nœud avec le cluster".
- Vous devez avoir confirmé que l'état de configuration MetroCluster est configuré et que les nœuds sont dans un état activé et normal :

  ```
  metrocluster node show
  ```

Étapes

1. Si AutoSupport est activé, supprimez la création automatique de dossier en invoquant un message AutoSupport :

   ```
   system node autosupport invoke -node * -type all -message
   MAINT=number_of_hours_downh
   ```

   Le message AutoSupport suivant supprime la création automatique de dossiers pendant deux heures :

   ```
   cluster1:*> system node autosupport invoke -node * -type all -message
   MAINT=2h
   ```

2. Désactiver le retour automatique :
   a. Entrez la commande suivante depuis la console du contrôleur sain :

      ```
      storage failover modify -node local -auto-giveback false
      ```

   b. Entrer `y` lorsque vous voyez l'invite *Voulez-vous désactiver le retour automatique ?*
3. Faites passer le contrôleur douteux à l'invite DU CHARGEUR :

Si le contrôleur en état de fonctionnement s'affiche…	Alors…
Invite DU CHARGEUR	Passez à la section suivante.
Attente du retour…	Appuyez sur Ctrl-C, puis répondez `y` lorsque vous y êtes invité.
Invite système ou invite de mot de passe (entrer le mot de passe système)	Prendre le contrôle défectueux ou l'arrêter à partir du contrôleur en bon état : `storage failover takeover -ofnode` *`impaired_node_name`* `-halt` *`true`* Le paramètre *-halt true* vous amène à l'invite Loader.

Étape 2 : remplacez le module NVRAM ou le module DIMM NVRAM

Remplacez le module NVRAM ou les modules DIMM NVRAM à l'aide de l'option appropriée suivante.

Option 1 : remplacez le module NVRAM

Pour remplacer le module NVRAM, localisez-le dans le logement 4/5 du châssis et suivez la séquence spécifique des étapes.

1. Assurez-vous que tous les lecteurs du châssis sont fermement installés contre le fond de panier central en appuyant sur chaque lecteur à l'aide de vos pouces jusqu'à ce que vous sentiez un arrêt positif.

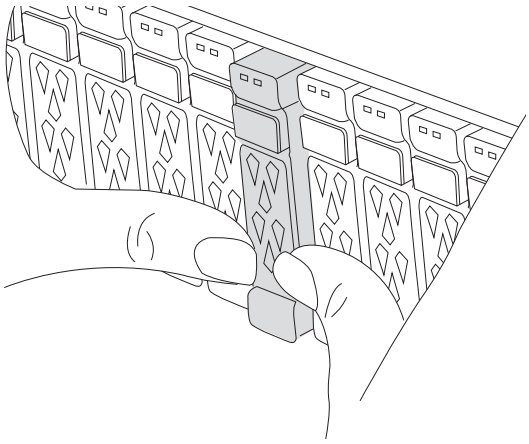

2. Aller à l'arrière du châssis. Si vous n'êtes pas déjà mis à la terre, mettez-vous à la terre correctement.
3. Si vous n'êtes pas déjà mis à la terre, mettez-vous à la terre correctement.
4. Débranchez les blocs d'alimentation du contrôleur.

> Si votre système est alimenté en courant continu, débranchez le bloc d'alimentation des blocs d'alimentation.

5. Faites pivoter le chemin de câbles vers le bas en tirant sur les boutons situés à l'intérieur du chemin de câbles et en le faisant pivoter vers le bas.
6. Retirez le module NVRAM cible du châssis :

   a. Appuyer sur le bouton de verrouillage de came.

      Le bouton de came s'éloigne du châssis.

   b. Faites tourner le loquet de came aussi loin que possible.
   c. Retirez le module NVRAM défectueux du châssis en accrochant votre doigt dans l'ouverture du levier de came et en tirant le module hors du châssis.

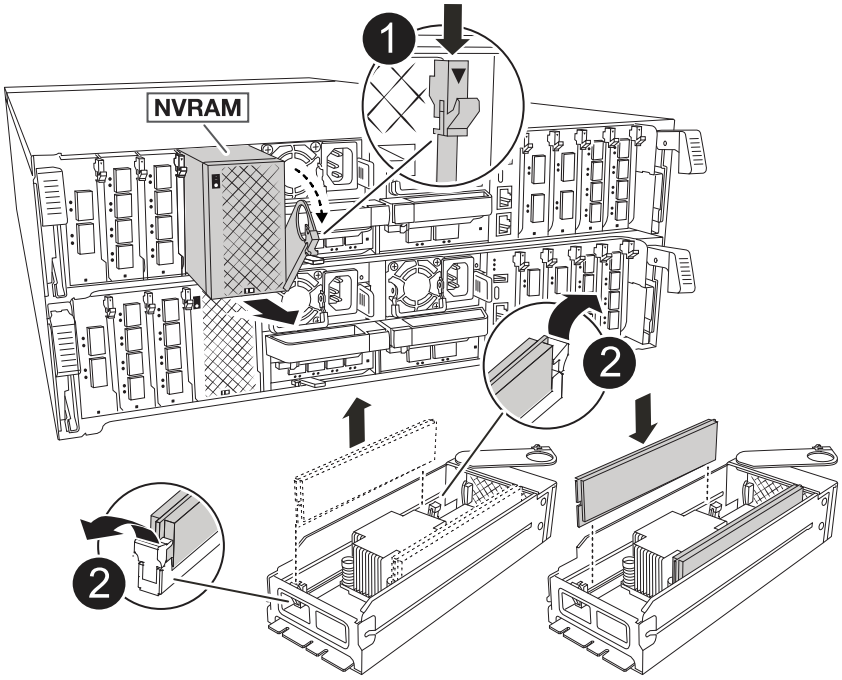

1	Bouton de verrouillage de came
2	Languettes de verrouillage DIMM

7. Placez le module NVRAM sur une surface stable.
8. Retirez les modules DIMM, un par un, du module NVRAM défectueux et installez-les dans le module NVRAM de remplacement.
9. Installez le module NVRAM de remplacement dans le châssis :
   a. Alignez le module avec les bords de l'ouverture du châssis dans le logement 4/5.
   b. Faites glisser doucement le module dans son logement jusqu'à ce qu'il soit complètement en place, puis poussez le loquet de la came jusqu'à ce qu'il soit complètement en place.
10. Branchez les cordons d'alimentation aux blocs d'alimentation. Le contrôleur redémarre dès que l'alimentation est rétablie.

> Si vous disposez d'alimentations CC, reconnectez le bloc d'alimentation aux alimentations.

11. Faites pivoter le chemin de câbles vers le haut jusqu'à la position fermée.
12. Remettre le contrôleur défectueux en fonctionnement normal en réutilisant son espace de stockage : `storage failover giveback -ofnode` *`impaired_node_name`*.
13. Si le rétablissement automatique a été désactivé, réactivez-le : `storage failover modify -node local -auto-giveback true`.
14. Si AutoSupport est activé, restaurer/annuler la suppression automatique de la création de cas : `system node autosupport invoke -node * -type all -message MAINT=END`.

Option 2 : remplacez le module DIMM NVRAM

Pour remplacer les modules DIMM NVRAM dans le module NVRAM, vous devez d'abord retirer le module NVRAM, puis remplacer le module DIMM cible.

1. Assurez-vous que tous les lecteurs du châssis sont fermement installés contre le fond de panier central en appuyant sur chaque lecteur à l'aide de vos pouces jusqu'à ce que vous sentiez un arrêt positif.

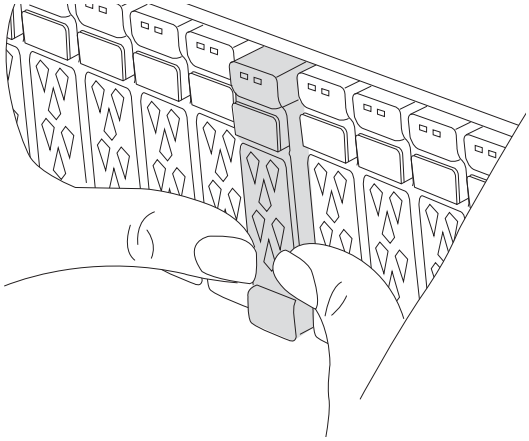

2. Aller à l'arrière du châssis. Si vous n'êtes pas déjà mis à la terre, mettez-vous à la terre correctement.
3. Débranchez les blocs d'alimentation du contrôleur.

> Si votre système est alimenté en courant continu, débranchez le bloc d'alimentation des blocs d'alimentation.

4. Faites pivoter le chemin de câbles vers le bas en tirant doucement les broches situées aux extrémités du bac et en faisant pivoter le bac vers le bas.
5. Retirez le module NVRAM cible du châssis :
   a. Appuyer sur le bouton de came.

      Le bouton de came s'éloigne du châssis.

   b. Faites tourner le loquet de came aussi loin que possible.
   c. Retirez le module NVRAM du châssis en accrochant votre doigt dans l'ouverture du levier de came et en tirant le module hors du châssis.

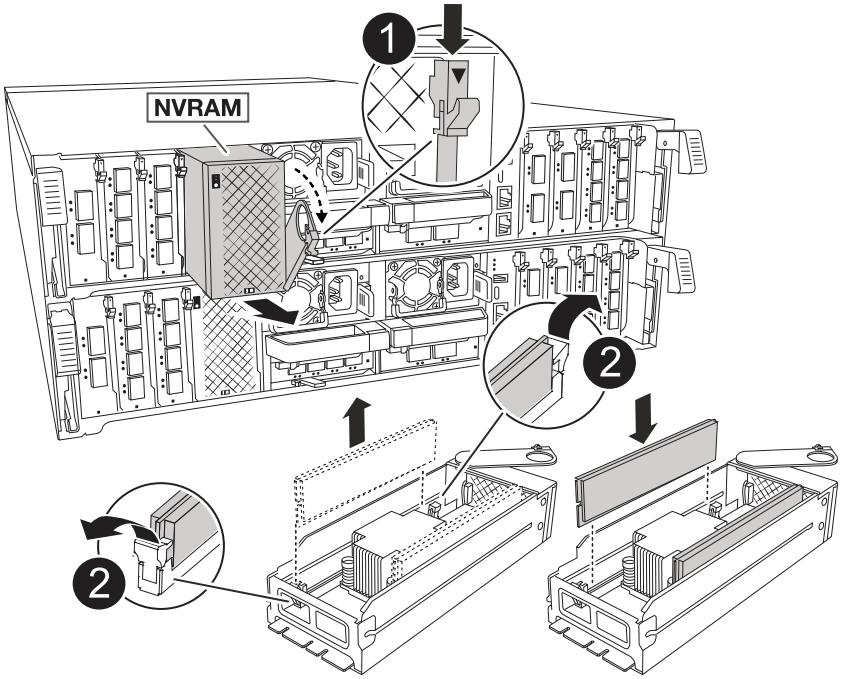

1	Bouton de verrouillage de came
2	Languettes de verrouillage DIMM

6. Placez le module NVRAM sur une surface stable.
7. Repérez le module DIMM à remplacer à l'intérieur du module NVRAM.

> Consultez l'étiquette FRU map située sur le côté du module NVRAM pour déterminer l'emplacement des emplacements DIMM 1 et 2.

8. Retirez le module DIMM en appuyant sur les languettes de verrouillage du module DIMM et en soulevant le module DIMM hors du support.
9. Installez le module DIMM de remplacement en alignant le module DIMM avec le support et en poussant doucement le module DIMM dans le support jusqu'à ce que les languettes de verrouillage se verrouillent en place.
10. Installez le module NVRAM dans le châssis :
    a. Faites glisser doucement le module dans le logement jusqu'à ce que le loquet de came commence à s'engager avec la broche de came d'E/S, puis faites tourner le loquet de came complètement vers le haut pour verrouiller le module en place.
11. Branchez les cordons d'alimentation aux blocs d'alimentation. Le contrôleur redémarre dès que l'alimentation est rétablie.

> Si vous disposez d'alimentations CC, reconnectez le bloc d'alimentation aux alimentations.

12. Faites pivoter le chemin de câbles vers le haut jusqu'à la position fermée.
13. Remettre le contrôleur défectueux en fonctionnement normal en réutilisant son espace de stockage :

```
storage failover giveback -ofnode impaired_node_name.
```

14. Si le rétablissement automatique a été désactivé, réactivez-le : `storage failover modify -node local -auto-giveback true`.
15. Si AutoSupport est activé, restaurer/annuler la suppression automatique de la création de cas : `system node autosupport invoke -node * -type all -message MAINT=END`.

Étape 3 : réaffectation de disques

Vous devez confirmer la modification de l'ID système au démarrage du contrôleur, puis vérifier que la modification a été implémentée.

> La réaffectation de disque n'est nécessaire que lors du remplacement du module NVRAM et ne s'applique pas au remplacement du module DIMM NVRAM.

Étapes

1. Si le contrôleur est en mode Maintenance (affichant le `*>` (invite), quittez le mode Maintenance et accédez à l'invite LOADER :

   ```
   halt
   ```

2. À partir de l'invite du CHARGEUR sur le contrôleur, démarrez le contrôleur et entrez *y* lorsque vous êtes invité à remplacer l'ID système en raison d'une incompatibilité d'ID système.
3. Attendez que le message En attente de retour s'affiche sur la console du contrôleur avec le module de remplacement, puis, à partir du contrôleur sain, vérifiez que le nouvel ID système partenaire a été automatiquement attribué :

   ```
   storage failover show
   ```

   Dans la sortie de la commande, vous devriez voir un message indiquant que l'ID système a changé sur le contrôleur défectueux, affichant les anciens et nouveaux ID corrects. Dans l'exemple suivant, le nœud 2 a subi un remplacement et possède un nouvel ID système de 151759706.

   ```
   node1:> storage failover show
                                       Takeover
   Node              Partner           Possible     State Description
   ------------      ------------      --------
   -------------------------------------
   node1             node2             false        System ID changed on
   partner (Old:
                                                     151759755, New:
   151759706), In takeover
   node2             node1             -            Waiting for giveback
   (HA mailboxes)
   ```

4. Remettre le contrôleur :

   a. À partir du contrôleur sain, restituez le stockage du contrôleur remplacé :

```
storage failover giveback -ofnode replacement_node_name
```

Le contrôleur récupère son stockage et termine le démarrage.

Si vous êtes invité à remplacer l'ID système en raison d'une incompatibilité d'ID système, vous devez entrer *y*.

Si le retour est vetoté, vous pouvez envisager d'ignorer les vetoes.

Pour plus d'informations, voir "commandes de restitution manuelle" pour passer outre le veto.

a. Une fois le rétablissement terminé, vérifiez que la paire HA est en bon état et qu'un basculement est possible : *Storage failover show*

   La sortie du `storage failover show` La commande ne doit pas inclure l'ID système modifié dans le message partenaire.

5. Vérifiez que les disques ont été correctement attribués :

```
storage disk show -ownership
```

Les disques appartenant au contrôleur doivent afficher le nouvel ID système. Dans l'exemple suivant, les disques appartenant au nœud1 affichent alors le nouvel ID système, 151759706 :

```
node1:> storage disk show -ownership

Disk  Aggregate Home  Owner  DR Home  Home ID    Owner ID  DR Home ID
Reserver  Pool
----- ------    ----- ------ -------- -------    -------    -------
---------  ---
1.0.0  aggr0_1  node1 node1  -        151759706  151759706  -
151759706 Pool0
1.0.1  aggr0_1  node1 node1           151759706  151759706  -
151759706 Pool0
.
.
.
```

6. Si le système est dans une configuration MetroCluster, surveiller l'état du contrôleur : *MetroCluster node show*

   La configuration MetroCluster prend quelques minutes après le remplacement pour revenir à un état normal. À ce moment, chaque contrôleur affiche un état configuré, avec la mise en miroir reprise sur incident activée et un mode de fonctionnement normal. Le `metrocluster node show -fields node-systemid` Le résultat de la commande affiche l'ancien ID système jusqu'à ce que la configuration MetroCluster revienne à un état normal.

7. Si le contrôleur est dans une configuration MetroCluster, en fonction de l'état de la MetroCluster, vérifiez que le champ ID de domicile de la reprise après incident affiche le propriétaire d'origine du disque si le propriétaire d'origine est un contrôleur sur le site de secours.

Ceci est requis si les deux conditions suivantes sont vraies :

- La configuration MetroCluster est en état de basculement.
- Le contrôleur est le propriétaire actuel des disques sur le site de secours.

  Voir "Modification de la propriété des disques lors du basculement haute disponibilité et du basculement du MetroCluster dans une configuration MetroCluster à quatre nœuds" pour en savoir plus.

8. Si votre système est dans une configuration MetroCluster, vérifiez que chaque contrôleur est configuré : *MetroCluster node show - champs configuration-state*

```
node1_siteA::> metrocluster node show -fields configuration-state

dr-group-id            cluster node           configuration-state
-----------            ---------------------- --------------
-------------------
1 node1_siteA          node1mcc-001           configured
1 node1_siteA          node1mcc-002           configured
1 node1_siteB          node1mcc-003           configured
1 node1_siteB          node1mcc-004           configured

4 entries were displayed.
```

9. Vérifiez que les volumes attendus sont présents pour chaque contrôleur :

```
vol show -node node-name
```

10. Si le chiffrement du stockage est activé, vous devez restaurer la fonctionnalité.
11. Remettre le contrôleur défectueux en fonctionnement normal en réutilisant son espace de stockage :

```
storage failover giveback -ofnode impaired_node_name.
```

12. Si le retour automatique a été désactivé, réactivez-le :

```
storage failover modify -node local -auto-giveback true.
```

13. Si AutoSupport est activé, restaurer/annuler la suppression de la création automatique de cas :

```
system node autosupport invoke -node * -type all -message MAINT=END.
```

Étape 4 : renvoyer la pièce défaillante à NetApp

Retournez la pièce défectueuse à NetApp, tel que décrit dans les instructions RMA (retour de matériel) fournies avec le kit. Voir la "Retour de pièces et remplacements" page pour plus d'informations.

Remplacez la batterie NV - AFF A70 et AFF A90

Remplacez la batterie non volatile de votre système AFF A70 ou AFF A90 lorsque la batterie commence à se décharger ou tombe en panne, car elle est chargée de préserver les données système critiques pendant les pannes de courant. Le processus de remplacement implique l'arrêt du contrôleur défectueux, le retrait du module de contrôleur, le remplacement de la batterie NV, la réinstallation du module de contrôleur et le renvoi de la pièce défectueuse à NetApp.

Tous les autres composants du système doivent fonctionner correctement ; si ce n'est pas le cas, vous devez contacter le support technique.

Étape 1 : arrêtez le contrôleur défaillant

Arrêtez ou prenez le contrôleur pour facultés affaiblies en utilisant l'une des options suivantes.

Option 1 : la plupart des systèmes

Pour arrêter le contrôleur défaillant, vous devez déterminer l'état du contrôleur et, si nécessaire, prendre le contrôle de façon à ce que le contrôleur en bonne santé continue de transmettre des données provenant du stockage défaillant du contrôleur.

Description de la tâche

- Si vous disposez d'un système SAN, vous devez avoir vérifié les messages d'événement `cluster kernel-service show`) pour le serveur lame SCSI du contrôleur défectueux. `cluster kernel-service show`La commande (from priv mode Advanced) affiche le nom du nœud, son état de disponibilité et "état du quorum"son état de fonctionnement.

  Chaque processus SCSI-Blade doit se trouver au quorum avec les autres nœuds du cluster. Tout problème doit être résolu avant de procéder au remplacement.

- Si vous avez un cluster avec plus de deux nœuds, il doit être dans le quorum. Si le cluster n'est pas au quorum ou si un contrôleur en bonne santé affiche la valeur false pour l'éligibilité et la santé, vous devez corriger le problème avant de désactiver le contrôleur défaillant ; voir "Synchroniser un nœud avec le cluster".

Étapes

1. Si AutoSupport est activé, supprimez la création automatique de dossier en invoquant un message AutoSupport :

   ```
   system node autosupport invoke -node * -type all -message MAINT=<# of hours>h
   ```

   Le message AutoSupport suivant supprime la création automatique de dossiers pendant deux heures :

   ```
   cluster1:> system node autosupport invoke -node * -type all -message MAINT=2h
   ```

2. Désactiver le retour automatique :

   a. Entrez la commande suivante depuis la console du contrôleur sain :

      ```
      storage failover modify -node local -auto-giveback false
      ```

   b. Entrer `y` lorsque vous voyez l'invite *Voulez-vous désactiver le retour automatique ?*

3. Faites passer le contrôleur douteux à l'invite DU CHARGEUR :

Si le contrôleur en état de fonctionnement s'affiche…	Alors…
Invite DU CHARGEUR	Passez à l'étape suivante.
Attente du retour…	Appuyez sur Ctrl-C, puis répondez `y` lorsque vous y êtes invité.

Si le contrôleur en état de fonctionnement s'affiche…	Alors…
Invite système ou invite de mot de passe	Prendre le contrôle défectueux ou l'arrêter à partir du contrôleur en bon état : `storage failover takeover -ofnode` *`impaired_node_name`* `-halt` *`true`* Le paramètre *-halt true* vous amène à l'invite Loader.

Option 2 : le contrôleur est dans un MetroCluster

Pour arrêter le contrôleur défaillant, vous devez déterminer l'état du contrôleur et, si nécessaire, prendre le contrôle de façon à ce que le contrôleur en bonne santé continue de transmettre des données provenant du stockage défaillant du contrôleur.

- Si vous avez un cluster avec plus de deux nœuds, il doit être dans le quorum. Si le cluster n'est pas au quorum ou si un contrôleur en bonne santé affiche la valeur false pour l'éligibilité et la santé, vous devez corriger le problème avant de désactiver le contrôleur défaillant ; voir "Synchroniser un nœud avec le cluster".
- Vous devez avoir confirmé que l'état de configuration MetroCluster est configuré et que les nœuds sont dans un état activé et normal :

  ```
  metrocluster node show
  ```

Étapes

1. Si AutoSupport est activé, supprimez la création automatique de dossier en invoquant un message AutoSupport :

   ```
   system node autosupport invoke -node * -type all -message
   MAINT=number_of_hours_downh
   ```

   Le message AutoSupport suivant supprime la création automatique de dossiers pendant deux heures :

   ```
   cluster1:*> system node autosupport invoke -node * -type all -message
   MAINT=2h
   ```

2. Désactiver le retour automatique :
   a. Entrez la commande suivante depuis la console du contrôleur sain :

      ```
      storage failover modify -node local -auto-giveback false
      ```

   b. Entrer `y` lorsque vous voyez l'invite *Voulez-vous désactiver le retour automatique ?*
3. Faites passer le contrôleur douteux à l'invite DU CHARGEUR :

Si le contrôleur en état de fonctionnement s'affiche…	Alors…
Invite DU CHARGEUR	Passez à la section suivante.
Attente du retour…	Appuyez sur Ctrl-C, puis répondez `y` lorsque vous y êtes invité.
Invite système ou invite de mot de passe (entrer le mot de passe système)	Prendre le contrôle défectueux ou l'arrêter à partir du contrôleur en bon état : `storage failover takeover -ofnode` *`impaired_node_name`* `-halt` *`true`* Le paramètre *-halt true* vous amène à l'invite Loader.

Étape 2 : retirer le module de contrôleur

Vous devez retirer le module de contrôleur du châssis lorsque vous remplacez le module de contrôleur ou remplacez un composant dans le module de contrôleur.

Étapes

1. Assurez-vous que tous les lecteurs du châssis sont fermement installés contre le fond de panier central en appuyant sur chaque lecteur à l'aide de vos pouces jusqu'à ce que vous sentiez un arrêt positif.

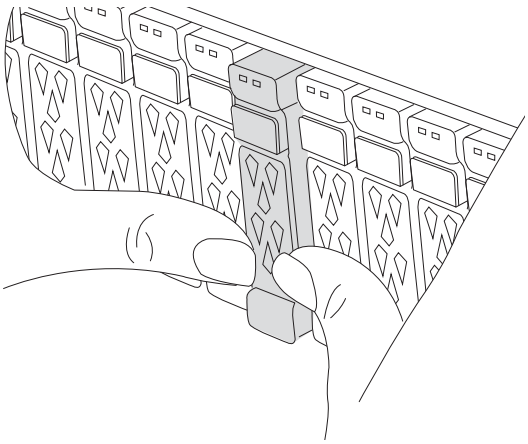

2. Vérifiez la mémoire NVRAM orange que le voyant d'état situé dans le logement 4/5 à l'arrière du module de contrôleur défectueux est éteint. Recherchez l'icône NV.

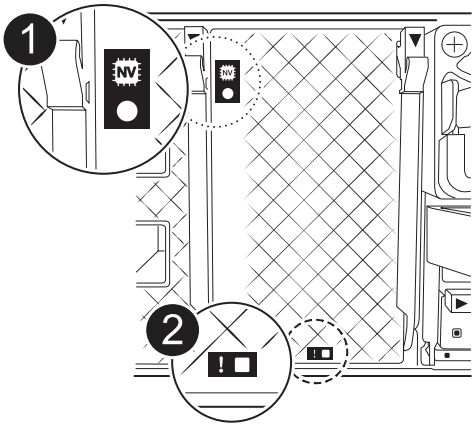

1	LED d'état NVRAM
2	LED d'avertissement NVRAM

- Si le voyant NV est éteint, passez à l'étape suivante.
- Si le voyant NV clignote, attendez l'arrêt du clignotement. Si le clignotement continue pendant plus de 5 minutes, contactez le support technique pour obtenir de l'aide.

3. Si vous n'êtes pas déjà mis à la terre, mettez-vous à la terre correctement.
4. Débranchez les câbles d'alimentation du module de contrôleur des blocs d'alimentation.

> Si votre système est alimenté en courant continu, débranchez le bloc d'alimentation des blocs d'alimentation.

5. Débranchez les câbles système et les modules SFP et QSFP (si nécessaire) du module de contrôleur, en respectant la trace de l'endroit où les câbles ont été connectés.

   Laissez les câbles dans le périphérique de gestion des câbles de sorte que lorsque vous réinstallez le périphérique de gestion des câbles, les câbles sont organisés.

6. Retirez le périphérique de gestion des câbles du module de contrôleur.
7. Appuyez sur les deux loquets de verrouillage, puis faites pivoter les deux loquets vers le bas en même temps.

   Le module de contrôleur se déplace légèrement hors du châssis.

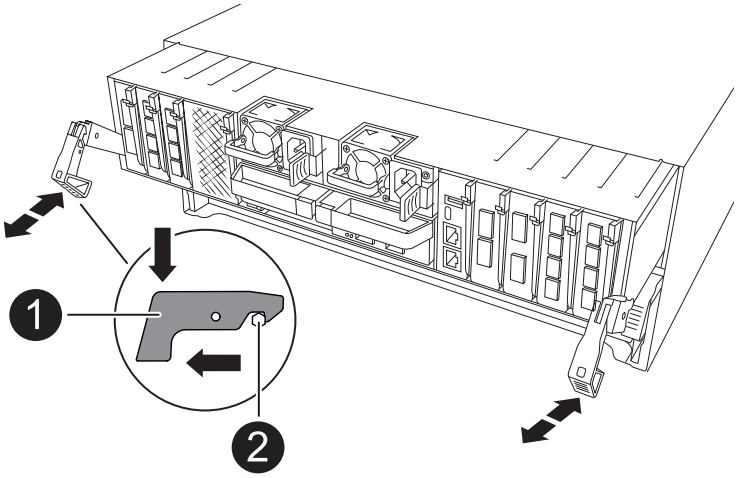

1	Loquet de verrouillage
2	Goupille de blocage

8. Faites glisser le module de contrôleur hors du châssis et placez-le sur une surface plane et stable.

   Assurez-vous de prendre en charge la partie inférieure du module de contrôleur lorsque vous le faites glisser hors du châssis.

Étape 3 : remplacez la batterie NV

Retirez la batterie NV défectueuse du module de contrôleur et installez la batterie NV de remplacement.

Étapes

1. Ouvrez le couvercle du conduit d'air et localisez la batterie NV.

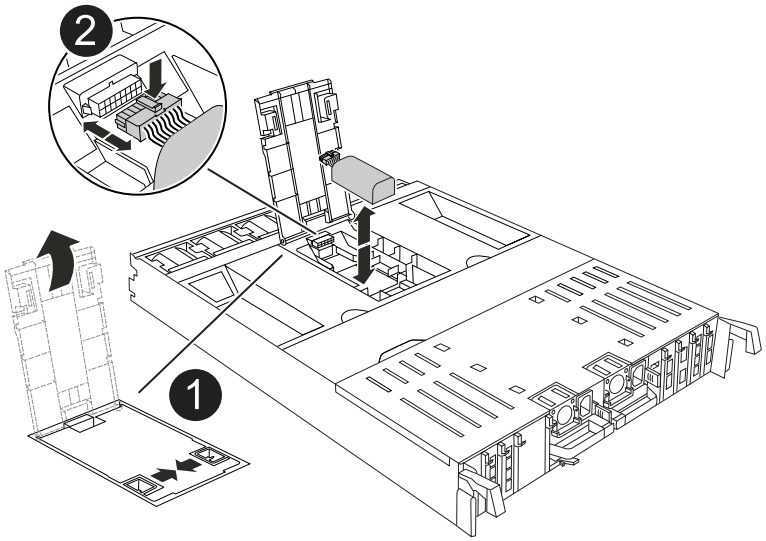

1	Couvercle du conduit d'air de la batterie NV

❷	Fiche mâle batterie NV

2. Soulevez la batterie pour accéder à la prise mâle batterie.
3. Appuyez sur le clip situé à l'avant de la fiche mâle batterie pour la débrancher de la prise, puis débranchez le câble de batterie de la prise.
4. Retirez la batterie du conduit d'air et du module de contrôleur, puis mettez-la de côté.
5. Retirez la batterie de rechange de son emballage.
6. Installez la batterie de remplacement dans le contrôleur :
   a. Branchez la fiche de la batterie dans la prise de montage et assurez-vous que la fiche se verrouille en place.
   b. Insérez la batterie dans son logement et appuyez fermement sur la batterie pour vous assurer qu'elle est bien verrouillée.
7. Fermez le couvercle du conduit d'air NV.

   Assurez-vous que la fiche se verrouille dans la prise.

Étape 4 : réinstallez le module de contrôleur

Réinstallez le module de contrôleur et redémarrez-le.

Étapes

1. Assurez-vous que le conduit d'air est complètement fermé en le faisant tourner jusqu'en butée.

   Il doit être aligné sur la tôle du module de contrôleur.

2. Alignez l'extrémité du module de contrôleur avec l'ouverture du châssis, puis poussez doucement le module de contrôleur à mi-course dans le système.

   > N'insérez pas complètement le module de contrôleur dans le châssis tant qu'il n'y a pas été demandé.

3. Recâblage du système de stockage, selon les besoins.

   Si vous avez retiré les émetteurs-récepteurs (QSFP ou SFP), n'oubliez pas de les réinstaller si vous utilisez des câbles à fibre optique.

   Assurez-vous que le câble de la console est connecté au module de contrôleur réparé afin de recevoir des messages de la console lorsqu'il redémarre. Le contrôleur réparé est alimenté par le contrôleur sain et commence à redémarrer dès qu'il est complètement installé dans le châssis.

4. Terminez la réinstallation du module de contrôleur :

   a. Poussez fermement le module de contrôleur dans le châssis jusqu'à ce qu'il rencontre le fond de panier central et qu'il soit bien en place.

      Les loquets de verrouillage se montent lorsque le module de contrôleur est bien en place.

   Ne forcez pas trop lorsque vous faites glisser le module de contrôleur dans le châssis pour éviter

d'endommager les connecteurs.

   a. Faites pivoter les loquets de verrouillage vers le haut en position verrouillée.

5. Branchez les cordons d'alimentation aux blocs d'alimentation. Le contrôleur redémarre dès que l'alimentation est rétablie.

   Si vous disposez d'une alimentation CC, reconnectez le bloc d'alimentation aux blocs d'alimentation une fois le module de contrôleur entièrement installé dans le châssis.

6. Remettre le contrôleur défectueux en fonctionnement normal en réutilisant son espace de stockage :

   ```
   storage failover giveback -ofnode impaired_node_name.
   ```

7. Si le retour automatique a été désactivé, réactivez-le :

   ```
   storage failover modify -node local -auto-giveback true.
   ```

8. Si AutoSupport est activé, restaurer/annuler la suppression de la création automatique de cas :

   ```
   system node autosupport invoke -node * -type all -message MAINT=END.
   ```

Étape 5 : renvoyer la pièce défaillante à NetApp

Retournez la pièce défectueuse à NetApp, tel que décrit dans les instructions RMA (retour de matériel) fournies avec le kit. Voir la "Retour de pièces et remplacements" page pour plus d'informations.

Module d'E/S.

Présentation de l'ajout et du remplacement d'un module d'E/S - AFF A70 et AFF A90

Les systèmes AFF A70 et AFF A90 permettent d'étendre ou de remplacer des modules d'E/S de manière flexible afin d'améliorer la connectivité et les performances du réseau. L'ajout ou le remplacement d'un module d'E/S est essentiel lors de la mise à niveau des capacités réseau ou de l'adressage d'un module défaillant.

Vous pouvez remplacer un module d'E/S défaillant de votre système de stockage AFF A70 ou AFF A90 par un module d'E/S du même type ou par un autre type de module d'E/S. Vous pouvez également ajouter un module d'E/S dans un système doté de logements vides.

- "Ajoutez un module d'E/S."

  L'ajout de modules supplémentaires peut améliorer la redondance, ce qui permet de garantir que le système reste opérationnel même en cas de défaillance d'un module.

- "Remplacez un module d'E/S."

  Le remplacement d'un module d'E/S défaillant permet de restaurer l'état de fonctionnement optimal du système.

Numérotation des connecteurs d'E/S.

Les connecteurs d'E/S des contrôleurs AFF A70 et AFF A90 sont numérotés de 1 à 11, comme illustré ci-dessous.

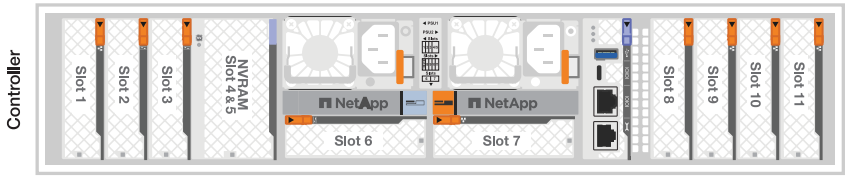

Ajoutez un module d'E/S - AFF A70 et AFF A90

Ajoutez un module d'E/S à votre système AFF A70 ou AFF A90 pour améliorer la connectivité réseau et augmenter la capacité de votre système à gérer le trafic de données.

Vous pouvez ajouter un module d'E/S à votre système lorsqu'il y a des emplacements vides ou lorsque tous les emplacements sont complètement remplis.

Description de la tâche

Si nécessaire, vous pouvez allumer les voyants d'emplacement du système de stockage (bleus) pour faciliter la localisation physique du système de stockage concerné. Connectez-vous au BMC à l'aide de SSH et entrez `system location-led on` la commande.

Un système de stockage comporte deux LED d'emplacement, une sur chaque contrôleur. Les LED d'emplacement restent allumées pendant 30 minutes.

Vous pouvez les désactiver en entrant `system location-led off` la commande. Si vous n'êtes pas sûr que les LED soient allumées ou éteintes, vous pouvez vérifier leur état en entrant `system location-led show` la commande.

Étape 1 : arrêtez le module de contrôleur défectueux

Arrêtez ou prenez le contrôle du module de contrôleur défectueux à l'aide de l'une des options suivantes.

Option 1 : la plupart des systèmes

Pour arrêter le contrôleur défaillant, vous devez déterminer l'état du contrôleur et, si nécessaire, prendre le contrôle de façon à ce que le contrôleur en bonne santé continue de transmettre des données provenant du stockage défaillant du contrôleur.

Description de la tâche

- Si vous disposez d'un système SAN, vous devez avoir vérifié les messages d'événement `cluster kernel-service show`) pour le serveur lame SCSI du contrôleur défectueux. `cluster kernel-service show`La commande (from priv mode Advanced) affiche le nom du nœud, son état de disponibilité et "état du quorum"son état de fonctionnement.

  Chaque processus SCSI-Blade doit se trouver au quorum avec les autres nœuds du cluster. Tout problème doit être résolu avant de procéder au remplacement.

- Si vous avez un cluster avec plus de deux nœuds, il doit être dans le quorum. Si le cluster n'est pas au quorum ou si un contrôleur en bonne santé affiche la valeur false pour l'éligibilité et la santé, vous devez corriger le problème avant de désactiver le contrôleur défaillant ; voir "Synchroniser un nœud avec le cluster".

Étapes

1. Si AutoSupport est activé, supprimez la création automatique de dossier en invoquant un message AutoSupport :

   ```
   system node autosupport invoke -node * -type all -message MAINT=<# of hours>h
   ```

   Le message AutoSupport suivant supprime la création automatique de dossiers pendant deux heures :

   ```
   cluster1:> system node autosupport invoke -node * -type all -message MAINT=2h
   ```

2. Désactiver le retour automatique :

   a. Entrez la commande suivante depuis la console du contrôleur sain :

      ```
      storage failover modify -node local -auto-giveback false
      ```

   b. Entrer `y` lorsque vous voyez l'invite *Voulez-vous désactiver le retour automatique ?*

3. Faites passer le contrôleur douteux à l'invite DU CHARGEUR :

Si le contrôleur en état de fonctionnement s'affiche…	Alors…
Invite DU CHARGEUR	Passez à l'étape suivante.
Attente du retour…	Appuyez sur Ctrl-C, puis répondez `y` lorsque vous y êtes invité.

Si le contrôleur en état de fonctionnement s'affiche…	Alors…
Invite système ou invite de mot de passe	Prendre le contrôle défectueux ou l'arrêter à partir du contrôleur en bon état : `storage failover takeover -ofnode` *`impaired_node_name`* `-halt` *`true`* Le paramètre *-halt true* vous amène à l'invite Loader.

Option 2 : configuration MetroCluster

> N'utilisez pas cette procédure si votre système se trouve dans une configuration MetroCluster à deux nœuds.

Pour arrêter le contrôleur défaillant, vous devez déterminer l'état du contrôleur et, si nécessaire, prendre le contrôle de façon à ce que le contrôleur en bonne santé continue de transmettre des données provenant du stockage défaillant du contrôleur.

- Si vous avez un cluster avec plus de deux nœuds, il doit être dans le quorum. Si le cluster n'est pas au quorum ou si un contrôleur en bonne santé affiche la valeur false pour l'éligibilité et la santé, vous devez corriger le problème avant de désactiver le contrôleur défaillant ; voir "Synchroniser un nœud avec le cluster".
- Si vous disposez d'une configuration MetroCluster, vous devez avoir confirmé que l'état de configuration MetroCluster est configuré et que les nœuds sont dans un état activé et normal (`metrocluster node show`).

Étapes

1. Si AutoSupport est activé, supprimez la création automatique de cas en appelant une commande AutoSupport : `system node autosupport invoke -node * -type all -message MAINT=number_of_hours_downh`

   La commande AutoSupport suivante supprime la création automatique de dossiers pendant deux heures : `cluster1:*> system node autosupport invoke -node * -type all -message MAINT=2h`

2. Désactiver le rétablissement automatique depuis la console du contrôleur sain : `storage failover modify –node local -auto-giveback false`
3. Faites passer le contrôleur douteux à l'invite DU CHARGEUR :

Si le contrôleur en état de fonctionnement s'affiche…	Alors…
Invite DU CHARGEUR	Passer à l'étape suivante.
Attente du retour…	Appuyez sur Ctrl-C, puis répondez `y` lorsque vous y êtes invité.

Si le contrôleur en état de fonctionnement s'affiche…	Alors…
Invite système ou invite de mot de passe (entrer le mot de passe système)	Arrêtez ou prenez le contrôle du contrôleur défectueux à partir du contrôleur sain : `storage failover takeover -ofnode` *`impaired_node_name`* Lorsque le contrôleur douteux s'affiche en attente de rétablissement…, appuyez sur Ctrl-C et répondez `y`.

Étape 2 : ajoutez le nouveau module d'E/S.

Si le système de stockage dispose de logements disponibles, installez le nouveau module d'E/S dans l'un des emplacements disponibles. Si tous les emplacements sont occupés, retirez un module d'E/S existant pour libérer de l'espace, puis installez le nouveau.

Avant de commencer

- Vérifiez que le "NetApp Hardware Universe" nouveau module d'E/S est compatible avec votre système de stockage et la version de ONTAP que vous exécutez.
- Si plusieurs emplacements sont disponibles, vérifiez les priorités des emplacements dans "NetApp Hardware Universe" Et utiliser la meilleure solution disponible pour votre module d'E/S.
- S'assurer que tous les autres composants fonctionnent correctement.

Ajoutez un module d'E/S à un emplacement disponible

Vous pouvez ajouter un nouveau module d'E/S à un système de stockage avec les emplacements disponibles.

Étapes

1. Si vous n'êtes pas déjà mis à la terre, mettez-vous à la terre correctement.
2. Faites pivoter le chemin de câbles vers le bas en tirant sur les boutons situés à l'intérieur du chemin de câbles et en le faisant pivoter vers le bas.
3. Retirez le module d'obturation du logement cible du support :
   a. Appuyez sur le loquet de came du module d'obturation dans le logement cible.
   b. Faites tourner le loquet de came aussi loin que possible du module.
   c. Retirez le module du boîtier en accrochant votre doigt dans l'ouverture du levier de came et en tirant le module hors du boîtier.
4. Installez le module d'E/S :
   a. Alignez le module d'E/S sur les bords de l'ouverture du logement du boîtier.
   b. Faites glisser doucement le module dans le logement jusqu'à l'intérieur du boîtier, puis faites pivoter le loquet de came complètement vers le haut pour verrouiller le module en place.
5. Reliez le module d'E/S au périphérique désigné.

   > Assurez-vous que des espaces vides sont installés dans les emplacements d'E/S inutilisés afin d'éviter tout problème thermique.

6. Faites pivoter le chemin de câbles vers le haut jusqu'à la position fermée.
7. Depuis l'invite DU CHARGEUR, redémarrez le nœud :

   ```
   bye
   ```

   > Ceci réinitialise le module d'E/S et les autres composants et redémarre le nœud.

8. Remettre le contrôleur du contrôleur partenaire :

   ```
   storage failover giveback -ofnode target_node_name
   ```

9. Répétez ces étapes pour le contrôleur B.
10. Depuis le nœud sain, restaurez le rétablissement automatique si vous l'avez désactivé :

    ```
    storage failover modify -node local -auto-giveback true
    ```

11. Si AutoSupport est activé, restaurez la création automatique de dossiers :

    ```
    system node autosupport invoke -node * -type all -message MAINT=END
    ```

Ajoutez un module d'E/S à un système entièrement rempli

Vous pouvez ajouter un module d'E/S à un système entièrement rempli en retirant un module d'E/S existant et en installant un nouveau à sa place.

Description de la tâche

Veillez à bien comprendre les scénarios suivants pour ajouter un nouveau module d'E/S à un système entièrement rempli :

Scénario	Action requise
NIC à NIC (même nombre de ports)	Les LIF migrent automatiquement lorsque son module de contrôleur est arrêté.
NIC à NIC (nombre différent de ports)	Réaffectez de manière permanente les LIF sélectionnées à un autre port de attache. Voir "Migration d'une LIF" pour plus d'informations.
Carte réseau vers module d'E/S de stockage	Utilisez System Manager pour migrer définitivement les LIF vers différents ports de base, comme décrit dans la "Migration d'une LIF".

Étapes

1. Si vous n'êtes pas déjà mis à la terre, mettez-vous à la terre correctement.
2. Débranchez tout câblage du module d'E/S cible.
3. Faites pivoter le chemin de câbles vers le bas en tirant sur les boutons situés à l'intérieur du chemin de câbles et en le faisant pivoter vers le bas.
4. Retirez le module d'E/S cible du châssis :
   a. Appuyer sur le bouton de verrouillage de came.
   b. Faites tourner le loquet de came aussi loin que possible du module.
   c. Retirez le module du boîtier en accrochant votre doigt dans l'ouverture du levier de came et en tirant le module hors du boîtier.

      Assurez-vous de garder une trace de l'emplacement dans lequel se trouvait le module d'E/S.
5. Installez le module d'E/S dans le logement cible du boîtier :
   a. Alignez le module avec les bords de l'ouverture du logement du boîtier.
   b. Faites glisser doucement le module dans le logement jusqu'à l'intérieur du boîtier, puis faites pivoter le loquet de came complètement vers le haut pour verrouiller le module en place.
6. Reliez le module d'E/S au périphérique désigné.
7. Répéter les étapes de dépose et de pose pour remplacer les modules supplémentaires du contrôleur.
8. Faites pivoter le chemin de câbles vers le haut jusqu'à la position fermée.
9. Redémarrez le contrôleur à partir de l'invite du CHARGEUR :_bye_

   Cette opération réinitialise les cartes PCIe et les autres composants et redémarre le nœud.

   > Si vous rencontrez un problème pendant le redémarrage, reportez-vous à la section "BURT 1494308 - l'arrêt de l'environnement peut être déclenché lors du remplacement du module d'E/S."

10. Remettre le contrôleur du contrôleur partenaire :

    ```
    storage failover giveback -ofnode target_node_name
    ```

11. Activer le rétablissement automatique si elle a été désactivée :

    ```
    storage failover modify -node local -auto-giveback true
    ```

12. Effectuez l'une des opérations suivantes :
    - Si vous avez retiré un module d'E/S de carte réseau et installé un nouveau module d'E/S de carte réseau, utilisez la commande réseau suivante pour chaque port :

      ```
      storage port modify -node *<node name> -port *<port name> -mode network
      ```

    - Si vous avez retiré un module d'E/S de carte réseau et installé un module d'E/S de stockage, installez et câblez vos tiroirs NS224, comme décrit "Workflow d'ajout à chaud"à la section .
13. Répétez ces étapes pour le contrôleur B.

Remplacez un module d'E/S - AFF A70 et AFF A90

Remplacez un module d'E/S de votre système AFF A70 ou AFF A90 en cas de panne du module ou lorsqu'une mise à niveau est requise pour prendre en charge des performances supérieures ou des fonctionnalités supplémentaires. La procédure de remplacement implique l'arrêt du contrôleur, le remplacement du module d'E/S défectueux, le redémarrage du contrôleur et le renvoi de la pièce défectueuse à NetApp.

Vous pouvez utiliser cette procédure avec toutes les versions de ONTAP prises en charge par votre système de stockage.

Avant de commencer

- Vous devez disposer de la pièce de rechange.
- Assurez-vous que tous les autres composants du système de stockage fonctionnent correctement. Si ce n'est pas le cas, contactez le support technique.

Étape 1 : arrêtez le contrôleur défaillant

Arrêtez ou prenez le contrôleur pour facultés affaiblies en utilisant l'une des options suivantes.

Option 1 : la plupart des systèmes

Pour arrêter le contrôleur défaillant, vous devez déterminer l'état du contrôleur et, si nécessaire, prendre le contrôle de façon à ce que le contrôleur en bonne santé continue de transmettre des données provenant du stockage défaillant du contrôleur.

Description de la tâche

- Si vous disposez d'un système SAN, vous devez avoir vérifié les messages d'événement `cluster kernel-service show`) pour le serveur lame SCSI du contrôleur défectueux. `cluster kernel-service show`La commande (from priv mode Advanced) affiche le nom du nœud, son état de disponibilité et "état du quorum"son état de fonctionnement.

  Chaque processus SCSI-Blade doit se trouver au quorum avec les autres nœuds du cluster. Tout problème doit être résolu avant de procéder au remplacement.

- Si vous avez un cluster avec plus de deux nœuds, il doit être dans le quorum. Si le cluster n'est pas au quorum ou si un contrôleur en bonne santé affiche la valeur false pour l'éligibilité et la santé, vous devez corriger le problème avant de désactiver le contrôleur défaillant ; voir "Synchroniser un nœud avec le cluster".

Étapes

1. Si AutoSupport est activé, supprimez la création automatique de dossier en invoquant un message AutoSupport :

   ```
   system node autosupport invoke -node * -type all -message MAINT=<# of hours>h
   ```

   Le message AutoSupport suivant supprime la création automatique de dossiers pendant deux heures :

   ```
   cluster1:> system node autosupport invoke -node * -type all -message MAINT=2h
   ```

2. Désactiver le retour automatique :

   a. Entrez la commande suivante depuis la console du contrôleur sain :

      ```
      storage failover modify -node local -auto-giveback false
      ```

   b. Entrer `y` lorsque vous voyez l'invite *Voulez-vous désactiver le retour automatique ?*

3. Faites passer le contrôleur douteux à l'invite DU CHARGEUR :

Si le contrôleur en état de fonctionnement s'affiche…	Alors…
Invite DU CHARGEUR	Passez à l'étape suivante.
Attente du retour…	Appuyez sur Ctrl-C, puis répondez `y` lorsque vous y êtes invité.

Si le contrôleur en état de fonctionnement s'affiche…	Alors…
Invite système ou invite de mot de passe	Prendre le contrôle défectueux ou l'arrêter à partir du contrôleur en bon état : `storage failover takeover -ofnode` *`impaired_node_name`* `-halt` *`true`* Le paramètre *-halt true* vous amène à l'invite Loader.

Option 2 : le contrôleur est dans un MetroCluster

> N'utilisez pas cette procédure si votre système se trouve dans une configuration MetroCluster à deux nœuds.

Pour arrêter le contrôleur défaillant, vous devez déterminer l'état du contrôleur et, si nécessaire, prendre le contrôle de façon à ce que le contrôleur en bonne santé continue de transmettre des données provenant du stockage défaillant du contrôleur.

- Si vous avez un cluster avec plus de deux nœuds, il doit être dans le quorum. Si le cluster n'est pas au quorum ou si un contrôleur en bonne santé affiche la valeur false pour l'éligibilité et la santé, vous devez corriger le problème avant de désactiver le contrôleur défaillant ; voir "Synchroniser un nœud avec le cluster".
- Si vous disposez d'une configuration MetroCluster, vous devez avoir confirmé que l'état de configuration MetroCluster est configuré et que les nœuds sont dans un état activé et normal (`metrocluster node show`).

Étapes

1. Si AutoSupport est activé, supprimez la création automatique de cas en appelant une commande AutoSupport : `system node autosupport invoke -node * -type all -message MAINT=number_of_hours_downh`

   La commande AutoSupport suivante supprime la création automatique de dossiers pendant deux heures : `cluster1:*> system node autosupport invoke -node * -type all -message MAINT=2h`

2. Désactiver le rétablissement automatique depuis la console du contrôleur sain : `storage failover modify –node local -auto-giveback false`
3. Faites passer le contrôleur douteux à l'invite DU CHARGEUR :

Si le contrôleur en état de fonctionnement s'affiche…	Alors…
Invite DU CHARGEUR	Passer à l'étape suivante.
Attente du retour…	Appuyez sur Ctrl-C, puis répondez `y` lorsque vous y êtes invité.

Si le contrôleur en état de fonctionnement s'affiche…	Alors…
Invite système ou invite de mot de passe (entrer le mot de passe système)	Arrêtez ou prenez le contrôle du contrôleur défectueux à partir du contrôleur sain : `storage failover takeover -ofnode` *`impaired_node_name`* Lorsque le contrôleur douteux s'affiche en attente de rétablissement…, appuyez sur Ctrl-C et répondez `y`.

Étape 2 : remplacez un module d'E/S défectueux

Pour remplacer un module d'E/S, localisez-le dans le module de contrôleur et suivez la séquence spécifique des étapes.

Étapes

1. Si vous n'êtes pas déjà mis à la terre, mettez-vous à la terre correctement.
2. Débranchez tout câblage du module d'E/S cible.

   Veillez à étiqueter les câbles de manière à ce que vous sachiez d'où ils viennent.

3. Faites pivoter le chemin de câbles vers le bas en tirant sur les boutons situés à l'intérieur du chemin de câbles et en le faisant pivoter vers le bas.
4. Retirez le module d'E/S du module de contrôleur :

   L'illustration suivante illustre le retrait d'un module d'E/S horizontal et vertical. En général, vous ne retirez qu'un seul module d'E/S.

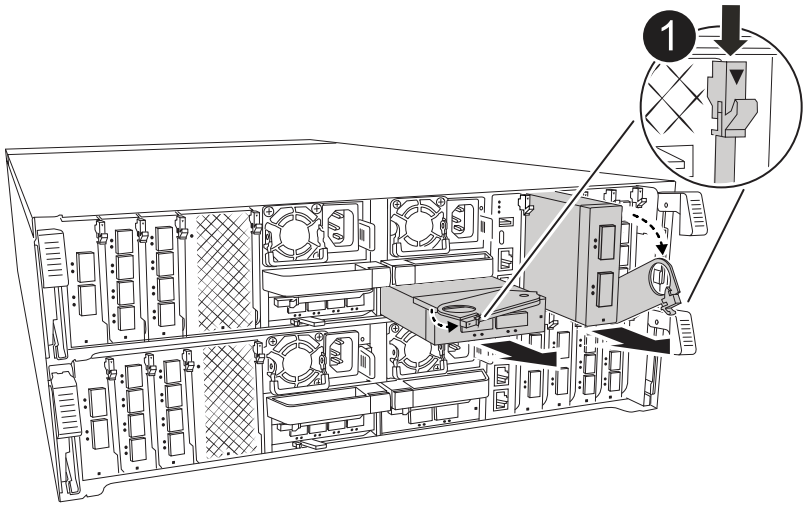

1	Bouton de verrouillage de came

   a. Appuyer sur le bouton de verrouillage de came.
   b. Faites tourner le loquet de came pour l'éloigner du module aussi loin que possible.

c. Retirez le module du module de contrôleur en accrochant votre doigt dans l'ouverture du levier de came et en tirant le module hors du module de contrôleur.

   Assurez-vous de garder une trace de l'emplacement dans lequel se trouvait le module d'E/S.

5. Mettez le module d'E/S de côté.
6. Installez le module d'E/S de remplacement dans le logement cible :
   a. Alignez le module d'E/S sur les bords du logement.
   b. Faites glisser doucement le module dans le logement jusqu'au fond du module de contrôleur, puis faites pivoter le loquet de came complètement vers le haut pour verrouiller le module en place.
7. Branchez le câble du module d'E/S.
8. Répéter les étapes de dépose et de pose pour remplacer les modules supplémentaires du contrôleur.
9. Faites pivoter le chemin de câbles en position verrouillée.

Étape 3 : redémarrer le contrôleur

Après le remplacement d'un module d'E/S, vous devez redémarrer le contrôleur.

Étapes

1. Redémarrez le contrôleur à partir de l'invite DU CHARGEUR :

   ```
   bye
   ```

   > Le redémarrage du contrôleur défectueux réinitialise également les modules d'E/S et les autres composants.

2. Remettre le contrôleur défectueux en fonctionnement normal en réutilisant son espace de stockage :

   ```
   storage failover giveback -ofnode impaired_node_name
   ```

3. Restaurez le rétablissement automatique à partir de la console du contrôleur sain :

   ```
   storage failover modify -node local -auto-giveback true
   ```

4. Si AutoSupport est activé, restaurez la création automatique de dossiers :

   ```
   system node autosupport invoke -node * -type all -message MAINT=END
   ```

Étape 4 : renvoyer la pièce défaillante à NetApp

Retournez la pièce défectueuse à NetApp, tel que décrit dans les instructions RMA (retour de matériel) fournies avec le kit. Voir la "Retour de pièces et remplacements" page pour plus d'informations.

Remplacer une alimentation - AFF A70 et AFF A90

Remplacez un bloc d'alimentation CA ou CC de votre système AFF A70 ou AFF A90 en cas de panne ou de panne, afin de vous assurer que votre système continue de recevoir l'alimentation requise pour un fonctionnement stable. Le processus de remplacement consiste à déconnecter le bloc d'alimentation défectueux de la source d'alimentation, à

débrancher le câble d'alimentation, à remplacer le bloc d'alimentation défectueux, puis à le rebrancher à la source d'alimentation.

Les blocs d'alimentation sont redondants et échangeables à chaud.

Description de la tâche

Cette procédure est écrite pour remplacer un bloc d'alimentation à la fois.

> Ne mélangez pas des blocs d'alimentation avec des niveaux d'efficacité différents ou des types d'entrée différents. Toujours remplacer comme pour similaire.

Suivez la procédure appropriée pour votre type de bloc d'alimentation : CA ou CC.

Option 1 : remplacez un bloc d'alimentation CA

Pour remplacer un bloc d'alimentation CA, procédez comme suit.

Étapes

1. Si vous n'êtes pas déjà mis à la terre, mettez-vous à la terre correctement.
2. Identifiez le bloc d'alimentation que vous souhaitez remplacer, en fonction des messages d'erreur de la console ou du voyant rouge de panne sur le bloc d'alimentation.
3. Déconnectez le bloc d'alimentation :
   a. Ouvrez le dispositif de retenue du câble d'alimentation, puis débranchez le câble d'alimentation du bloc d'alimentation.
4. Pour retirer le bloc d'alimentation, faites pivoter la poignée vers le haut, appuyez sur la languette de verrouillage, puis retirez le bloc d'alimentation du module de contrôleur.

   Le bloc d'alimentation est court-circuité. Utilisez toujours deux mains pour le soutenir lors du retrait du module de contrôleur afin qu'il ne bascule pas brusquement et ne vous blesse pas.

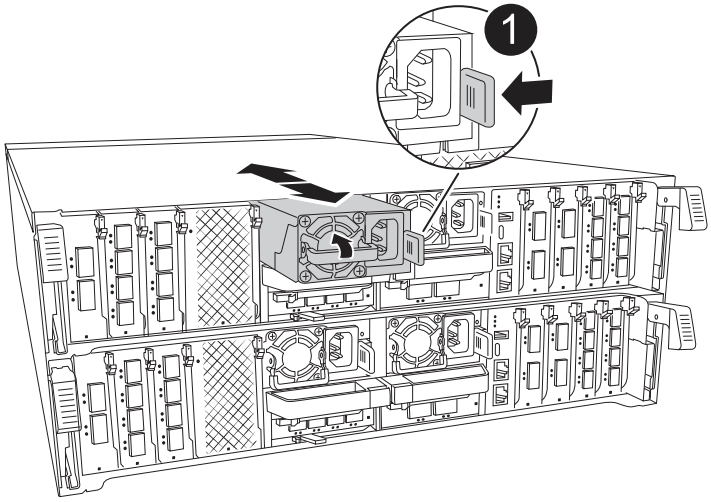

1	Languette de verrouillage du bloc d'alimentation en terre cuite

5. Installez le bloc d'alimentation de remplacement dans le module contrôleur :
   a. A deux mains, soutenez et alignez les bords du bloc d'alimentation de remplacement avec l'ouverture du module de contrôleur.
   b. Poussez doucement le bloc d'alimentation dans le module de contrôleur jusqu'à ce que la languette de verrouillage s'enclenche.

      Les blocs d'alimentation ne s'enclenteront correctement qu'avec le connecteur interne et se verrouillent d'une seule manière.

   Pour éviter d'endommager le connecteur interne, ne forcez pas trop lorsque vous faites glisser le bloc d'alimentation dans le système.

6. Reconnectez le câblage du bloc d'alimentation :

a. Reconnectez le câble d'alimentation au bloc d'alimentation.

b. Fixez le câble d'alimentation au bloc d'alimentation à l'aide du dispositif de retenue du câble d'alimentation.

Une fois l'alimentation rétablie, le voyant d'état doit être vert.

7. Retournez la pièce défectueuse à NetApp, tel que décrit dans les instructions RMA (retour de matériel) fournies avec le kit. Voir la "Retour de pièces et remplacements" page pour plus d'informations.

Option 2 : remplacez un bloc d'alimentation CC

Pour remplacer un bloc d'alimentation CC, procédez comme suit.

Étapes

1. Si vous n'êtes pas déjà mis à la terre, mettez-vous à la terre correctement.
2. Identifiez le bloc d'alimentation que vous souhaitez remplacer, en fonction des messages d'erreur de la console ou du voyant rouge de panne sur le bloc d'alimentation.
3. Déconnectez le bloc d'alimentation :
   a. Dévisser le connecteur du câble D-SUB DC à l'aide des vis à serrage à main sur la fiche.
   b. Débranchez le câble du bloc d'alimentation et mettez-le de côté.
4. Pour retirer le bloc d'alimentation, faites pivoter la poignée vers le haut, appuyez sur la languette de verrouillage, puis retirez le bloc d'alimentation du module de contrôleur.

> Le bloc d'alimentation est court-circuité. Utilisez toujours deux mains pour le soutenir lors du retrait du module de contrôleur afin qu'il ne bascule pas brusquement et ne vous blesse pas.

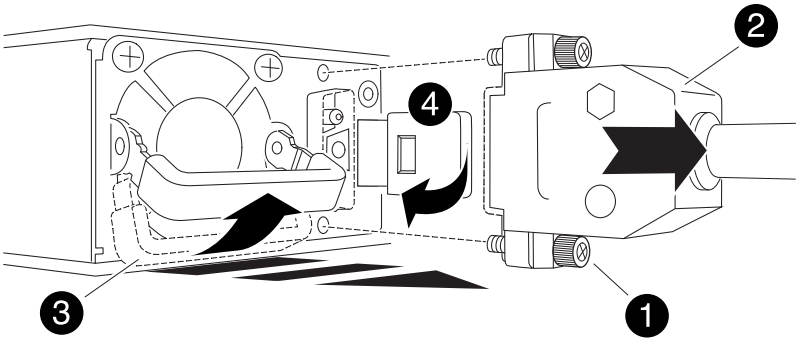

1	Vis à oreilles
2	Connecteur du câble du bloc d'alimentation CC D-SUB
3	Poignée de l'alimentation électrique
4	Languette de verrouillage bleue du bloc d'alimentation

5. Installez le bloc d'alimentation de remplacement dans le module contrôleur :

   a. A deux mains, soutenez et alignez les bords du bloc d'alimentation de remplacement avec l'ouverture du module de contrôleur.

   b. Poussez doucement le bloc d'alimentation dans le module de contrôleur jusqu'à ce que la languette de verrouillage s'enclenche.

      Les blocs d'alimentation ne s'enclenteront correctement qu'avec le connecteur interne et se verrouillent d'une seule manière.

      > Pour éviter d'endommager le connecteur interne, ne forcez pas trop lorsque vous faites glisser le bloc d'alimentation dans le système.

6. Rebranchez le câble d'alimentation CC D-SUB :

   a. Branchez le connecteur du câble d'alimentation sur le bloc d'alimentation.

   b. Fixez le câble d'alimentation au bloc d'alimentation à l'aide des vis à molette.

      Une fois l'alimentation rétablie, le voyant d'état doit être vert.

7. Retournez la pièce défectueuse à NetApp, tel que décrit dans les instructions RMA (retour de matériel) fournies avec le kit. Voir la "Retour de pièces et remplacements" page pour plus d'informations.

Remplacez la pile de l'horloge temps réel - AFF A70 et AFF A90

Remplacez la pile de l'horloge en temps réel (RTC), communément appelée pile bouton, dans votre système AFF A70 ou AFF A90 pour vous assurer que les services et applications reposant sur une synchronisation précise de l'heure restent opérationnels.

Avant de commencer

- Vous pouvez utiliser cette procédure avec toutes les versions de ONTAP prises en charge par votre système.
- Assurez-vous que tous les autres composants du système fonctionnent correctement ; si ce n'est pas le cas, contactez le support technique.

Étape 1 : arrêtez le contrôleur défaillant

Arrêtez ou prenez le contrôleur pour facultés affaiblies en utilisant l'une des options suivantes.

Option 1 : la plupart des systèmes

Pour arrêter le contrôleur défaillant, vous devez déterminer l'état du contrôleur et, si nécessaire, prendre le contrôle de façon à ce que le contrôleur en bonne santé continue de transmettre des données provenant du stockage défaillant du contrôleur.

Description de la tâche

- Si vous disposez d'un système SAN, vous devez avoir vérifié les messages d'événement `cluster kernel-service show`) pour le serveur lame SCSI du contrôleur défectueux. `cluster kernel-service show`La commande (from priv mode Advanced) affiche le nom du nœud, son état de disponibilité et "état du quorum"son état de fonctionnement.

  Chaque processus SCSI-Blade doit se trouver au quorum avec les autres nœuds du cluster. Tout problème doit être résolu avant de procéder au remplacement.

- Si vous avez un cluster avec plus de deux nœuds, il doit être dans le quorum. Si le cluster n'est pas au quorum ou si un contrôleur en bonne santé affiche la valeur false pour l'éligibilité et la santé, vous devez corriger le problème avant de désactiver le contrôleur défaillant ; voir "Synchroniser un nœud avec le cluster".

Étapes

1. Si AutoSupport est activé, supprimez la création automatique de dossier en invoquant un message AutoSupport :

   ```
   system node autosupport invoke -node * -type all -message MAINT=<# of hours>h
   ```

   Le message AutoSupport suivant supprime la création automatique de dossiers pendant deux heures :

   ```
   cluster1:> system node autosupport invoke -node * -type all -message MAINT=2h
   ```

2. Désactiver le retour automatique :

   a. Entrez la commande suivante depuis la console du contrôleur sain :

      ```
      storage failover modify -node local -auto-giveback false
      ```

   b. Entrer `y` lorsque vous voyez l'invite *Voulez-vous désactiver le retour automatique ?*

3. Faites passer le contrôleur douteux à l'invite DU CHARGEUR :

Si le contrôleur en état de fonctionnement s'affiche…	Alors…
Invite DU CHARGEUR	Passez à l'étape suivante.
Attente du retour…	Appuyez sur Ctrl-C, puis répondez `y` lorsque vous y êtes invité.

Si le contrôleur en état de fonctionnement s'affiche…	Alors…
Invite système ou invite de mot de passe	Prendre le contrôle défectueux ou l'arrêter à partir du contrôleur en bon état : `storage failover takeover -ofnode` *`impaired_node_name`* `-halt` *`true`* Le paramètre *-halt true* vous amène à l'invite Loader.

Option 2 : le contrôleur est dans un MetroCluster

Pour arrêter le contrôleur défaillant, vous devez déterminer l'état du contrôleur et, si nécessaire, prendre le contrôle de façon à ce que le contrôleur en bonne santé continue de transmettre des données provenant du stockage défaillant du contrôleur.

- Si vous avez un cluster avec plus de deux nœuds, il doit être dans le quorum. Si le cluster n'est pas au quorum ou si un contrôleur en bonne santé affiche la valeur false pour l'éligibilité et la santé, vous devez corriger le problème avant de désactiver le contrôleur défaillant ; voir "Synchroniser un nœud avec le cluster".
- Vous devez avoir confirmé que l'état de configuration MetroCluster est configuré et que les nœuds sont dans un état activé et normal :

  ```
  metrocluster node show
  ```

Étapes

1. Si AutoSupport est activé, supprimez la création automatique de dossier en invoquant un message AutoSupport :

   ```
   system node autosupport invoke -node * -type all -message
   MAINT=number_of_hours_downh
   ```

   Le message AutoSupport suivant supprime la création automatique de dossiers pendant deux heures :

   ```
   cluster1:*> system node autosupport invoke -node * -type all -message
   MAINT=2h
   ```

2. Désactiver le retour automatique :
   a. Entrez la commande suivante depuis la console du contrôleur sain :

      ```
      storage failover modify -node local -auto-giveback false
      ```

   b. Entrer `y` lorsque vous voyez l'invite *Voulez-vous désactiver le retour automatique ?*
3. Faites passer le contrôleur douteux à l'invite DU CHARGEUR :

Si le contrôleur en état de fonctionnement s'affiche…	Alors…
Invite DU CHARGEUR	Passez à la section suivante.
Attente du retour…	Appuyez sur Ctrl-C, puis répondez `y` lorsque vous y êtes invité.
Invite système ou invite de mot de passe (entrer le mot de passe système)	Prendre le contrôle défectueux ou l'arrêter à partir du contrôleur en bon état : `storage failover takeover -ofnode` *`impaired_node_name`* `-halt` *`true`* Le paramètre *-halt true* vous amène à l'invite Loader.

Étape 2 : retirer le module de contrôleur

Vous devez retirer le module de contrôleur du châssis lorsque vous remplacez le module de contrôleur ou remplacez un composant dans le module de contrôleur.

Étapes

1. Assurez-vous que tous les lecteurs du châssis sont fermement installés contre le fond de panier central en appuyant sur chaque lecteur à l'aide de vos pouces jusqu'à ce que vous sentiez un arrêt positif.

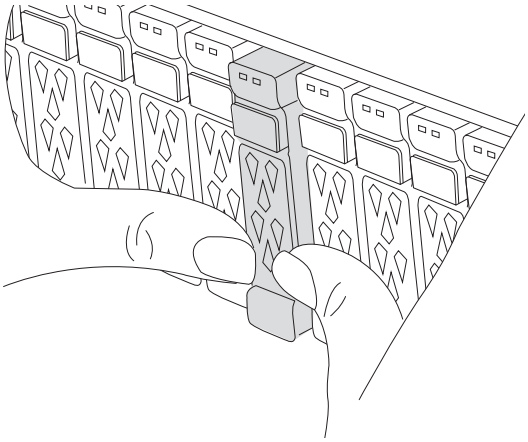

2. Vérifiez la mémoire NVRAM orange que le voyant d'état situé dans le logement 4/5 à l'arrière du module de contrôleur défectueux est éteint. Recherchez l'icône NV.

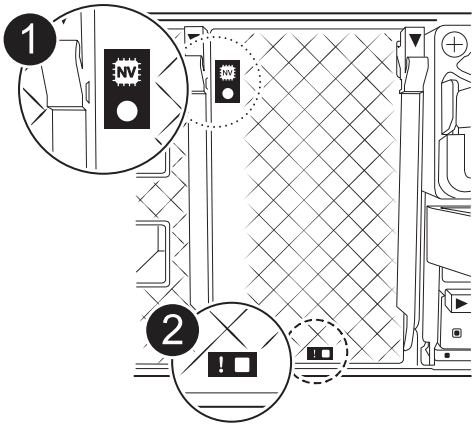

1	LED d’état NVRAM
2	LED d’avertissement NVRAM

- Si le voyant NV est éteint, passez à l’étape suivante.
- Si le voyant NV clignote, attendez l’arrêt du clignotement. Si le clignotement continue pendant plus de 5 minutes, contactez le support technique pour obtenir de l’aide.

3. Si vous n’êtes pas déjà mis à la terre, mettez-vous à la terre correctement.
4. Débranchez les câbles d’alimentation du module de contrôleur des blocs d’alimentation.

> Si votre système est alimenté en courant continu, débranchez le bloc d’alimentation des blocs d’alimentation.

5. Débranchez les câbles système et les modules SFP et QSFP (si nécessaire) du module de contrôleur, en respectant la trace de l’endroit où les câbles ont été connectés.

   Laissez les câbles dans le périphérique de gestion des câbles de sorte que lorsque vous réinstallez le périphérique de gestion des câbles, les câbles sont organisés.

6. Retirez le périphérique de gestion des câbles du module de contrôleur.
7. Appuyez sur les deux loquets de verrouillage, puis faites pivoter les deux loquets vers le bas en même temps.

   Le module de contrôleur se déplace légèrement hors du châssis.

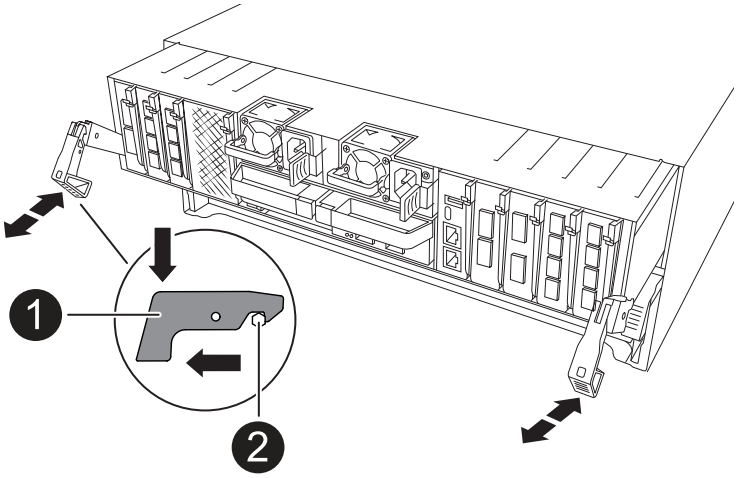

1	Loquet de verrouillage
2	Goupille de blocage

8. Faites glisser le module de contrôleur hors du châssis et placez-le sur une surface plane et stable.

   Assurez-vous de prendre en charge la partie inférieure du module de contrôleur lorsque vous le faites glisser hors du châssis.

Étape 3 : remplacer la batterie RTC

Retirez la batterie RTC défectueuse et installez la batterie RTC de remplacement.

Étapes

1. Ouvrir le conduit d'air du contrôleur sur le dessus du contrôleur.
   a. Insérez vos doigts dans les encoches situées à l'extrémité du conduit d'air.
   b. Soulevez le conduit d'air et faites-le pivoter vers le haut aussi loin que possible.
2. Localisez la batterie RTC sous le conduit d'air.

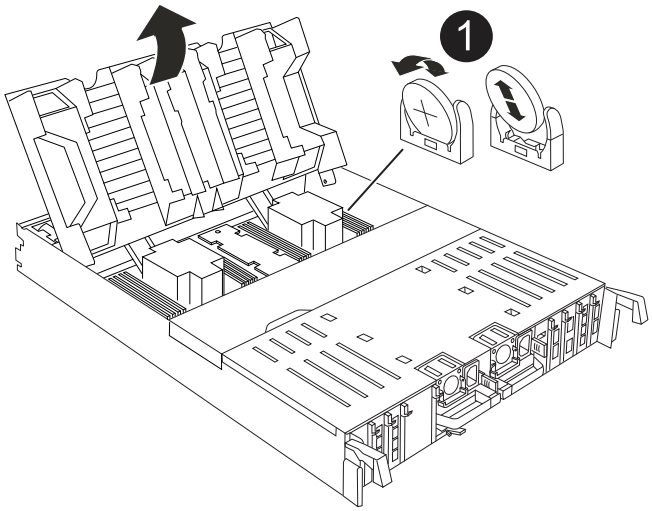

1	Batterie RTC et boîtier

3. Poussez doucement la batterie hors du support, faites-la pivoter pour l'éloigner du support, puis retirez-la du support.

> Notez la polarité de la batterie lorsque vous la retirez du support. La batterie est signalée par un signe plus et doit être correctement positionnée dans le support. Un signe plus près du support indique comment la batterie doit être positionnée.

4. Retirez la batterie de rechange du sac d'expédition antistatique.
5. Notez la polarité de la batterie RTC, puis insérez-la dans le support en inclinant la batterie et en la poussant vers le bas.
6. Inspectez visuellement la batterie pour vous assurer qu'elle est complètement installée dans le support et que la polarité est correcte.

Étape 4 : réinstallez le module de contrôleur

Réinstallez le module de contrôleur et redémarrez-le.

Étapes

1. Assurez-vous que le conduit d'air est complètement fermé en le faisant tourner jusqu'en butée.

   Il doit être aligné sur la tôle du module de contrôleur.

2. Alignez l'extrémité du module de contrôleur avec l'ouverture du châssis, puis poussez doucement le module de contrôleur à mi-course dans le système.

> N'insérez pas complètement le module de contrôleur dans le châssis tant qu'il n'y a pas été demandé.

3. Recâblage du système de stockage, selon les besoins.

   Si vous avez retiré les émetteurs-récepteurs (QSFP ou SFP), n'oubliez pas de les réinstaller si vous utilisez des câbles à fibre optique.

   Assurez-vous que le câble de la console est connecté au module de contrôleur réparé afin de recevoir des messages de la console lorsqu'il redémarre. Le contrôleur réparé est alimenté par le contrôleur sain et commence à redémarrer dès qu'il est complètement installé dans le châssis.

4. Terminez la réinstallation du module de contrôleur :

   a. Poussez fermement le module de contrôleur dans le châssis jusqu'à ce qu'il rencontre le fond de panier central et qu'il soit bien en place.

      Les loquets de verrouillage se montent lorsque le module de contrôleur est bien en place.

   Ne forcez pas trop lorsque vous faites glisser le module de contrôleur dans le châssis pour éviter d'endommager les connecteurs.

   a. Faites pivoter les loquets de verrouillage vers le haut en position verrouillée.

5. Branchez les cordons d'alimentation aux blocs d'alimentation. Le contrôleur redémarre dès que l'alimentation est rétablie.

   Si vous disposez d'une alimentation CC, reconnectez le bloc d'alimentation aux blocs d'alimentation une fois le module de contrôleur entièrement installé dans le châssis.

6. Remettre le contrôleur défectueux en fonctionnement normal en réutilisant son espace de stockage :

   `storage failover giveback -ofnode impaired_node_name`.

7. Si le retour automatique a été désactivé, réactivez-le :

   `storage failover modify -node local -auto-giveback true`.

8. Si AutoSupport est activé, restaurer/annuler la suppression de la création automatique de cas :

   `system node autosupport invoke -node * -type all -message MAINT=END`.

Étape 5 : réinitialisez l'heure et la date sur le contrôleur

Après avoir remplacé la pile RTC, inséré le contrôleur et mis sous tension pour la première réinitialisation du BIOS, vous verrez les messages d'erreur suivants :

```
RTC date/time error. Reset date/time to default
```

```
RTC power failure error
```

Ces messages sont attendus et vous pouvez continuer cette procédure.

Étapes

1. Vérifiez la date et l'heure sur le contrôleur sain avec le `cluster date show` commande. + Si votre système s'arrête au menu de démarrage, sélectionnez l'option pour `Reboot node` et répondez *y* lorsque vous y êtes invité, puis démarrez sur LOADER en appuyant sur *Ctrl-C*
   a. À l'invite DU CHARGEUR sur le contrôleur cible, vérifiez l'heure et la date à l'aide de la `cluster date show` commande.
   b. Si nécessaire, modifiez la date avec le `set date mm/dd/yyyy` commande.
   c. Si nécessaire, réglez l'heure, en GMT, à l'aide du `set time hh:mm:ss` commande.
2. Confirmez la date et l'heure sur le contrôleur cible.
3. À l'invite du CHARGEUR, entrez *bye* pour réinitialiser les cartes PCIe et les autres composants et laisser le contrôleur redémarrer.

Étape 6 : renvoyer la pièce défaillante à NetApp

Retournez la pièce défectueuse à NetApp, tel que décrit dans les instructions RMA (retour de matériel) fournies avec le kit. Voir la "Retour de pièces et remplacements" page pour plus d'informations.

Remplacez le module de gestion du système - AFF A70 et AFF A90

Remplacez le module de gestion du système de votre système AFF A70 ou AFF A90 s'il est défectueux ou si son micrologiciel est corrompu. Le processus de remplacement implique l'arrêt du contrôleur, le remplacement du module de gestion du système en panne, le redémarrage du contrôleur, la mise à jour des clés de licence et le renvoi de la pièce défectueuse à NetApp.

Le module de gestion du système, situé à l'arrière du contrôleur dans le logement 8, contient des composants intégrés pour la gestion du système, ainsi que des ports pour la gestion externe. Le contrôleur cible doit être arrêté pour remplacer un module de gestion du système défectueux ou pour remplacer le support d'amorçage.

Avant de commencer

- Assurez-vous que tous les autres composants du système fonctionnent correctement.
- Assurez-vous que le contrôleur partenaire est en mesure de prendre le contrôle du contrôleur défectueux.
- Assurez-vous de remplacer le composant défectueux par un composant de remplacement que vous avez reçu de NetApp.

Description de la tâche

Cette procédure utilise la terminologie suivante :

- Le contrôleur affecté est le contrôleur sur lequel vous effectuez la maintenance.
- Le contrôleur en bonne santé est le partenaire de haute disponibilité associé au contrôleur affecté.

Étape 1 : arrêtez le contrôleur défaillant

Arrêtez ou prenez le contrôleur pour facultés affaiblies en utilisant l'une des options suivantes.

Option 1 : la plupart des systèmes

Pour arrêter le contrôleur défaillant, vous devez déterminer l'état du contrôleur et, si nécessaire, prendre le contrôle de façon à ce que le contrôleur en bonne santé continue de transmettre des données provenant du stockage défaillant du contrôleur.

Description de la tâche

- Si vous disposez d'un système SAN, vous devez avoir vérifié les messages d'événement `cluster kernel-service show`) pour le serveur lame SCSI du contrôleur défectueux. `cluster kernel-service show`La commande (from priv mode Advanced) affiche le nom du nœud, son état de disponibilité et "état du quorum"son état de fonctionnement.

  Chaque processus SCSI-Blade doit se trouver au quorum avec les autres nœuds du cluster. Tout problème doit être résolu avant de procéder au remplacement.

- Si vous avez un cluster avec plus de deux nœuds, il doit être dans le quorum. Si le cluster n'est pas au quorum ou si un contrôleur en bonne santé affiche la valeur false pour l'éligibilité et la santé, vous devez corriger le problème avant de désactiver le contrôleur défaillant ; voir "Synchroniser un nœud avec le cluster".

Étapes

1. Si AutoSupport est activé, supprimez la création automatique de dossier en invoquant un message AutoSupport :

   ```
   system node autosupport invoke -node * -type all -message MAINT=<# of hours>h
   ```

   Le message AutoSupport suivant supprime la création automatique de dossiers pendant deux heures :

   ```
   cluster1:> system node autosupport invoke -node * -type all -message MAINT=2h
   ```

2. Désactiver le retour automatique :

   a. Entrez la commande suivante depuis la console du contrôleur sain :

      ```
      storage failover modify -node local -auto-giveback false
      ```

   b. Entrer `y` lorsque vous voyez l'invite *Voulez-vous désactiver le retour automatique ?*

3. Faites passer le contrôleur douteux à l'invite DU CHARGEUR :

Si le contrôleur en état de fonctionnement s'affiche…	Alors…
Invite DU CHARGEUR	Passez à l'étape suivante.
Attente du retour…	Appuyez sur Ctrl-C, puis répondez `y` lorsque vous y êtes invité.

Si le contrôleur en état de fonctionnement s'affiche…	Alors…
Invite système ou invite de mot de passe	Prendre le contrôle défectueux ou l'arrêter à partir du contrôleur en bon état : `storage failover takeover -ofnode` *`impaired_node_name`* `-halt` *`true`* Le paramètre *-halt true* vous amène à l'invite Loader.

Option 2 : le contrôleur est dans un MetroCluster

Pour arrêter le contrôleur défaillant, vous devez déterminer l'état du contrôleur et, si nécessaire, prendre le contrôle de façon à ce que le contrôleur en bonne santé continue de transmettre des données provenant du stockage défaillant du contrôleur.

- Si vous avez un cluster avec plus de deux nœuds, il doit être dans le quorum. Si le cluster n'est pas au quorum ou si un contrôleur en bonne santé affiche la valeur false pour l'éligibilité et la santé, vous devez corriger le problème avant de désactiver le contrôleur défaillant ; voir "Synchroniser un nœud avec le cluster".
- Vous devez avoir confirmé que l'état de configuration MetroCluster est configuré et que les nœuds sont dans un état activé et normal :

  ```
  metrocluster node show
  ```

Étapes

1. Si AutoSupport est activé, supprimez la création automatique de dossier en invoquant un message AutoSupport :

   ```
   system node autosupport invoke -node * -type all -message
   MAINT=number_of_hours_downh
   ```

   Le message AutoSupport suivant supprime la création automatique de dossiers pendant deux heures :

   ```
   cluster1:*> system node autosupport invoke -node * -type all -message
   MAINT=2h
   ```

2. Désactiver le retour automatique :
   a. Entrez la commande suivante depuis la console du contrôleur sain :

      ```
      storage failover modify -node local -auto-giveback false
      ```

   b. Entrer `y` lorsque vous voyez l'invite *Voulez-vous désactiver le retour automatique ?*
3. Faites passer le contrôleur douteux à l'invite DU CHARGEUR :

Si le contrôleur en état de fonctionnement s'affiche…	Alors…
Invite DU CHARGEUR	Passez à la section suivante.
Attente du retour…	Appuyez sur Ctrl-C, puis répondez `y` lorsque vous y êtes invité.
Invite système ou invite de mot de passe (entrer le mot de passe système)	Prendre le contrôle défectueux ou l'arrêter à partir du contrôleur en bon état : `storage failover takeover -ofnode` *`impaired_node_name`* `-halt` *`true`* Le paramètre *-halt true* vous amène à l'invite Loader.

Étape 2 : Remplacer le module de gestion du système

Remplacez le module de gestion du système défectueux.

Étapes

1. Assurez-vous que tous les lecteurs du châssis sont fermement installés contre le fond de panier central en appuyant sur chaque lecteur à l'aide de vos pouces jusqu'à ce que vous sentiez un arrêt positif.

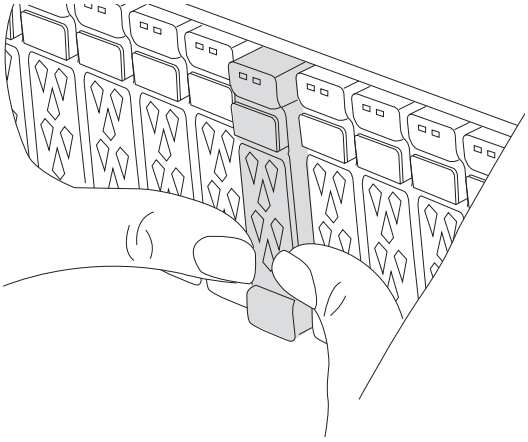

2. Assurez-vous que le déchargement de la NVRAM est terminé avant de continuer. Lorsque le voyant du module NV est éteint, le NVRAM est déchargé. Si le voyant clignote, attendez l'arrêt du clignotement. Si le clignotement continue pendant plus de 5 minutes, contactez le support technique pour obtenir de l'aide.

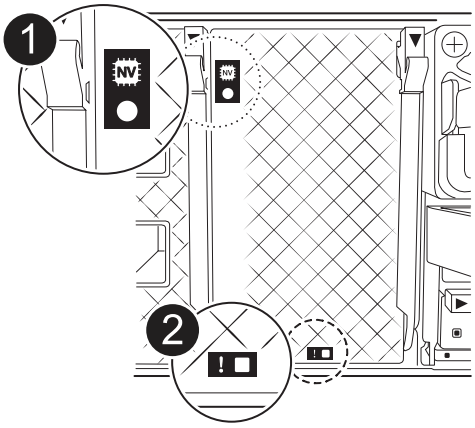

1	LED d'état NVRAM
2	LED d'avertissement NVRAM

- Si le voyant NV est éteint, passez à l'étape suivante.
- Si le voyant NV clignote, attendez l'arrêt du clignotement. Si le clignotement continue pendant plus de 5 minutes, contactez le support technique pour obtenir de l'aide.

3. Aller à l'arrière du châssis. Si vous n'êtes pas déjà mis à la terre, mettez-vous à la terre correctement.
4. Débranchez les blocs d'alimentation du contrôleur.

> Si votre système est alimenté en courant continu, débranchez le bloc d'alimentation des blocs d'alimentation.

5. Faites pivoter le chemin de câbles vers le bas en tirant sur les boutons situés des deux côtés à l'intérieur du chemin de câbles, puis faites pivoter le bac vers le bas.
6. Retirez tous les câbles connectés au module de gestion du système. Assurez-vous que l'étiquette indiquant l'emplacement de connexion des câbles vous permet de les connecter aux ports appropriés lorsque vous réinstallez le module.

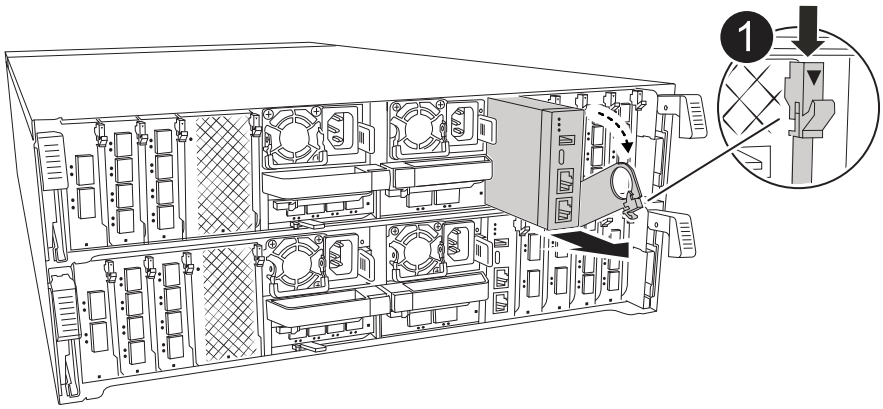

1	Loquet de came du module de gestion du système

7. Retirez le module de gestion du système :
   a. Appuyez sur le bouton de la came de gestion du système. Le levier de came s'éloigne du châssis.
   b. Faites tourner le levier de came complètement vers le bas.
   c. Enroulez votre doigt dans le levier de came et tirez le module hors du système.
   d. Placez le module de gestion du système sur un tapis antistatique, de manière à ce que le support de démarrage soit accessible.
8. Déplacez le support de démarrage vers le module de gestion du système de remplacement :

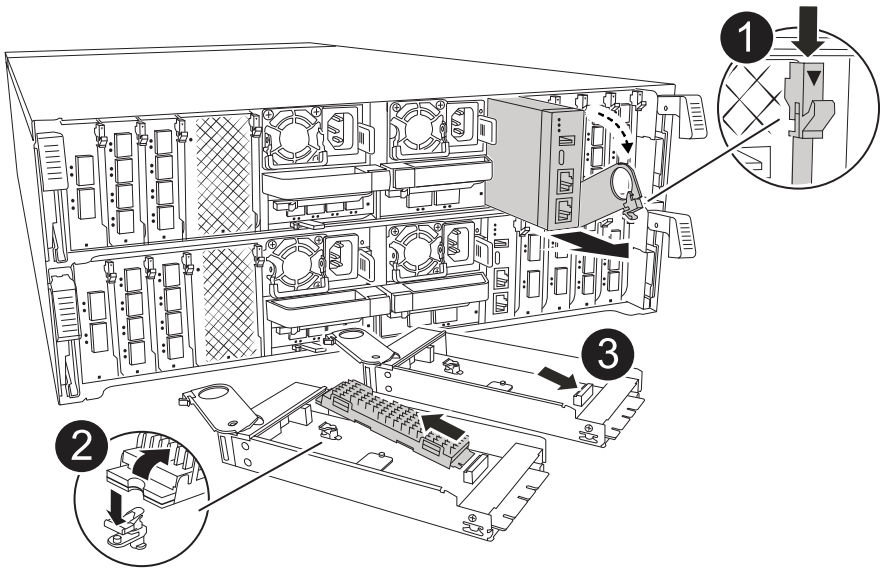

1	Loquet de came du module de gestion du système
2	Bouton de verrouillage du support de démarrage
3	Support de démarrage

   a. Appuyez sur le bouton de verrouillage bleu. Le support de démarrage tourne légèrement vers le haut.
   b. Faites pivoter le support de démarrage vers le haut et retirez-le de son support.
   c. Installez le support de démarrage dans le module de gestion du système de remplacement :
      i. Alignez les bords du support de coffre avec le logement de la prise, puis poussez-le doucement d'équerre dans le support.
      ii. Faites pivoter le support de démarrage vers le bas jusqu'à ce qu'il engage le bouton de verrouillage. Appuyez sur le bouton de verrouillage bleu si nécessaire.
9. Installez le module de gestion du système :
   a. Alignez les bords du module de gestion du système de remplacement avec l'ouverture du système et poussez-le doucement dans le module de contrôleur.
   b. Faites glisser doucement le module dans le logement jusqu'à ce que le loquet de came commence à s'engager avec la broche de came d'E/S, puis faites tourner le loquet de came complètement vers le haut pour verrouiller le module en place.

10. Recâblage du module de gestion du système.
11. Branchez les cordons d'alimentation aux blocs d'alimentation. Le contrôleur redémarre dès que l'alimentation est rétablie.

> Si vous disposez d'alimentations CC, reconnectez le bloc d'alimentation aux alimentations.

12. Faites pivoter le chemin de câbles vers le haut jusqu'à la position fermée.

Étape 3 : redémarrer le contrôleur

Redémarrez le module contrôleur.

Étapes

1. Entrez *bye* à l'invite du CHARGEUR.
2. Rétablir le fonctionnement normal du contrôleur en renvoie son espace de stockage :

   ```
   storage failover giveback -ofnode impaired_node_name
   ```

3. Restaurer le retour automatique :

   ```
   storage failover modify -node local -auto-giveback true
   ```

4. Si une fenêtre de maintenance AutoSupport a été déclenchée, terminez-la :

   ```
   system node autosupport invoke -node * -type all -message MAINT=END
   ```

Étape 4 : installez les licences et enregistrez le numéro de série

Vous devez installer de nouvelles licences pour le nœud concerné si ce dernier utilisait des fonctionnalités ONTAP nécessitant une licence standard (verrouillée par un nœud). Pour les fonctionnalités avec licences standard, chaque nœud du cluster doit avoir sa propre clé pour cette fonctionnalité.

Description de la tâche

Tant que vous n'avez pas installé les clés de licence, les fonctionnalités nécessitant une licence standard restent disponibles pour le nœud. Toutefois, si le nœud était le seul nœud du cluster avec une licence pour la fonctionnalité, aucune modification de configuration de la fonctionnalité n'est autorisée. En outre, l'utilisation de fonctionnalités sans licence sur le nœud peut vous mettre en conformité avec votre contrat de licence. Vous devez donc installer la ou les clés de licence de remplacement sur le pour le nœud dès que possible.

Avant de commencer

Les clés de licence doivent être au format à 28 caractères.

Vous disposez d'une période de grâce de 90 jours pour installer les clés de licence. Après la période de grâce, toutes les anciennes licences sont invalidés. Après l'installation d'une clé de licence valide, vous disposez de 24 heures pour installer toutes les clés avant la fin du délai de grâce.

> Si votre système exécutait initialement ONTAP 9.10.1 ou une version ultérieure, suivez la procédure décrite dans "Procédure de remplacement post-carte mère pour mettre à jour les licences sur un système AFF/FAS". Si vous n'êtes pas sûr de la version ONTAP initiale de votre système, reportez-vous à la section "NetApp Hardware Universe" pour plus d'informations.

Étapes

1. Si vous avez besoin de nouvelles clés de licence, vous pouvez obtenir ces clés sur le "Site de support NetApp" Dans la section My support (mon support), sous licences logicielles.

> Les nouvelles clés de licence dont vous avez besoin sont générées automatiquement et envoyées à l'adresse électronique du fichier. Si vous ne recevez pas l'e-mail contenant les clés de licence dans les 30 jours, contactez l'assistance technique.

2. Installer chaque clé de licence : `system license add -license-code license-key, license-key...`
3. Supprimez les anciennes licences, si nécessaire :
   a. Vérifier si les licences ne sont pas utilisées : `license clean-up -unused -simulate`
   b. Si la liste semble correcte, supprimez les licences inutilisées : `license clean-up -unused`
4. Enregistrez le numéro de série du système auprès du support NetApp.
   - Si AutoSupport est activé, envoyez un message AutoSupport pour enregistrer le numéro de série.
   - Si AutoSupport n'est pas activé, appeler "Support NetApp" pour enregistrer le numéro de série.

Étape 5 : renvoyer la pièce défaillante à NetApp

Retournez la pièce défectueuse à NetApp, tel que décrit dans les instructions RMA (retour de matériel) fournies avec le kit. Voir la "Retour de pièces et remplacements" page pour plus d'informations.

Informations sur le copyright

Copyright © 2025 NetApp, Inc. Tous droits réservés. Imprimé aux États-Unis. Aucune partie de ce document protégé par copyright ne peut être reproduite sous quelque forme que ce soit ou selon quelque méthode que ce soit (graphique, électronique ou mécanique, notamment par photocopie, enregistrement ou stockage dans un système de récupération électronique) sans l'autorisation écrite préalable du détenteur du droit de copyright.

Les logiciels dérivés des éléments NetApp protégés par copyright sont soumis à la licence et à l'avis de non-responsabilité suivants :

CE LOGICIEL EST FOURNI PAR NETAPP « EN L'ÉTAT » ET SANS GARANTIES EXPRESSES OU TACITES, Y COMPRIS LES GARANTIES TACITES DE QUALITÉ MARCHANDE ET D'ADÉQUATION À UN USAGE PARTICULIER, QUI SONT EXCLUES PAR LES PRÉSENTES. EN AUCUN CAS NETAPP NE SERA TENU POUR RESPONSABLE DE DOMMAGES DIRECTS, INDIRECTS, ACCESSOIRES, PARTICULIERS OU EXEMPLAIRES (Y COMPRIS L'ACHAT DE BIENS ET DE SERVICES DE SUBSTITUTION, LA PERTE DE JOUISSANCE, DE DONNÉES OU DE PROFITS, OU L'INTERRUPTION D'ACTIVITÉ), QUELLES QU'EN SOIENT LA CAUSE ET LA DOCTRINE DE RESPONSABILITÉ, QU'IL S'AGISSE DE RESPONSABILITÉ CONTRACTUELLE, STRICTE OU DÉLICTUELLE (Y COMPRIS LA NÉGLIGENCE OU AUTRE) DÉCOULANT DE L'UTILISATION DE CE LOGICIEL, MÊME SI LA SOCIÉTÉ A ÉTÉ INFORMÉE DE LA POSSIBILITÉ DE TELS DOMMAGES.

NetApp se réserve le droit de modifier les produits décrits dans le présent document à tout moment et sans préavis. NetApp décline toute responsabilité découlant de l'utilisation des produits décrits dans le présent document, sauf accord explicite écrit de NetApp. L'utilisation ou l'achat de ce produit ne concède pas de licence dans le cadre de droits de brevet, de droits de marque commerciale ou de tout autre droit de propriété intellectuelle de NetApp.

Le produit décrit dans ce manuel peut être protégé par un ou plusieurs brevets américains, étrangers ou par une demande en attente.

LÉGENDE DE RESTRICTION DES DROITS : L'utilisation, la duplication ou la divulgation par le gouvernement sont sujettes aux restrictions énoncées dans le sous-paragraphe (b)(3) de la clause Rights in Technical Data-Noncommercial Items du DFARS 252.227-7013 (février 2014) et du FAR 52.227-19 (décembre 2007).

Les données contenues dans les présentes se rapportent à un produit et/ou service commercial (tel que défini par la clause FAR 2.101). Il s'agit de données propriétaires de NetApp, Inc. Toutes les données techniques et tous les logiciels fournis par NetApp en vertu du présent Accord sont à caractère commercial et ont été exclusivement développés à l'aide de fonds privés. Le gouvernement des États-Unis dispose d'une licence limitée irrévocable, non exclusive, non cessible, non transférable et mondiale. Cette licence lui permet d'utiliser uniquement les données relatives au contrat du gouvernement des États-Unis d'après lequel les données lui ont été fournies ou celles qui sont nécessaires à son exécution. Sauf dispositions contraires énoncées dans les présentes, l'utilisation, la divulgation, la reproduction, la modification, l'exécution, l'affichage des données sont interdits sans avoir obtenu le consentement écrit préalable de NetApp, Inc. Les droits de licences du Département de la Défense du gouvernement des États-Unis se limitent aux droits identifiés par la clause 252.227-7015(b) du DFARS (février 2014).

Informations sur les marques commerciales

NETAPP, le logo NETAPP et les marques citées sur le site http://www.netapp.com/TM sont des marques déposées ou des marques commerciales de NetApp, Inc. Les autres noms de marques et de produits sont des marques commerciales de leurs propriétaires respectifs.