Substitua a transmissão

StorageGRID appliances

NetApp
July 16, 2025

This PDF was generated from https://docs.netapp.com/pt-br/storagegrid-appliances/sg6100/replacing-drive-in-sgf6112.html on July 16, 2025. Always check docs.netapp.com for the latest.

Índice

Substitua a transmissão . . . 1
Substitua as unidades no SGF6112 . . . 1
Substitua o acionamento no SG6100-CN . . . 3
Substitua a unidade na gaveta do controlador de storage ou na gaveta de expansão (SG6160) . . . 5
Passo 1: Prepare-se para substituir a unidade . . . 5
Etapa 2: Remover a unidade com falha . . . 6
Passo 3: Instale a nova unidade . . . 6
Passo 4: Substituição completa da unidade . . . 7

Substitua a transmissão

Substitua as unidades no SGF6112

O dispositivo de armazenamento SGF6112 contém 12 unidades SSD. Os dados nas unidades são protegidos por um esquema RAID que permite que o dispositivo se recupere de qualquer falha única de unidade sem ter que copiar dados de outro nó.

A falha de uma segunda unidade antes de uma falha inicial da unidade ser corrigida pode exigir que os dados sejam copiados de outros nós para restaurar a redundância. Essa restauração de redundância pode levar mais tempo e pode ser impossível se as regras ILM de cópia única estiverem em uso ou tiverem sido usadas no passado, ou se a redundância de dados tiver sido afetada por falhas em outros nós. Portanto, se uma das unidades SGF6112 falhar, você deve substituí-la o mais rápido possível para garantir a redundância.

Antes de começar

- Você "localizado fisicamente o aparelho"tem .
- Você verificou qual unidade falhou observando que o LED esquerdo da unidade é âmbar sólido ou usando o Gerenciador de Grade para "veja o alerta causado pela unidade com falha".

> Consulte as informações sobre como visualizar indicadores de status para verificar a falha.

- Obteve a unidade de substituição.
- Você obteve proteção ESD adequada.

Passos

1. Verifique se o LED de falha esquerdo da unidade está âmbar ou use o ID do slot da unidade do alerta para localizar a unidade.

   As doze unidades estão nas seguintes posições no chassi (frente do chassi com a moldura removida mostrada):

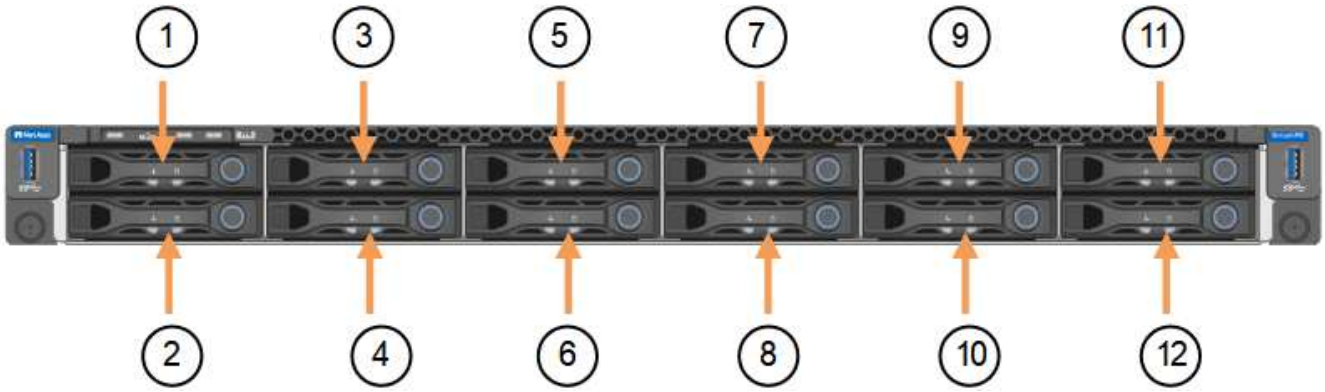

Posição	Condução
1	HDD00
2	HDD01

Posição	Condução
3	HDD02
4	HDD03
5	HDD04
6	HDD05
7	HDD06
8	HDD07
9	HDD08
10	HDD09
11	HDD10
12	HDD11

Você também pode usar o Gerenciador de Grade para monitorar o status das unidades SSD. Selecione **NODES**. Em seguida, selecione `Storage Node` > **hardware**. Se uma unidade tiver falhado, o campo Storage RAID Mode (modo RAID de armazenamento) contém uma mensagem sobre qual unidade falhou.

2. Enrole a extremidade da correia da pulseira ESD à volta do pulso e fixe a extremidade do clipe a um solo metálico para evitar descargas estáticas.
3. Desembale a unidade de substituição e coloque-a numa superfície plana e livre de estática perto do aparelho.

   Salve todos os materiais de embalagem.

4. Pressione o botão de liberação na unidade com falha.

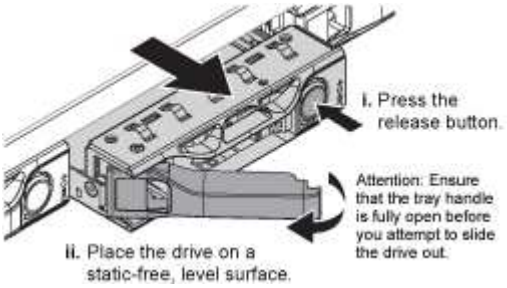

   A alavanca nas molas de acionamento abre parcialmente e a unidade solta-se da ranhura.

5. Abra a alça, deslize a unidade para fora e coloque-a em uma superfície plana e livre de estática.
6. Pressione o botão de liberação na unidade de substituição antes de inseri-la no slot da unidade.

As molas do trinco abrem.

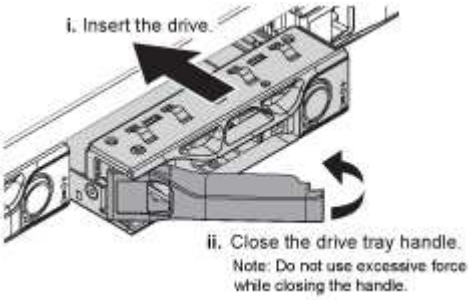

7. Insira a unidade de substituição na ranhura e, em seguida, feche a pega da unidade.

   Não utilize força excessiva ao fechar a pega.

   Quando a unidade estiver totalmente inserida, você ouvirá um clique.

   A unidade substituída é reconstruída automaticamente com dados espelhados das unidades de trabalho. O LED da unidade deve piscar inicialmente, mas depois parar de piscar assim que o sistema determinar que a unidade tem capacidade suficiente e está funcional.

   Você pode verificar o status da reconstrução usando o Gerenciador de Grade.

8. Se mais de uma unidade falhar e tiver sido substituída, você pode ter alertas indicando que alguns volumes precisam ter dados restaurados para eles. Se receber um alerta, antes de tentar a recuperação de volume, selecione **NÓS** `appliance Storage Node` > **hardware**. Na seção StorageGRID Appliance da página, verifique se o modo RAID de armazenamento está em bom estado ou reconstruindo. Se o estado indicar uma ou mais unidades com falha, corrija esta condição antes de tentar restaurar o volume.
9. No Gerenciador de Grade, vá para **NÓS** `appliance Storage Node` > **hardware**. Na seção StorageGRID Appliance da página, verifique se o modo RAID de armazenamento está funcionando.

Após a substituição da peça, devolva a peça com falha à NetApp, conforme descrito nas instruções de RMA fornecidas com o kit. Consulte a "Substituição Devolução artigo" página para obter mais informações.

Substitua o acionamento no SG6100-CN

O dispositivo SG6160 contém duas unidades SSD no controlador SG6100-CN que funcionam como um cache de leitura. Se uma dessas unidades falhar, você deverá substituí-la o mais rápido possível para minimizar o potencial impacto no desempenho.

Antes de começar

- Você "localizado fisicamente o aparelho"tem .
- Você verificou qual unidade falhou observando que seu LED esquerdo é âmbar sólido ou usando o Gerenciador de Grade para "veja o alerta causado pela unidade com falha".
- Obteve a unidade de substituição.
- Você obteve proteção ESD adequada.

Passos

1. Verifique se o LED de falha esquerdo da unidade está âmbar ou use o ID do slot da unidade do alerta para localizar a unidade.

As unidades estão nas seguintes posições no chassi (frente do chassi com a moldura removida mostrada).

2. Enrole a extremidade da correia da pulseira ESD à volta do pulso e fixe a extremidade do clipe a um solo metálico para evitar descargas estáticas.
3. Desembale a unidade de substituição e coloque-a numa superfície plana e livre de estática perto do aparelho.

   Salve todos os materiais de embalagem.

4. Pressione o botão de liberação na unidade com falha.

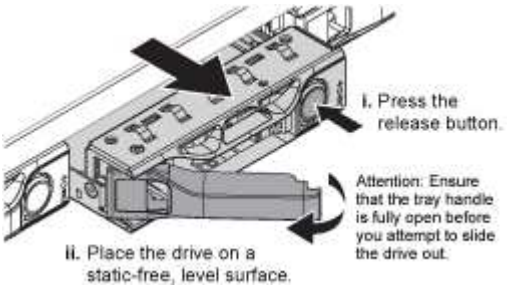

   A alavanca nas molas de acionamento abre parcialmente e a unidade solta-se da ranhura.

5. Abra a alça, deslize a unidade para fora e coloque-a em uma superfície plana e livre de estática.
6. Pressione o botão de liberação na unidade de substituição antes de inseri-la no slot da unidade.

   As molas do trinco abrem.

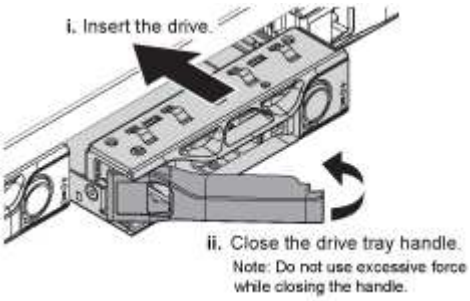

7. Insira a unidade de substituição na ranhura e, em seguida, feche a pega da unidade.

   ! Não utilize força excessiva ao fechar a pega.

   Quando a unidade estiver totalmente inserida, você ouvirá um clique.

   Quando ambas as unidades SSD estão funcionando normalmente, o sistema restaurará automaticamente a funcionalidade de cache de leitura. Você pode "execute o diagnóstico" monitorar a taxa de acerto do cache de leitura. Como o cache foi reconstruído, a taxa de acertos pode ser baixa inicialmente, mas deve aumentar com o tempo, pois o cache é repreenchido pelos clientes que acessam dados de objeto.

Após a substituição da peça, devolva a peça com falha à NetApp, conforme descrito nas instruções de RMA fornecidas com o kit. Consulte a "Substituição Devolução artigo" página para obter mais informações.

Substitua a unidade na gaveta do controlador de storage ou na gaveta de expansão (SG6160)

Você pode substituir uma unidade em um compartimento de controladora de storage SG6160 ou no compartimento de expansão (DE460C).

Sobre esta tarefa

O StorageGRID Grid Manager monitora o status do storage array e gera alertas quando ocorrem falhas na unidade. Quando o Gerenciador de Grade gera um alerta, ou a qualquer momento, você pode usar o Guru de recuperação no Gerenciador de sistema do SANtricity para obter mais informações sobre a unidade específica que falhou. Quando uma unidade tiver falhado, o LED âmbar de atenção está aceso. Você pode trocar a quente uma unidade com falha enquanto a matriz de armazenamento está recebendo e/S

Antes de começar

- Reveja os requisitos de manuseamento da transmissão.
- Certifique-se de que tem o seguinte:
  - Uma unidade de substituição compatível com o NetApp para o compartimento de controladora ou compartimento de unidade.
  - Uma pulseira antiestática, ou você tomou outras precauções antiestáticas.
  - Acesso ao Gerenciador do sistema SANtricity:
    - No Gerenciador de Grade, selecione **NÓS** > ***Appliance node*** > **Gerenciador do sistema SANtricity**. As informações do controlador estão "Guia Gerenciador do sistema SANtricity" no .
    - Aponte um navegador na sua estação de gerenciamento para o nome de domínio ou endereço IP do controlador.

Passo 1: Prepare-se para substituir a unidade

Prepare-se para substituir uma unidade verificando o Guru de recuperação no Gerenciador de sistema do SANtricity e completando quaisquer etapas de pré-requisito. Em seguida, você pode localizar o componente com falha.

Passos

1. Se o Guru de recuperação no Gerenciador de sistema do SANtricity o notificou de uma *falha iminente da unidade*, mas a unidade ainda não falhou, siga as instruções no Guru de recuperação para falhar a unidade.
2. Se necessário, utilize o Gestor do sistema SANtricity para confirmar que tem uma unidade de substituição adequada.
   a. Selecione **hardware**.
   b. Selecione a unidade com falha no gráfico da gaveta.
   c. Clique na unidade para exibir seu menu de contexto e selecione **Exibir configurações**.
   d. Confirme se a unidade de substituição tem uma capacidade igual ou superior à unidade que está a substituir e que tem os recursos esperados.
3. Se necessário, use o Gerenciador de sistema do SANtricity para localizar a unidade dentro do storage de

armazenamento.

a. Se a prateleira tiver uma moldura, retire-a para que possa ver os LEDs.
b. No menu de contexto da unidade, selecione **Ativar luz de localização**.

   O LED de atenção (âmbar) da gaveta da unidade pisca para que você possa abrir a gaveta da unidade correta para identificar qual unidade substituir.

4. Desengate a gaveta da unidade puxando ambas as alavancas.
   a. Utilizando as alavancas estendidas, puxe cuidadosamente a gaveta da unidade para fora até parar.
   b. Olhe para a parte superior da gaveta da unidade para encontrar o LED de atenção na frente de cada unidade.

      Os LEDs de atenção da gaveta da unidade estão no lado esquerdo na frente de cada unidade, com um ícone de atenção na alça da unidade logo atrás do LED.

Etapa 2: Remover a unidade com falha

Remova uma unidade com falha para substituí-la por uma nova.

Passos

1. Desembale a unidade de substituição e coloque-a numa superfície plana e sem estática perto da prateleira.

   Salve todos os materiais de embalagem para a próxima vez que você precisar enviar uma unidade de volta.

2. Solte as alavancas da gaveta da unidade a partir do centro da gaveta da unidade apropriada, puxando ambas em direção aos lados da gaveta.
3. Puxe cuidadosamente as alavancas estendidas da gaveta da unidade para retirar a gaveta da unidade até a extensão completa sem removê-la do compartimento.
4. Puxe cuidadosamente a trava de liberação laranja que está na frente da unidade que você deseja remover.

   A pega do came nas molas da unidade abre parcialmente e a unidade é libertada da gaveta.

5. Abra o manípulo do excêntrico e levante ligeiramente a unidade.
6. Aguarde 30 segundos.
7. Utilize a pega do excêntrico para levantar a unidade da prateleira.
8. Coloque a unidade numa superfície antiestática e amortecida, longe de campos magnéticos.
9. Aguarde 30 segundos para que o software reconheça que a unidade foi removida.

> Se remover acidentalmente uma unidade ativa, aguarde pelo menos 30 segundos e, em seguida, reinstale-a. Para o procedimento de recuperação, consulte o software de gerenciamento de armazenamento.

Passo 3: Instale a nova unidade

Instale uma nova unidade para substituir a que falhou.

Instale a unidade de substituição o mais rapidamente possível depois de remover a unidade com falha. Caso contrário, existe o risco de o equipamento sobreaquecer.

Possível perda de acesso a dados — ao empurrar a gaveta da unidade de volta para o gabinete, nunca bata a gaveta fechada. Empurre a gaveta lentamente para dentro para evitar estressar a gaveta e causar danos à matriz de armazenamento.

Passos

1. Levante a alavanca do came na nova unidade para a vertical.
2. Alinhe os dois botões levantados em cada lado do suporte da unidade com a folga correspondente no canal da unidade na gaveta da unidade.
3. Baixe a unidade em linha reta para baixo e, em seguida, rode a pega do came para baixo até que a unidade encaixe no devido lugar sob o trinco de desbloqueio laranja.
4. Empurre cuidadosamente a gaveta da unidade de volta para dentro do compartimento. Empurre a gaveta lentamente para dentro para evitar estressar a gaveta e causar danos à matriz de armazenamento.
5. Feche a gaveta da unidade empurrando ambas as alavancas em direção ao centro.

   O LED de atividade verde da unidade substituída na parte frontal da gaveta da unidade acende-se quando a unidade é inserida corretamente.

   Dependendo da sua configuração, o controlador pode reconstruir automaticamente os dados para a nova unidade. Se o compartimento usar unidades hot spare, talvez o controlador precise executar uma reconstrução completa no hot spare antes de poder copiar os dados para a unidade substituída. Este processo de reconstrução aumenta o tempo necessário para concluir este procedimento.

Passo 4: Substituição completa da unidade

Confirme se a nova unidade está a funcionar corretamente.

Passos

1. Verifique o LED de alimentação e o LED de atenção na unidade que você substituiu. (Quando você insere uma unidade pela primeira vez, seu LED de atenção pode estar ligado. No entanto, o LED deve apagar-se dentro de um minuto.)
   - O LED de alimentação está ligado ou intermitente e o LED de atenção está apagado: Indica que a nova unidade está a funcionar corretamente.
   - O LED de alimentação está desligado: Indica que a unidade pode não estar instalada corretamente. Retire a unidade, aguarde 30 segundos e, em seguida, volte a instalá-la.
   - O LED de atenção está aceso: Indica que a nova unidade pode estar com defeito. Substitua-a por outra unidade nova.
2. Se o Guru de recuperação no Gerenciador de sistema do SANtricity ainda exibir um problema, selecione **Reverificar** para garantir que o problema foi resolvido.
3. Se o Recovery Guru indicar que a reconstrução da unidade não foi iniciada automaticamente, inicie a reconstrução manualmente, da seguinte forma:

   Execute esta operação somente quando instruído a fazê-lo pelo suporte técnico ou pelo Recovery Guru.

a. Selecione **hardware**.
b. Clique na unidade que você substituiu.
c. No menu de contexto da unidade, selecione **Reconstruct**.
d. Confirme se pretende efetuar esta operação.

   Quando a reconstrução da unidade for concluída, o grupo de volume está no estado ideal.

4. Conforme necessário, volte a instalar a moldura.
5. Devolva a peça com falha ao NetApp, conforme descrito nas instruções de RMA fornecidas com o kit.

O que se segue?

A substituição da unidade está concluída. Pode retomar as operações normais.

Informações sobre direitos autorais

Copyright © 2025 NetApp, Inc. Todos os direitos reservados. Impresso nos EUA. Nenhuma parte deste documento protegida por direitos autorais pode ser reproduzida de qualquer forma ou por qualquer meio — gráfico, eletrônico ou mecânico, incluindo fotocópia, gravação, gravação em fita ou storage em um sistema de recuperação eletrônica — sem permissão prévia, por escrito, do proprietário dos direitos autorais.

O software derivado do material da NetApp protegido por direitos autorais está sujeito à seguinte licença e isenção de responsabilidade:

ESTE SOFTWARE É FORNECIDO PELA NETAPP "NO PRESENTE ESTADO" E SEM QUAISQUER GARANTIAS EXPRESSAS OU IMPLÍCITAS, INCLUINDO, SEM LIMITAÇÕES, GARANTIAS IMPLÍCITAS DE COMERCIALIZAÇÃO E ADEQUAÇÃO A UM DETERMINADO PROPÓSITO, CONFORME A ISENÇÃO DE RESPONSABILIDADE DESTE DOCUMENTO. EM HIPÓTESE ALGUMA A NETAPP SERÁ RESPONSÁVEL POR QUALQUER DANO DIRETO, INDIRETO, INCIDENTAL, ESPECIAL, EXEMPLAR OU CONSEQUENCIAL (INCLUINDO, SEM LIMITAÇÕES, AQUISIÇÃO DE PRODUTOS OU SERVIÇOS SOBRESSALENTES; PERDA DE USO, DADOS OU LUCROS; OU INTERRUPÇÃO DOS NEGÓCIOS), INDEPENDENTEMENTE DA CAUSA E DO PRINCÍPIO DE RESPONSABILIDADE, SEJA EM CONTRATO, POR RESPONSABILIDADE OBJETIVA OU PREJUÍZO (INCLUINDO NEGLIGÊNCIA OU DE OUTRO MODO), RESULTANTE DO USO DESTE SOFTWARE, MESMO SE ADVERTIDA DA RESPONSABILIDADE DE TAL DANO.

A NetApp reserva-se o direito de alterar quaisquer produtos descritos neste documento, a qualquer momento e sem aviso. A NetApp não assume nenhuma responsabilidade nem obrigação decorrentes do uso dos produtos descritos neste documento, exceto conforme expressamente acordado por escrito pela NetApp. O uso ou a compra deste produto não representam uma licença sob quaisquer direitos de patente, direitos de marca comercial ou quaisquer outros direitos de propriedade intelectual da NetApp.

O produto descrito neste manual pode estar protegido por uma ou mais patentes dos EUA, patentes estrangeiras ou pedidos pendentes.

LEGENDA DE DIREITOS LIMITADOS: o uso, a duplicação ou a divulgação pelo governo estão sujeitos a restrições conforme estabelecido no subparágrafo (b)(3) dos Direitos em Dados Técnicos - Itens Não Comerciais no DFARS 252.227-7013 (fevereiro de 2014) e no FAR 52.227- 19 (dezembro de 2007).

Os dados aqui contidos pertencem a um produto comercial e/ou serviço comercial (conforme definido no FAR 2.101) e são de propriedade da NetApp, Inc. Todos os dados técnicos e software de computador da NetApp fornecidos sob este Contrato são de natureza comercial e desenvolvidos exclusivamente com despesas privadas. O Governo dos EUA tem uma licença mundial limitada, irrevogável, não exclusiva, intransferível e não sublicenciável para usar os Dados que estão relacionados apenas com o suporte e para cumprir os contratos governamentais desse país que determinam o fornecimento de tais Dados. Salvo disposição em contrário no presente documento, não é permitido usar, divulgar, reproduzir, modificar, executar ou exibir os dados sem a aprovação prévia por escrito da NetApp, Inc. Os direitos de licença pertencentes ao governo dos Estados Unidos para o Departamento de Defesa estão limitados aos direitos identificados na cláusula 252.227-7015(b) (fevereiro de 2014) do DFARS.

Informações sobre marcas comerciais

NETAPP, o logotipo NETAPP e as marcas listadas em http://www.netapp.com/TM são marcas comerciais da NetApp, Inc. Outros nomes de produtos e empresas podem ser marcas comerciais de seus respectivos proprietários.