控制器
Install and maintain

NetApp
February 13, 2026

This PDF was generated from https://docs.netapp.com/zh-tw/ontap-systems/fas9000/controller-replace-overview.html on February 13, 2026. Always check docs.netapp.com for the latest.

目錄

控制器 1
控制器模組更換總覽 - FAS9000 1
關閉受損的控制器 1
更換控制器模組硬體： FAS9000 4
步驟1：移除控制器模組 4
步驟2：移動開機媒體 6
步驟3：移動系統DIMM 7
步驟4：安裝控制器 9
還原並驗證系統組態： FAS9000 9
步驟 1 ：設定並驗證系統時間 9
步驟 2 ：驗證並設定控制器的 HA 狀態 10
可重新分配系統並重新分配磁碟： FAS9000 10
步驟1：重新安裝系統 11
步驟2：重新指派磁碟 11
完整系統還原： FAS9000 17
步驟1：在ONTAP 更新節點的支援中安裝替代節點的授權 17
步驟2：驗證LIF並登錄序號 18
步驟3：MetroCluster （僅供參考）：在雙節點MetroCluster 的「僅供參考」組態中切換回集合體 18
步驟4：將故障零件歸還給NetApp 20

控制器

控制器模組更換總覽 - FAS9000

您必須檢閱更換程序的先決條件、並針對ONTAP 您的版本選擇正確的解決方法。

- 所有磁碟機櫃都必須正常運作。
- 如果您的系統具有 V_StorageAttach 授權，則在執行此程序之前，您必須參閱其他必要步驟。
- 如果您的系統是HA配對、健全的節點必須能夠接管要更換的節點（在本程序中稱為「受損節點」）。
- 如果您的系統採用MetroCluster 不必要的組態、您必須檢閱一節 "選擇正確的恢復程序" 判斷您是否應該使用此程序。

  如果您應該使用此程序、請注意、四或八個節點MetroCluster 的節點的控制器更換程序與HA配對相同。不需要使用MetroCluster特定步驟、因為故障僅限於HA配對、而儲存容錯移轉命令可在更換期間提供不中斷營運的操作。

- 您必須使用從供應商處收到的替換FRU元件來更換故障元件。
- 您必須以相同型號的控制器模組來更換控制器模組。您無法只更換控制器模組來升級系統。
- 在此程序中、您無法變更任何磁碟機或磁碟機櫃。
- 在此程序中、開機裝置會從受損節點移至_replaced_節點、以便以ONTAP 與舊控制器模組相同的版本進行_replaced_節點開機。
- 請務必在正確的系統上套用這些步驟中的命令：
  - _減損_節點是要取代的節點。
  - _replacity_節點是取代受損節點的新節點。
  - _Healthy_節點 是正常運作的節點。
- 您必須將節點的主控台輸出擷取至文字檔。

  這會提供程序記錄、以便您疑難排解在更換程序期間可能遇到的任何問題。

關閉受損的控制器

使用適合您組態的適當程序來關閉或接管受損的控制器。

選項**1**：大多數系統

若要關閉受損的控制器、您必須判斷控制器的狀態、並在必要時接管控制器、以便健全的控制器繼續從受損的控制器儲存設備提供資料。

關於這項工作

- 如果您有 SAN 系統，則必須檢查故障控制器 SCSI 刀鋒的事件訊息 `cluster kernel-service show`。`cluster kernel-service show`命令（從 priv 進階模式）會顯示節點名稱、"仲裁狀態"該節點的可用度狀態、以及該節點的作業狀態。

  每個SCSI刀鋒處理序都應與叢集中的其他節點處於仲裁狀態。任何問題都必須先解決、才能繼續進行更換。

- 如果叢集有兩個以上的節點、則叢集必須處於仲裁狀態。如果叢集未達到法定人數、或健全的控制器顯示為「假」、表示符合資格和健全狀況、則您必須在關閉受損的控制器之前修正問題；請參閱 "將節點與叢集同步"。

步驟

1. 如果啟用了「支援」功能、請叫用下列消息來禁止自動建立個案AutoSupport AutoSupport ：

   ```
   system node autosupport invoke -node * -type all -message MAINT=<# of
   hours>h
   ```

   下列AutoSupport 資訊不顯示自動建立案例兩小時：

   ```
   cluster1:> system node autosupport invoke -node * -type all -message
   MAINT=2h
   ```

2. 停用自動交還：

   a. 從健康控制器的控制台輸入以下命令：

      ```
      storage failover modify -node impaired_node_name -auto-giveback false
      ```

   b. 進入 `y`當您看到提示「您是否要停用自動回饋？」時

3. 將受損的控制器移至載入器提示：

如果受損的控制器正在顯示…	然後…
載入程式提示	前往下一步。
正在等待恢復…	按Ctrl-C、然後在出現提示時回應「y」。
系統提示或密碼提示	從健全的控制器接管或停止受損的控制器： `storage failover takeover -ofnode impaired_node_name -halt true` --halt true_ 參數會帶您進入 Loader 提示字元。

選項**2**：控制器位於雙節點**MetroCluster** 的不二

若要關閉受損的控制器、您必須判斷控制器的狀態、並在必要時切換控制器、使健全的控制器繼續從受損的控制器儲存設備提供資料。

關於這項工作

- 您必須在本程序結束時保持電源供應器開啟、才能為健全的控制器提供電力。

步驟

1. 檢查MetroCluster 「不正常」狀態、判斷受損的控制器是否已自動切換至「正常」控制器MetroCluster ：「不正常」
2. 視是否發生自動切換而定、請根據下表繼續進行：

如果控制器受損...	然後...
已自動切換	繼續下一步。
尚未自動切換	從健全的控制器執行計畫性的切換作業MetroCluster ：「『交換切換'」
尚未自動切換、您嘗試使用MetroCluster 「還原切換」命令進行切換、切換遭到否決	請檢閱否決訊息、如有可能、請解決此問題、然後再試一次。如果您無法解決問題、請聯絡技術支援部門。

3. 從MetroCluster 存續的叢集執行「f恢復 階段Aggregate」命令、以重新同步資料集合體。

```
controller_A_1::> metrocluster heal -phase aggregates
[Job 130] Job succeeded: Heal Aggregates is successful.
```

如果治療被否決、您可以選擇MetroCluster 使用「-overre-etoes」參數重新發出「還原」命令。如果您使用此選用參數、系統將會置換任何軟質否決、以防止修復作業。

4. 使用MetroCluster flexoperationshow命令確認作業已完成。

```
controller_A_1::> metrocluster operation show
    Operation: heal-aggregates
      State: successful
Start Time: 7/25/2016 18:45:55
   End Time: 7/25/2016 18:45:56
     Errors: -
```

5. 使用「shorage Aggregate show」命令來檢查集合體的狀態。

```
controller_A_1::> storage aggregate show
Aggregate     Size Available Used% State   #Vols  Nodes
RAID Status
--------- -------- --------- ----- ------- ------ ----------------
------------
...
aggr_b2    227.1GB   227.1GB    0% online       0 mcc1-a2
raid_dp, mirrored, normal...
```

6. 使用「MetroCluster f恢復 階段根集合體」命令來修復根集合體。

```
mcc1A::> metrocluster heal -phase root-aggregates
[Job 137] Job succeeded: Heal Root Aggregates is successful
```

如果修復被否決、您可以選擇使用MetroCluster -overrover-etoes參數重新發出「還原」命令。如果您使用此選用參數、系統將會置換任何軟質否決、以防止修復作業。

7. 在MetroCluster 目的地叢集上使用「停止作業show」命令、確認修復作業已完成：

```
mcc1A::> metrocluster operation show
  Operation: heal-root-aggregates
      State: successful
 Start Time: 7/29/2016 20:54:41
   End Time: 7/29/2016 20:54:42
     Errors: -
```

8. 在受損的控制器模組上、拔下電源供應器。

更換控制器模組硬體： FAS9000

若要更換控制器模組硬體、您必須移除受損節點、將FRU元件移至更換的控制器模組、在機箱中安裝更換的控制器模組、然後將系統開機至維護模式。

步驟1：移除控制器模組

若要存取控制器內部的元件、您必須先從系統中移除控制器模組、然後移除控制器模組上的護蓋。

步驟

1. 如果您尚未接地、請正確接地。
2. 從受損的控制器模組拔下纜線、並追蹤纜線的連接位置。
3. 將CAM把手上的橘色按鈕向下推、直到解鎖為止。

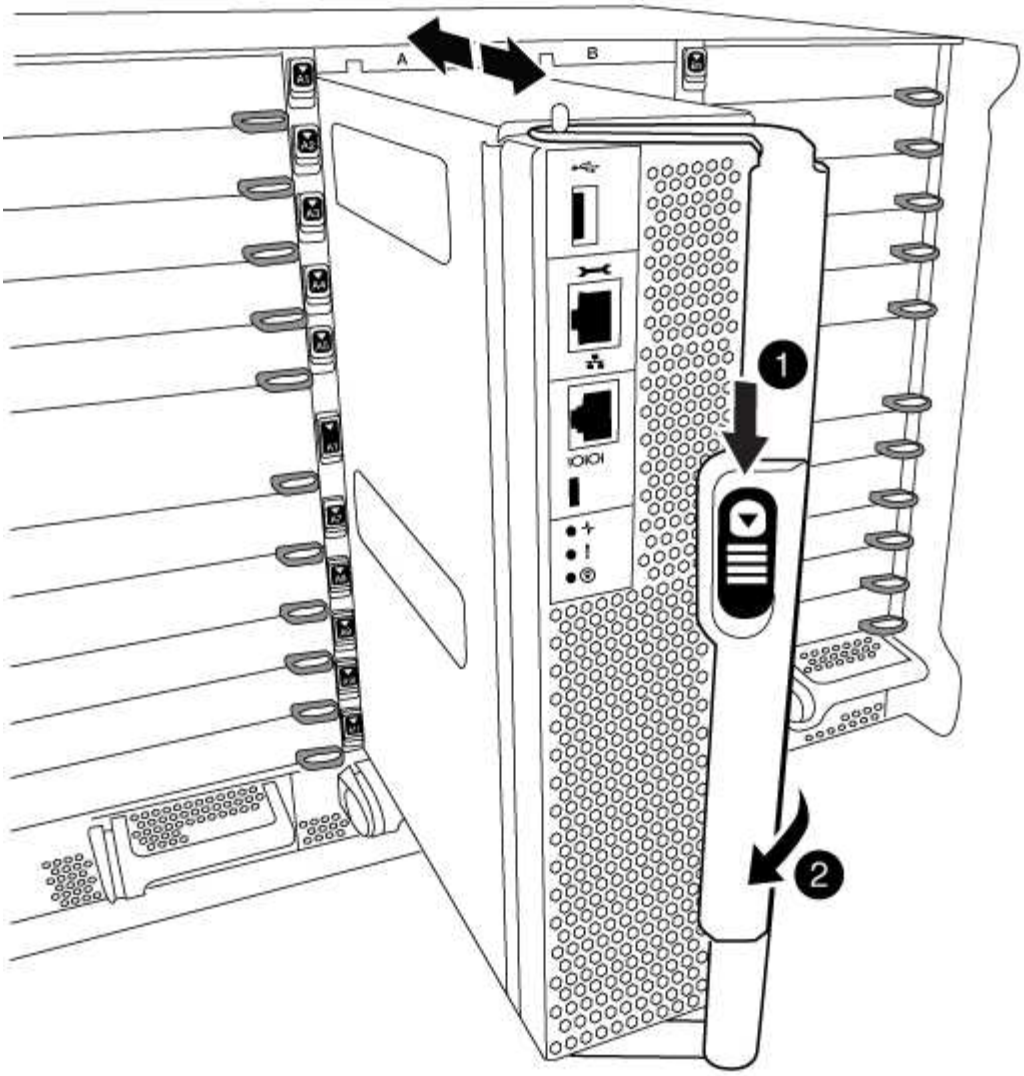

1	CAM握把釋放鈕
2	CAM握把

1. 旋轉CAM握把、使其完全脫離機箱的控制器模組、然後將控制器模組滑出機箱。

   將控制器模組滑出機箱時、請確定您支援控制器模組的底部。

2. 將控制器模組蓋面朝上放置在穩固的平面上、按下機箱蓋上的藍色按鈕、將機箱蓋滑到控制器模組的背面、然後向上轉動機箱蓋、將其從控制器模組中取出。

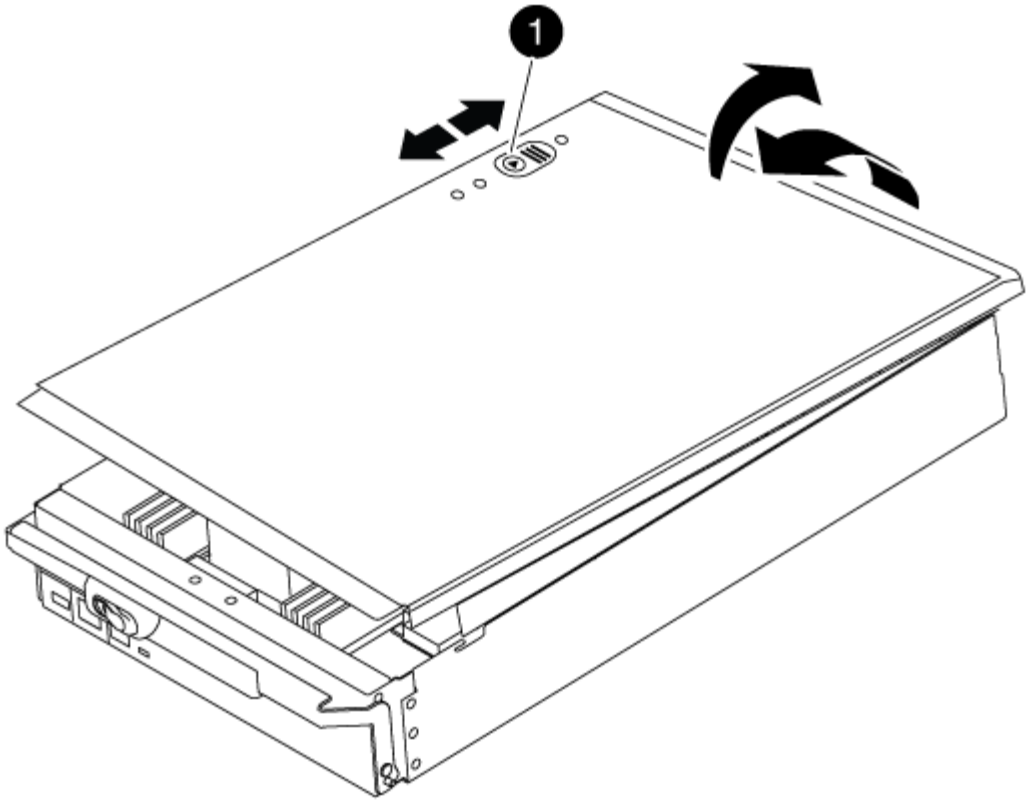

1	控制器模組護蓋鎖定按鈕

步驟2：移動開機媒體

您必須找到開機媒體、並依照指示將其從舊控制器中移除、然後將其插入新的控制器。

步驟

1. 提起控制器模組背面的黑色通風管、然後使用下列圖例或控制器模組上的FRU對應圖找到開機媒體：

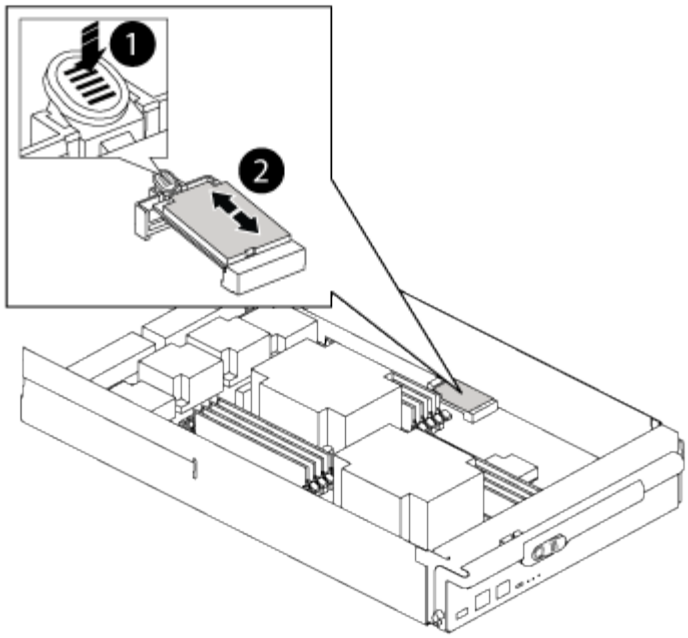

1	新聞稿索引標籤
2	開機媒體

2. 按下開機媒體外殼上的藍色按鈕、將開機媒體從外殼中釋放、然後將其從開機媒體插槽中輕拉出。

   請勿直接扭轉或拉起開機媒體、否則可能會損壞插槽或開機媒體。

3. 將開機媒體移至新的控制器模組、將開機媒體邊緣對齊插槽外殼、然後將其輕推入插槽。
4. 檢查開機媒體、確定其完全正確地插入插槽中。

   如有必要、請取出開機媒體並將其重新插入插槽。

5. 按下開機媒體、以啟用開機媒體外殼上的鎖定按鈕。

步驟3：移動系統DIMM

若要移動DIMM、請從舊的控制器找到並將其移至更換的控制器、然後依照特定的步驟順序進行。

步驟

1. 如果您尚未接地、請正確接地。
2. 找到控制器模組上的DIMM。
3. 請注意插槽中的DIMM方向、以便您以適當的方向將DIMM插入更換的控制器模組。
4. 緩慢地將DIMM兩側的兩個DIMM彈出彈片分開、然後將DIMM從插槽中滑出、藉此將DIMM從插槽中退出。

   小心拿住DIMM的邊緣、避免對DIMM電路板上的元件施加壓力。

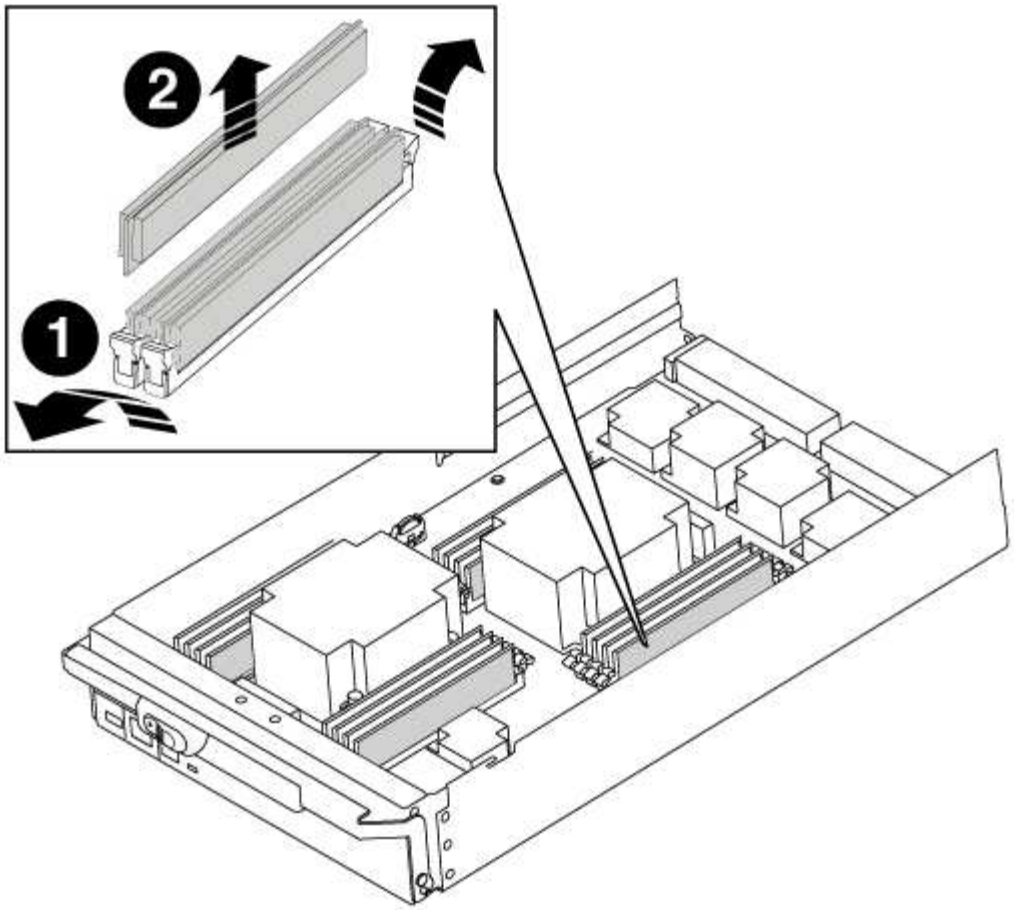

1	DIMM推出式彈片
2	DIMM

5. 找到要安裝DIMM的插槽。
6. 確定連接器上的DIMM彈出彈片處於開啟位置、然後將DIMM正面插入插槽。

   DIMM可緊密插入插槽、但應該很容易就能裝入。如果沒有、請重新將DIMM與插槽對齊、然後重新插入。

   目視檢查DIMM、確認其對齊並完全插入插槽。

7. 將DIMM正面插入插槽。

   DIMM可緊密插入插槽、但應該很容易就能裝入。如果沒有、請重新將DIMM與插槽對齊、然後重新插入。

   目視檢查DIMM、確認其對齊並完全插入插槽。

8. 在DIMM頂端邊緣小心地推入、但穩固地推入、直到彈出彈出彈片卡入DIMM兩端的槽口。
9. 對其餘的DIMM重複這些步驟。

步驟4：安裝控制器

將元件安裝到控制器模組之後、您必須將控制器模組裝回系統機箱、然後啟動作業系統。

對於同一機箱中有兩個控制器模組的HA配對、安裝控制器模組的順序特別重要、因為當您將控制器模組完全裝入機箱時、它會嘗試重新開機。

> 系統可能會在開機時更新系統韌體。請勿中止此程序。此程序要求您中斷開機程序、這通常可在系統提示之後隨時進行。不過、如果系統在開機時更新系統韌體、則必須等到更新完成後、才能中斷開機程序。

步驟

1. 如果您尚未接地、請正確接地。
2. 如果您尚未更換控制器模組的護蓋、請將其裝回。
3. 將控制器模組的一端與機箱的開口對齊、然後將控制器模組輕推至系統的一半。

   > 在指示之前、請勿將控制器模組完全插入機箱。

4. 僅連接管理連接埠和主控台連接埠、以便存取系統以執行下列各節中的工作。

   > 您將在本程序稍後將其餘纜線連接至控制器模組。

5. 完成控制器模組的重新安裝：

   a. 如果您尚未重新安裝纜線管理裝置、請重新安裝。
   b. 將控制器模組穩固地推入機箱、直到它與中間板完全接入。

      控制器模組完全就位時、鎖定鎖條會上升。

      > 將控制器模組滑入機箱時、請勿過度施力、以免損壞連接器。

   控制器模組一旦完全插入機箱、就會開始開機。準備好中斷開機程序。

   a. 向上轉動鎖定栓、將其傾斜、使其從鎖定銷中取出、然後將其放低至鎖定位置。
   b. 當您看到「Press Ctrl-C for Boot Menu（按Ctrl-C進入開機功能表）」時、請按「Ctrl-C」來中斷開機程序。
   c. 從顯示的功能表中選取要開機至維護模式的選項。

還原並驗證系統組態： FAS9000

完成硬體更換並開機至維護模式之後、您需要驗證更換控制器的低階系統組態、並視需要重新設定系統設定。

步驟 1 ：設定並驗證系統時間

您應該對照HA配對中的健全控制器模組、或獨立組態中的可靠時間伺服器、檢查更換控制器模組的時間和日

期。如果時間和日期不相符、您必須在更換的控制器模組上重設、以避免客戶端因時間差異而可能發生中斷。

關於這項工作

請務必在正確的系統上套用步驟中的命令：

- _replaced_節點是新的節點、在本程序中會取代受損節點。
- _Healthy節點是_replace_節點的HA合作夥伴。

步驟

1. 如果_replacem__節點未出現在載入程式提示字元、請停止系統並顯示載入程式提示字元。
2. 在 *health* 節點上、檢查系統時間： `cluster date show`

   日期和時間是根據設定的時區而定。

3. 在載入程式提示下、檢查_replacement節點上的日期和時間：「How date（顯示日期）」

   日期與時間以GMT.為準。

4. 如有必要、請在替換節點上設定以GMT0為單位的日期：「et date *mm/dd/ymm*'（設定日期_月/日/西元年_）」
5. 如有必要、請在替換節點上設定以GMT0為單位的時間：「et time *hh*：*mm:ss*」（設定時間_hh：mm：ss_）
6. 在載入程式提示下、確認 _ 置換 _ 節點上的日期和時間： `show date`

   日期與時間以GMT.為準。

步驟 2 ：驗證並設定控制器的 HA 狀態

您必須驗證控制器模組的「HA」狀態、並視需要更新狀態以符合您的系統組態。

步驟

1. 在新控制器模組的維護模式中、確認所有元件都顯示相同的「HA」狀態：「ha-config show」

   HA狀態的值可以是下列其中一項：

   - 《哈》
   - "Malc"
   - 「抄送給我們」
   - 《MCCIP》
   - 「非哈」
     i. 確認設定已變更：「ha-config show」

可重新分配系統並重新分配磁碟： FAS9000

重新啟用儲存設備並確認磁碟重新指派、以繼續執行更換程序。

步驟1：重新安裝系統

使用以下方法驗證控制器模組的儲存和網路連接： "Active IQ Config Advisor" 。

步驟

1. 下載並安裝Config Advisor 此功能。
2. 輸入目標系統的資訊、然後按一下「Collect Data（收集資料）」。
3. 按一下「纜線」索引標籤、然後檢查輸出。請確定所有磁碟櫃均已顯示、且所有磁碟均顯示在輸出中、以修正您發現的任何纜線問題。
4. 按一下適當的索引標籤、然後檢查Config Advisor 來自NetApp的輸出、檢查其他纜線。

步驟2：重新指派磁碟

您使用的程式取決於您的控制器冗餘配置。

選項 **1**：**HA** 對

=== 驗證 HA 系統上的系統 ID 更改

如果儲存系統位於HA配對中、則在程序結束時進行恢復時、新控制器模組的系統ID會自動指派給磁碟。您必須在開機_replaced_節點時確認系統ID變更、然後驗證變更是否已實作。

此程序僅適用於ONTAP HA配對中執行的系統。

1. 如果_replaced_節點處於維護模式（顯示"*>"提示符）、請退出維護模式、然後進入載入程式提示：「halt（停止）」
2. 在_replace_節點的載入器提示中、啟動節點、如果系統ID不相符、系統提示您覆寫系統ID、請輸入「y」
3. 請等待、直到畫面上的「waiting for org食品 傳回…」（正在等待恢復…）訊息顯示在_replace_節點主控台、然後從正常節點驗證是否已自動指派新的合作夥伴系統ID：「torage容錯移轉顯示」（torage容錯移轉顯示）

   在命令輸出中、您應該會看到一則訊息、指出受損節點上的系統ID已變更、顯示正確的舊ID和新ID。在下列範例中、node2已完成更換、新的系統ID為151759706。

   ```
   node1> `storage failover show`
                                       Takeover
   Node              Partner           Possible     State Description
   ------------      ------------      --------
   -------------------------------------
   node1             node2             false        System ID changed
   on partner (Old:
                                                     151759755, New:
   151759706), In takeover
   node2             node1             -            Waiting for
   giveback (HA mailboxes)
   ```

4. 從健全節點、確認已儲存任何核心傾印：
   a. 變更為進階權限等級：「et -priv榮幸 進階」

      當系統提示您繼續進入進階模式時、您可以回應「Y」。出現進階模式提示（*>）。

   b. 儲存任何核心傾印：「系統節點執行節點_nocal-node-name_合作夥伴儲存資源」
   c. 在發出恢復之前、請等待「命令」完成。

      您可以輸入下列命令來監控savecore命令的進度：「ystem節點run -node-node-name_合作夥伴savecore -ss」

   d. 返回管理員權限等級：「et -priv. admin」
5. 如果您的儲存系統已設定儲存或磁碟區加密、則必須使用下列其中一個程序來還原儲存或磁碟區加密功能、視您使用的是內建或外部金鑰管理而定：

- "還原內建金鑰管理加密金鑰"
- "還原外部金鑰管理加密金鑰"

6. 回饋節點：

   a. 從健全的節點、歸還替換節點的儲存設備：「儲存容錯移轉恢復-節點_replace_node_name_」

      _replacy_nodes將恢復其儲存設備並完成開機。

      如果系統ID不相符、系統提示您覆寫系統ID、請輸入「y」。

      > 如果被否決、您可以考慮覆寫否決。

   "尋找ONTAP 適用於您的版本的《高可用度組態指南》（High Availability Configuration Guide）"

   a. 完成恢復後、請確認HA配對正常、而且可以接管：「顯示容錯移轉」

      「儲存容錯移轉show」命令的輸出不應包含在合作夥伴訊息中變更的系統ID。

7. 驗證是否已正確分配磁碟：「torage disk show -所有權」

   屬於_replaced_節點的磁碟應顯示新的系統ID。在下列範例中、node1擁有的磁碟現在顯示新的系統ID：1873775277：

```
node1> `storage disk show -ownership`

Disk  Aggregate Home  Owner  DR Home  Home ID    Owner ID  DR Home
ID Reserver  Pool
----- ------    ----- ------ -------- -------    -------    -------
---------  ---
1.0.0  aggr0_1  node1 node1  -        1873775277 1873775277  -
1873775277 Pool0
1.0.1  aggr0_1  node1 node1           1873775277 1873775277  -
1873775277 Pool0
.
.
.
```

8. 如果系統採用MetroCluster 的是一套不全功能的組態、請監控節點的狀態：MetroCluster 「不只是顯示節點」

   更換後、需要幾分鐘時間才能恢復正常狀態、此時每個節點都會顯示已設定的狀態、並啟用DR鏡射和正常模式。MetroCluster「停止節點show -Fields node-SystemID」命令輸出會顯示舊的系統ID、直到該組態恢復正常狀態為止。MetroCluster MetroCluster

9. 如果節點是MetroCluster 以支援功能為基礎的組態、請MetroCluster 視支援狀況而定、確認如果原始擁有者是災難站台上的節點、則DR主ID欄位會顯示磁碟的原始擁有者。

   如果下列兩項條件均為真、則必須執行此動作：

- 此功能組態處於切換狀態。MetroCluster
- _replacement節點是災難站台上磁碟的目前擁有者。

  "在HA接管期間、磁碟擁有權會有所變更、MetroCluster 而在四節點MetroCluster 的功能組態中、也會進行不全的功能切換"

10. 如果您的系統使用MetroCluster 的是E驗 證組態、請確認每個節點都已設定：「MetroCluster E節點 顯示-欄位組態狀態」

```
node1_siteA::> metrocluster node show -fields configuration-state

dr-group-id            cluster node           configuration-state
-----------            ---------------------- --------------
-------------------
1 node1_siteA          node1mcc-001           configured
1 node1_siteA          node1mcc-002           configured
1 node1_siteB          node1mcc-003           configured
1 node1_siteB          node1mcc-004           configured

4 entries were displayed.
```

11. 驗證每個節點是否存在預期的磁碟區：「vol show -node-name」
12. 如果您在重新開機時停用自動接管、請從正常節點「torage容錯移轉修改節點置換節點名稱 -onreboottrue」啟用

選項 **2**：雙節點**MetroCluster**

=== 在雙節點MetroCluster配置中的系統上手動重新分配系統 ID

在執行支援功能的雙節點MetroCluster 版的支援功能組態ONTAP 中、您必須手動將磁碟重新指派給新的控制器系統ID、才能將系統恢復正常運作。

關於這項工作

此程序僅適用於MetroCluster 執行ONTAP 下列項目的雙節點系統：

您必須確定在正確的節點上發出此程序中的命令：

- _減損_節點是您要執行維護的節點。
- _replaced_節點是新的節點、在本程序中會取代受損節點。
- 「*Healthy*」節點是受損節點的DR合作夥伴。

步驟

1. 如果您尚未重新啟動_replaced_節點、請輸入「Ctrl-C」來中斷開機程序、然後從顯示的功能表中選取開機至維護模式的選項。

   由於系統ID不相符、當系統提示您置換系統ID時、您必須輸入「Y」。

2. 從正常節點上檢視舊的系統ID：「MetroCluster 『節點show -Fields node-SystemID、dr-Partner SystemID」

   在此範例中、Node_B_1是舊節點、舊系統ID為118673209：

```
dr-group-id cluster         node                 node-systemid dr-
partner-systemid
 ----------- --------------------- --------------------
------------- -------------------
 1           Cluster_A             Node_A_1             536872914
118073209
 1           Cluster_B             Node_B_1             118073209
536872914
 2 entries were displayed.
```

3. 在「受損」節點上的「維護」模式提示字元中檢視新的系統ID：「顯示」

   在此範例中、新的系統ID為118065481：

```
Local System ID: 118065481
    ...
    ...
```

4. 使用從 disk show 命令取得的系統 ID 資訊，重新指派磁碟擁有權（適用於 FAS 系統）：`disk reassign -s old system ID`

   在上述範例中、命令為：「磁碟重新指派-s 118673209」

   系統提示您繼續時、您可以回應「Y」。

5. 驗證是否正確分配了這些磁碟：「磁碟show -A」

   確認屬於_replaced_節點的磁碟顯示_replaced_節點的新系統ID。在下列範例中、system-1擁有的磁碟現在顯示新的系統ID 118065481：

```
*> disk show -a
Local System ID: 118065481

  DISK     OWNER                  POOL   SERIAL NUMBER  HOME
-------    -------------          -----  -------------  -------------
disk_name   system-1  (118065481) Pool0  J8Y0TDZC       system-1
(118065481)
disk_name   system-1  (118065481) Pool0  J8Y09DXC       system-1
(118065481)
.
.
.
```

6. 從健全節點、確認已儲存任何核心傾印：
   a. 變更為進階權限等級：「et -priv榮幸 進階」

      當系統提示您繼續進入進階模式時、您可以回應「Y」。出現進階模式提示（*>）。

   b. 驗證是否已儲存核心傾印：「System Node run -node-node-name_合作夥伴savecore」（系統節點執行節點_local-node-name_合作夥伴savecore）

      如果命令輸出顯示Savecore正在進行中、請先等待Savecore完成、再發出恢復。您可以使用「系統節點執行-node-local-node-name_合作夥伴儲存資源-s命令」來監控儲存資源的進度。</info>。

   c. 返回管理員權限等級：「et -priv. admin」
7. 如果_replaced_節點處於維護模式（顯示*>提示）、請結束維護模式、然後前往載入程式提示：「halt（停止）」
8. 開機_replace_節點：「boot_ontap」
9. 在_replacement節點完全開機之後、執行切換：MetroCluster 「還原」
10. 驗證MetroCluster 不實的組態：MetroCluster 「不實節點顯示-欄位組態狀態」

```
node1_siteA::> metrocluster node show -fields configuration-state

dr-group-id            cluster node           configuration-state
-----------            ---------------------- --------------
-------------------
1 node1_siteA          node1mcc-001           configured
1 node1_siteA          node1mcc-002           configured
1 node1_siteB          node1mcc-003           configured
1 node1_siteB          node1mcc-004           configured

4 entries were displayed.
```

11. 驗證MetroCluster 下列項目中的功能：Data ONTAP

a. 檢查兩個叢集上是否有任何健全狀況警示：「System health alerts show」（系統健全狀況警示顯示）

b. 確認MetroCluster 已設定好此功能、並處於正常模式：MetroCluster 「show」

c. 執行MetroCluster 功能不全的檢查：MetroCluster 「執行功能不全」

d. 顯示MetroCluster 「不MetroCluster 實檢查」的結果：「不實檢查顯示」

e. 執行Config Advisor請前往 NetApp 支援網站上的 Config Advisor 頁面："support.netapp.com/NOW/download/tools/config_advisor/"。

   執行Config Advisor 完功能後、請檢閱工具的輸出結果、並依照輸出中的建議來解決發現的任何問題。

12. 模擬切換作業：

    a. 從任何節點的提示字元、變更為進階權限層級：「et -priv榮幸advanc進 階」

       當系統提示您繼續進入進階模式時、您需要用「y」回應、並看到進階模式提示（*>）。

    b. 使用-Simulate參數「MetroCluster 還原切換模擬」來執行切換作業

    c. 返回管理員權限等級：「et -priv. admin」

完整系統還原： FAS9000

若要完成更換程序並將系統還原至完整作業、您必須重新恢復儲存設備、還原NetApp儲存加密組態（如有必要）、以及安裝新控制器的授權。您必須先完成一系列工作、才能將系統還原至完整運作狀態。

步驟1：在ONTAP 更新節點的支援中安裝替代節點的授權

如果受損節點使用ONTAP 的是需要標準（節點鎖定）授權的功能、您必須為_replace_節點安裝新的授權。對於具有標準授權的功能、叢集中的每個節點都應該擁有自己的功能金鑰。

開始之前

如果系統最初運行的是 ONTAP 9 · 10.1 或更高版本，請使用中介紹的過程 "主機板更換後程序，可更新 ONTAP 平台上的授權"。如果您不確定系統的初始 ONTAP 版本、請參閱"NetApp Hardware Universe"以取得更多資訊。

關於這項工作

- 在您安裝授權金鑰之前、需要標準授權的功能仍可用於_replace_節點。但是、如果受損節點是叢集中唯一具有功能授權的節點、則不允許對功能進行組態變更。

  此外、在節點上使用未獲授權的功能可能會使您違反授權合約、因此您應該盡快在_replace_節點上安裝替換授權金鑰或金鑰。

- 授權金鑰必須為28個字元的格式。
- 您有90天的寬限期可以安裝授權金鑰。寬限期過後、所有舊授權都會失效。安裝有效的授權金鑰之後、您有24小時的時間可以在寬限期結束之前安裝所有金鑰。

- 如果節點處於MetroCluster 不完整組態、且站台上的所有節點均已更換、則必須先在_replace_節點或節點上安裝授權金鑰、才能進行切換。

步驟

1. 如果您需要新的授權金鑰、請在上取得替換授權金鑰 "NetApp 支援網站" 在「軟體授權」下的「我的支援」區段中。

   系統會自動產生您所需的新授權金鑰、並將其傳送至檔案上的電子郵件地址。如果您在30天內未收到附有授權金鑰的電子郵件、請聯絡技術支援部門。

2. 安裝每個授權金鑰：「系統授權新增-授權碼授權金鑰、授權金鑰...」
3. 視需要移除舊授權：
   a. 檢查未使用的授權：「授權清理-未使用的-Simulate」
   b. 如果清單看起來正確、請移除未使用的授權：「授權清理-未使用」

步驟2：驗證LIF並登錄序號

在將_replacement節點送回服務之前、您應該先確認該生命點是否位於其主連接埠上、如果AutoSupport 啟用了「BIOS」、請登錄_replacement節點的序號、然後重設自動恢復。

步驟

1. 驗證邏輯介面是否向其主伺服器和連接埠回報：「network interface show -is home-false」

   如果有任何生命被列為假、請將其還原至其主連接埠：`network interface revert -vserver * -lif *`

2. 向NetApp支援部門註冊系統序號。
   - 如果啟用了「支援」功能、請傳送「支援」訊息來登錄序號。AutoSupport AutoSupport
   - 如果AutoSupport 未啟用此功能、請致電 "NetApp支援" 以登錄序號。
3. 檢查叢集的健全狀況。如需詳細資訊、請參閱 "如何使用 ONTAP 中的指令碼執行叢集健全狀況檢查" 知識庫文章。
4. 如果觸發 AutoSupport 維護時段、請使用結束 `system node autosupport invoke -node * -type all -message MAINT=END` 命令。
5. 如果停用自動還原、請重新啟用：「儲存容錯移轉修改節點本機-自動恢復true」

步驟3：MetroCluster （僅供參考）：在雙節點MetroCluster 的「僅供參考」組態中切換回集合體

此工作僅適用於雙節點MetroCluster 的不完整組態。

步驟

1. 驗證所有節點是否都處於「啟用」狀態：MetroCluster 「顯示節點」

```
cluster_B::>  metrocluster node show

DR                           Configuration  DR
Group Cluster Node           State          Mirroring Mode
----- ------- -------------- -------------- ---------
--------------------
1     cluster_A
              controller_A_1 configured     enabled   heal roots
completed
      cluster_B
              controller_B_1 configured     enabled   waiting for
switchback recovery
2 entries were displayed.
```

2. 確認所有SVM上的重新同步已完成：MetroCluster 「Svserver show」
3. 驗證修復作業所執行的任何自動LIF移轉是否已成功完成：「MetroCluster 還原檢查LIF show」
4. 從存續叢集中的任何節點使用「MetroCluster 還原」命令執行切換。
5. 確認切換作業已完成：MetroCluster 「不顯示」

   當叢集處於「等待切換」狀態時、切換回復作業仍在執行中：

```
cluster_B::> metrocluster show
Cluster              Configuration State    Mode
--------------------    -------------------     ---------
 Local: cluster_B configured        switchover
Remote: cluster_A configured        waiting-for-switchback
```

   當叢集處於「正常」狀態時、即可完成切換作業：

```
cluster_B::> metrocluster show
Cluster              Configuration State    Mode
--------------------    -------------------     ---------
 Local: cluster_B configured            normal
Remote: cluster_A configured            normal
```

   如果切換需要很長時間才能完成、您可以使用「MetroCluster show config-repl複 寫res同步 狀態show」命令來檢查進行中的基準狀態。

6. 重新建立任何SnapMirror或SnapVault 不完整的組態。

步驟4：將故障零件歸還給NetApp

如套件隨附的RMA指示所述、將故障零件退回NetApp。如 "零件退貨與更換"需詳細資訊、請參閱頁面。

版權資訊

Copyright © 2026 NetApp, Inc. 版權所有。台灣印製。非經版權所有人事先書面同意，不得將本受版權保護文件的任何部分以任何形式或任何方法（圖形、電子或機械）重製，包括影印、錄影、錄音或儲存至電子檢索系統中。

由 NetApp 版權資料衍伸之軟體必須遵守下列授權和免責聲明：

此軟體以 NETAPP「原樣」提供，不含任何明示或暗示的擔保，包括但不限於有關適售性或特定目的適用性之擔保，特此聲明。於任何情況下，就任何已造成或基於任何理論上責任之直接性、間接性、附隨性、特殊性、懲罰性或衍生性損害（包括但不限於替代商品或服務之採購；使用、資料或利潤上的損失；或企業營運中斷），無論是在使用此軟體時以任何方式所產生的契約、嚴格責任或侵權行為（包括疏忽或其他）等方面，NetApp 概不負責，即使已被告知有前述損害存在之可能性亦然。

NetApp 保留隨時變更本文所述之任何產品的權利，恕不另行通知。NetApp 不承擔因使用本文所述之產品而產生的責任或義務，除非明確經過 NetApp 書面同意。使用或購買此產品並不會在依據任何專利權、商標權或任何其他 NetApp 智慧財產權的情況下轉讓授權。

本手冊所述之產品受到一項（含）以上的美國專利、國外專利或申請中專利所保障。

有限權利說明：政府機關的使用、複製或公開揭露須受 DFARS 252.227-7013（2014 年 2 月）和 FAR 52.227-19（2007 年 12 月）中的「技術資料權利 - 非商業項目」條款 (b)(3) 小段所述之限制。

此處所含屬於商業產品和 / 或商業服務（如 FAR 2.101 所定義）的資料均為 NetApp, Inc. 所有。根據本協議提供的所有 NetApp 技術資料和電腦軟體皆屬於商業性質，並且完全由私人出資開發。 美國政府對於該資料具有非專屬、非轉讓、非轉授權、全球性、有限且不可撤銷的使用權限，僅限於美國政府為傳輸此資料所訂合約所允許之範圍，並基於履行該合約之目的方可使用。除非本文另有規定，否則未經 NetApp Inc. 事前書面許可，不得逕行使用、揭露、重製、修改、履行或展示該資料。美國政府授予國防部之許可權利，僅適用於 DFARS 條款 252.227-7015(b)（2014 年 2 月）所述權利。

商標資訊

NETAPP、NETAPP 標誌及 http://www.netapp.com/TM 所列之標章均為 NetApp, Inc. 的商標。文中所涉及的所有其他公司或產品名稱，均為其各自所有者的商標，不得侵犯。